Lista de Peças
Máquina de Costura

Quilter

© 2006 SINGER DO BRASIL
TODOS OS DIREITOS RESERVADOS

® Marca Registrada da THE SINGER COMPANY LIMITED

Impresso no Brasil

P/N 359185002 SET/06 Rev. 01

REVISÕES

REV. 01 - Revisado

DESCRIÇÃO DO CONJUNTO	PÁGINA
ACESSÓRIOS/ACESSÓRIOS OPCIONAIS	02 e 03
BASE, CABEÇOTE, CHAPA DE AGULHA E CORREDIÇA	04 e 05
TAMPA SUPERIOR	06 e 07
TAMPAS INFERIOR, TUBULAR, LATERAL E FRONTAL	08 e 09
BARRA DE AGULHA, ESTICA FIO E PASSADOR DE LINHA	10 a 13
BARRA DE PRESSÃO	14 e 15
MECANISMO DE ACIONAMENTO DOS EIXOS DO BRAÇO	16 e 17
VOLANTE	18 e 19
MECANISMO DE TENSÃO	20 e 21
LANÇADEIRA	22 e 23
MECANISMO DA LARGURA DO PONTO	24 e 25
MECANISMO DAS TRÊS POSIÇÕES DA AGULHA	26 e 27
MECANISMO DO DIAL SELETOR DE BORDADOS	28 e 29
MECANISMO DO DISCO DE COMANDO E PILHA DE DISCOS	30 e 31
MECANISMO DO COMPRIMENTO DO PONTO E CASEADOR AUTOMÁTICO	32 e 33
MECANISMO DO CONTROLE AUTOMÁTICO DE ALIMENTAÇÃO	34 e 35
SISTEMA DE ALIMENTAÇÃO	36 a 39
SISTEMA ELÉTRICO	40 e 41

ACESSÓRIOS/ACESSÓRIOS OPCIONAIS

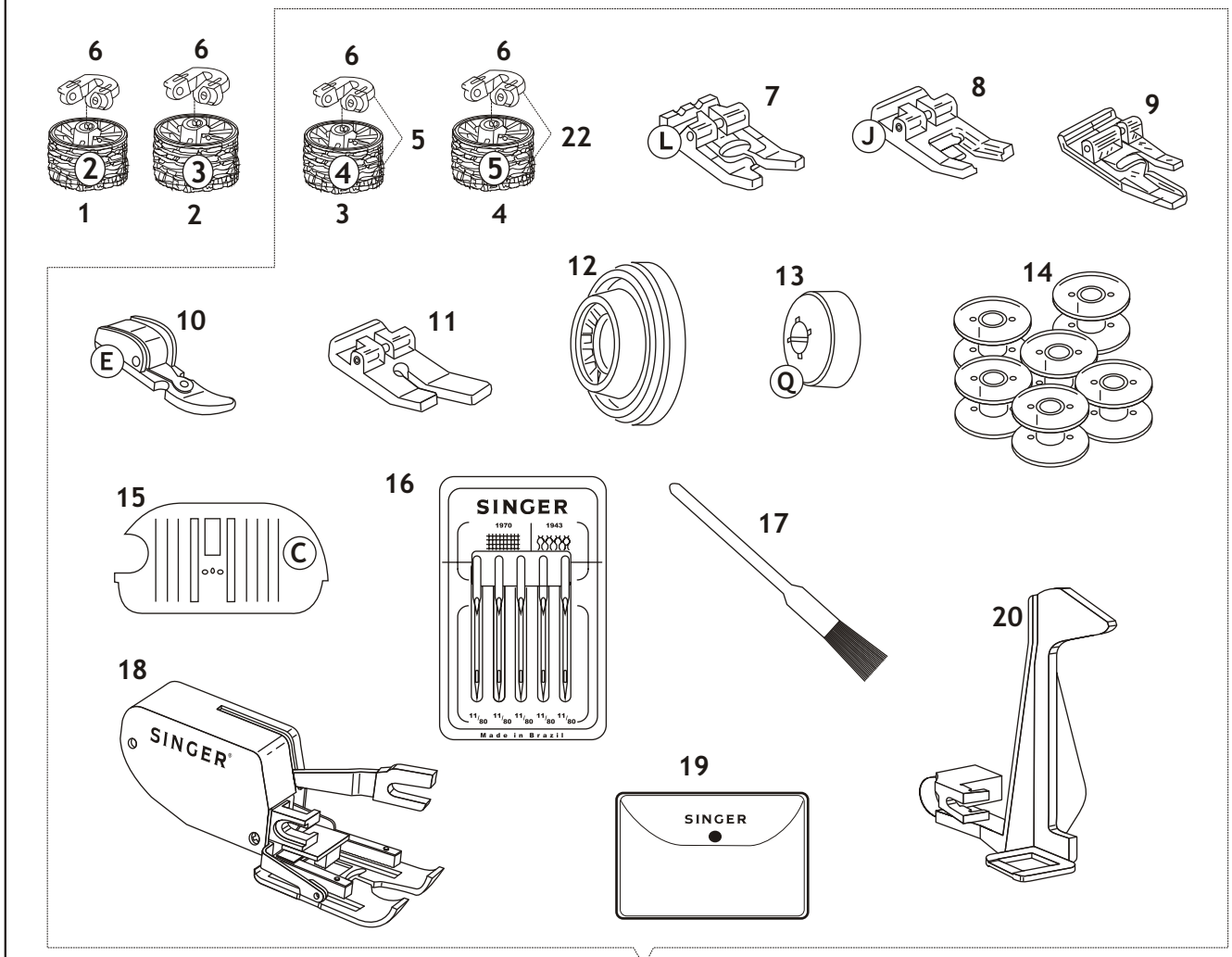

OPCIONAIS

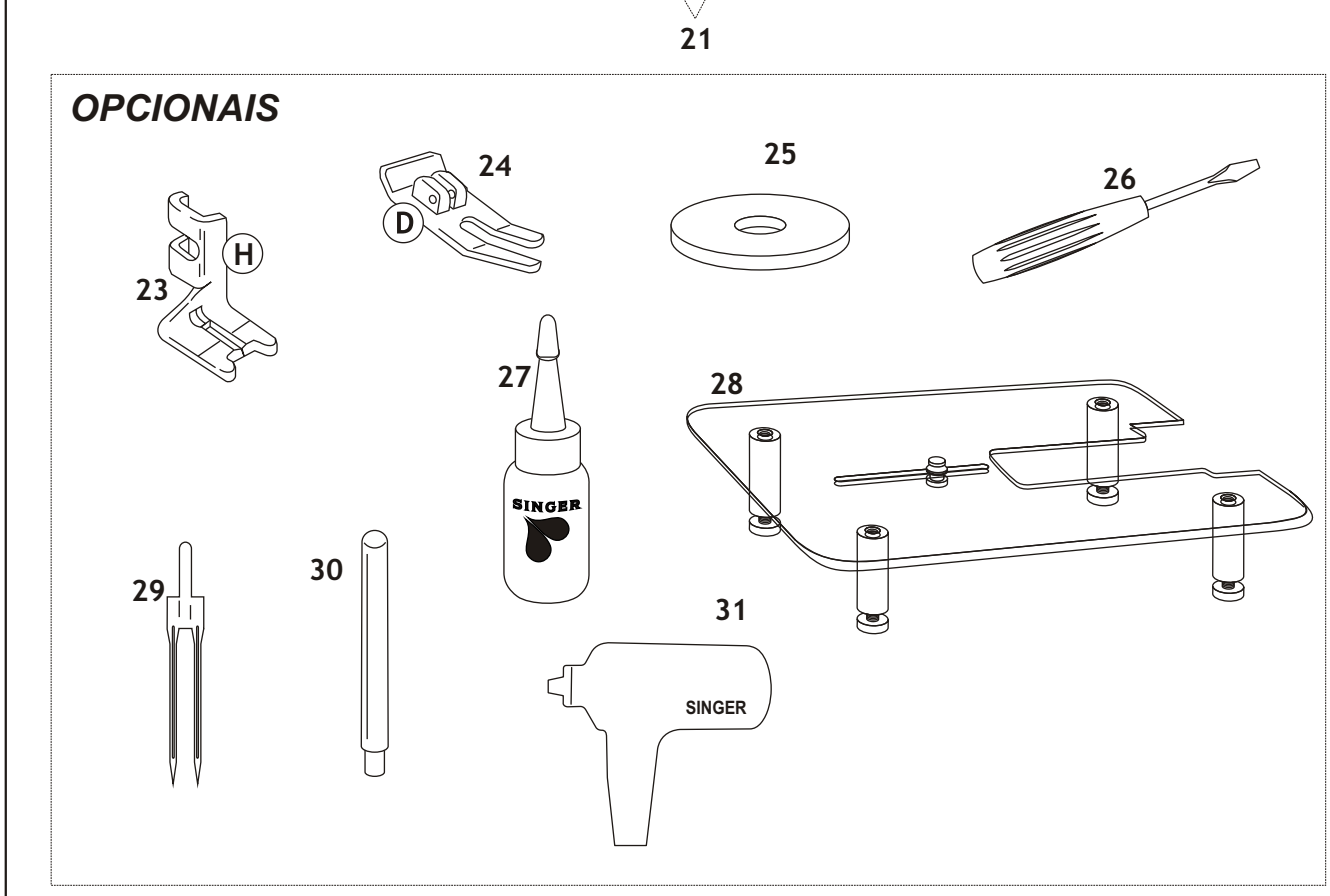

P/N 359185002 SET/06 Rev. 01

REF.	Nº. PEÇA OU CONJUNTO	DESCRIÇÃO
01	35697451	Módulo de pontos intercaláveis - came 2 (Não incluso no acessório)
02	358157451	Módulo de pontos intercaláveis - came 3 (Não incluso no acessório)
03	358201900	Módulo de pontos intercaláveis - came 4
04	358211900	Módulo de pontos intercaláveis - came 5
05	358202451	Módulo de pontos intercaláveis - came 4 com fixador
06	356965452	Fixador plástico dos cames
07	161927000	Sapatilha para caseado (L)
08	446492000	Sapatilha de uso especial (J)
09	356630000BUY	Sapatilha para bainha invisível
10	507836000BUY	Sapatilha para zíper (E)
11	358183000	Sapatilha de 1/4”
12	507664467	Prendedor para carretel
13	179967461	Prendedor para retrós (Q)
14	172336000BUY	Bobinas (6 unidades)
15	356714000	Chapa de agulha (C)
16	353364000	Cartela com agulhas de vários tamanhos
17	546358000	Pincel para limpeza
18	359180001	Sapatilha de alimentação uniforme
19	358286451	Estojo para acessório (PVC)
20	359181001	Sapatilha de cerzido e bordado
21	358189001	Acessório completo
22	358212451	Módulo de pontos intercaláveis - came 5 com fixador
23	179911000	Sapatilha para pregar botões (H)
24	153267000	Sapatilha para costura reta (D)
25	8879000	Feltro para pino porta carretel agulha dupla
26	359182001	Chave de fenda
27	358129001	Óleo Singer
28	359153002	Mesa para quilting
29	531868000	Agulha dupla
30	356942000	Pino porta carretel agulha dupla
31	357306000	Chave de fenda especial

BASE, CABEÇOTE, CHAPA DE AGULHA E CORREDIÇA

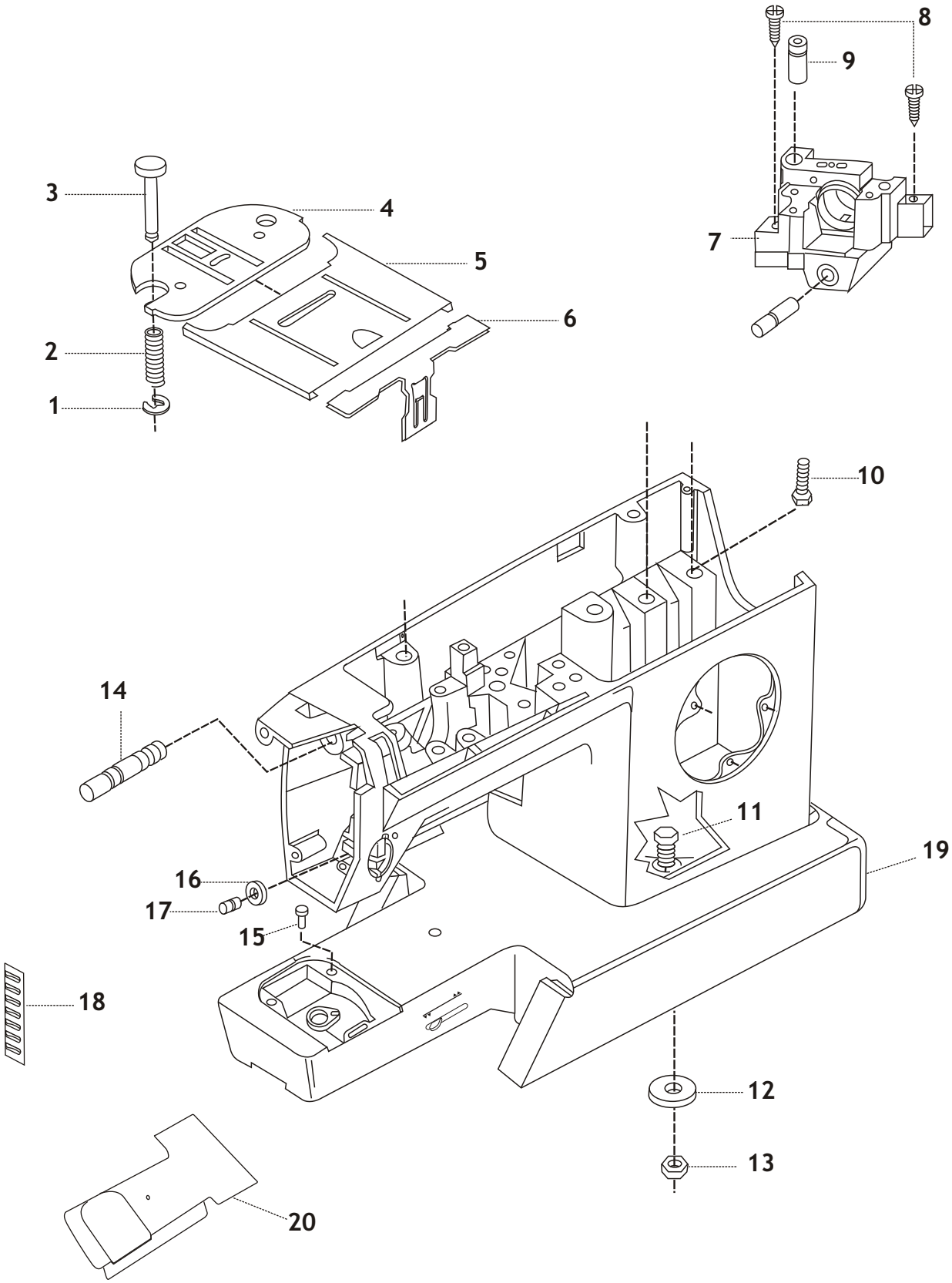

REF.	Nº. PEÇA OU CONJUNTO	DESCRIÇÃO
01	179926000	Anel de retenção
02	357611000	Mola do prendedor
03	353597000	Pino da chapa de agulha
04	356713000	Chapa de agulha para zigue zague
05	356715000	Chapa corrediça
06	446482000	Mola da chapa
07	446347931	Estrutura do cabeçote completa
08	358499452	Parafuso da estrutura traseira
09	357019000	Pino da tampa superior
10	357020451	Parafuso da estrutura
11	355250451	Parafuso de fixação do cabeçote na base
12	353375451	Arruela
13	514608000	Porca
14	446375000	Pino do braço estica-fio
15	353624000	Pino da chapa de agulha
16	357464002	Arruela
17	357438001	Pino de alívio da tensão
18	356957900	Grelha plástica do ventilador do motor
19	358153452	Cabeçote completo
20	359172451	Chapa extensora da chapa de agulha

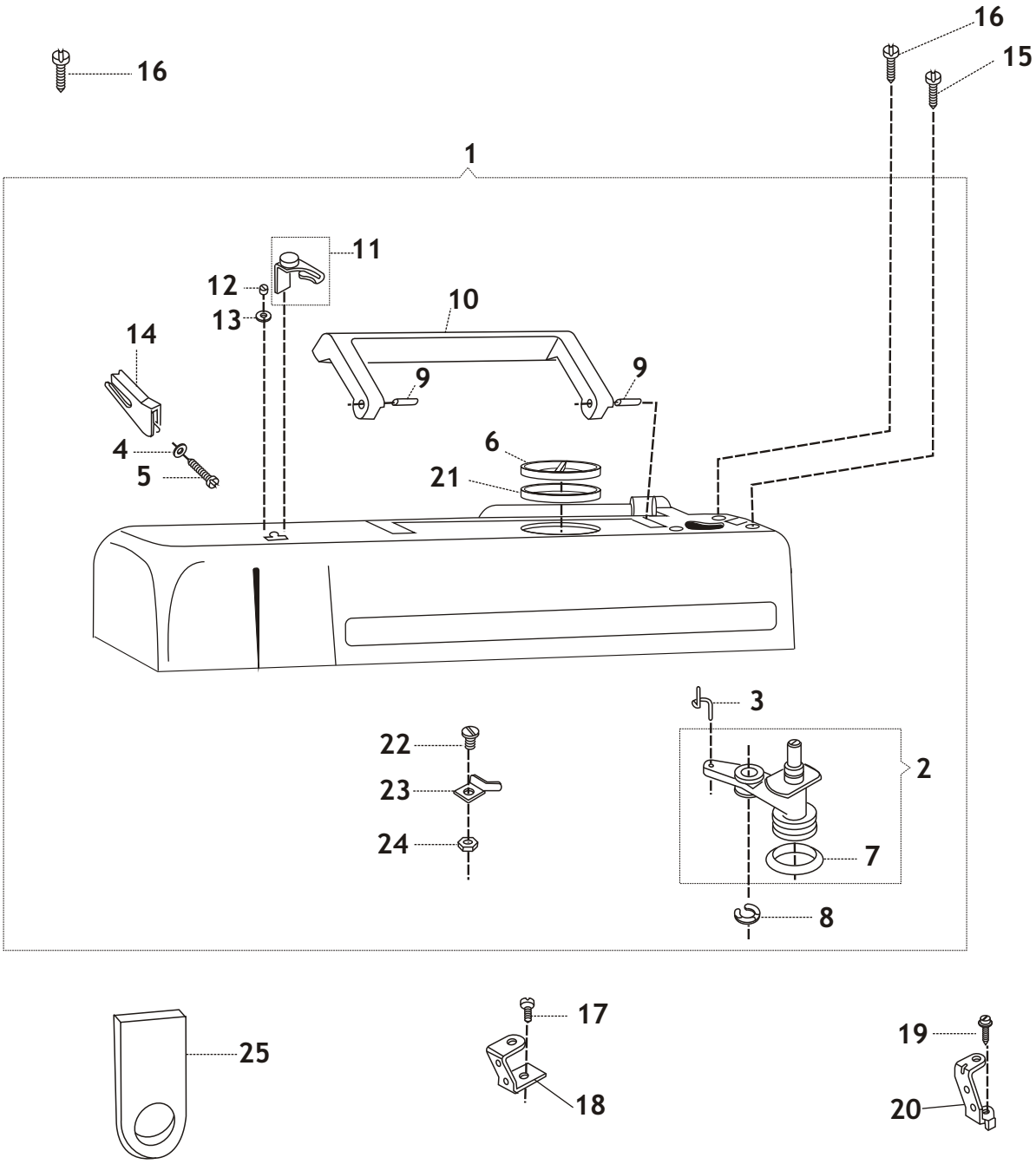
16
16
15
1
11
12
13
10
14
9
9
4
5
6
21
3
22
23
24
2
7
8
25
17
18
19
20

REF.	Nº. PEÇA OU CONJUNTO	DESCRIÇÃO
01	358147004	Tampa superior completa
02	531767452	Enchedor de bobina completo
03	531766000	Mola do enchedor de bobina
04	446138000	Arruela do guia linha
05	356116451	Parafuso do guia linha
06	358144900	Tampa do disc stack
07	15287701	Anel de fricção (Borracha)
08	445486000	Anel de retenção
09	357325900	Pino de articulação da alça
10	357329900	Alça da tampa superior
11	356047000	Conjunto de tensão
12	141936833	Parafuso do conjunto da tensão
13	44794000	Retentor do conjunto de tensão
14	357084451	Guia linha
15	354975451	Parafuso da tampa superior
16	354895453	Parafuso da tampa superior
17	354826451	Parafuso do suporte da alça
18	531765000	Suporte da alça esquerdo
19	113455001	Parafuso do suporte da alça
20	353343000	Suporte da alça direito
21	358143900	Inserto da tampa do disc stack
22	141920455	Parafuso do enchedor de bobina
23	445924000	Limitador do enchedor de bobina
24	53640819	Porca do limitador
25	356843466	Capa da tampa frontal

TAMPAS INFERIOR, TUBULAR, LATERAL E FRONTAL

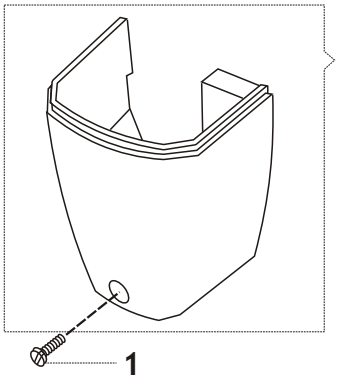

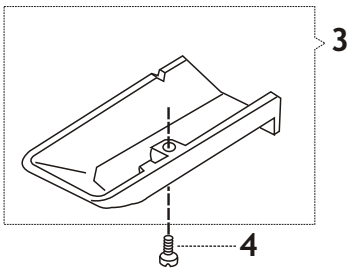

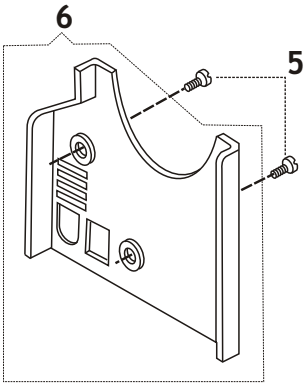

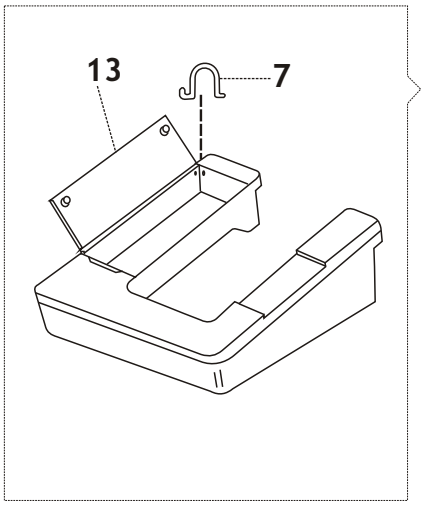

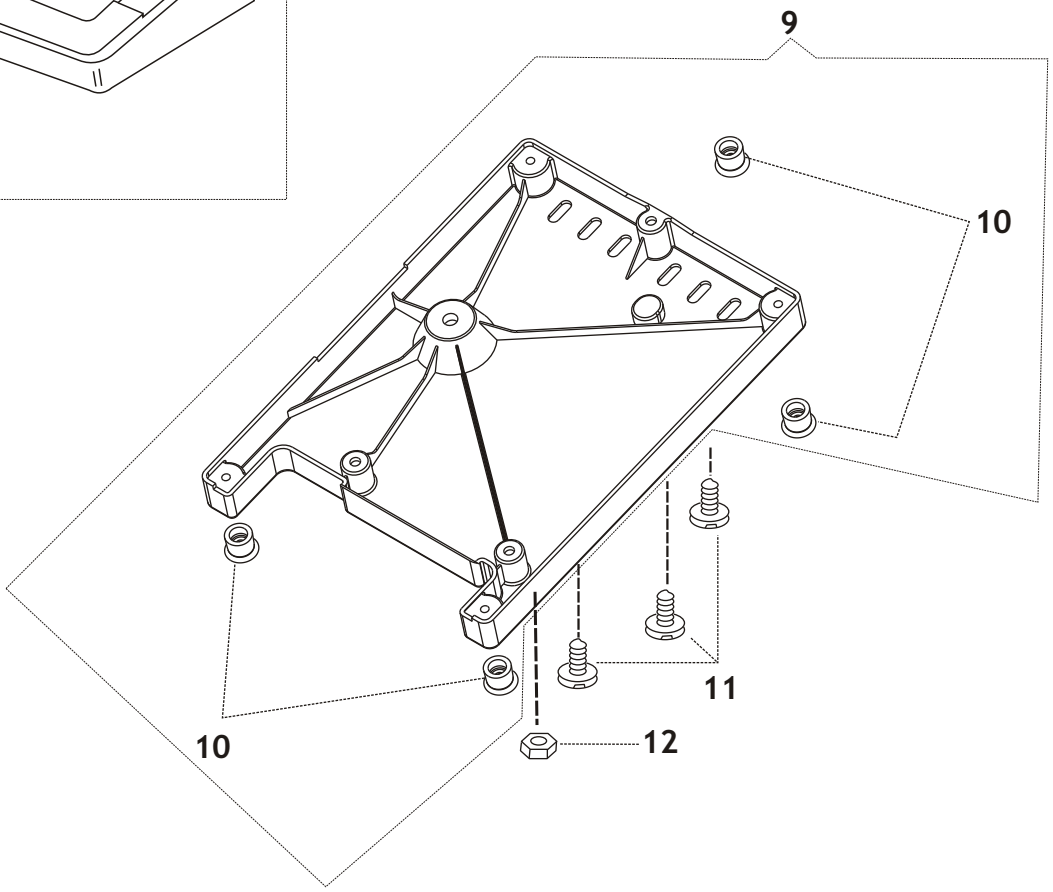

REF.	Nº. PEÇA OU CONJUNTO	DESCRIÇÃO
01	354133453	Parafuso da tampa frontal
02	359179451	Tampa frontal completa
03	446493000	Tampa tubular da base (Com rasgo)
04	354895453	Parafuso da tampa tubular da base
05	364063451	Parafuso da tampa lateral
06	356953962	Tampa lateral 120V - 160W
06	356953963	Tampa lateral 220V - 160W
07	357002000	Mola da tampa da extensão da base
08	356989451	Extensão da base
09	359188000	Tampa inferior com plugs de borracha
10	358190900	Plugs de borracha (Ventosa)
11	113455001	Parafuso da tampa inferior
12	514608000	Porca da tampa inferior
13	356956451	Tampa da extensão da base

BARRA DE AGULHA, ESTICA FIO E PASSADOR DE LINHA

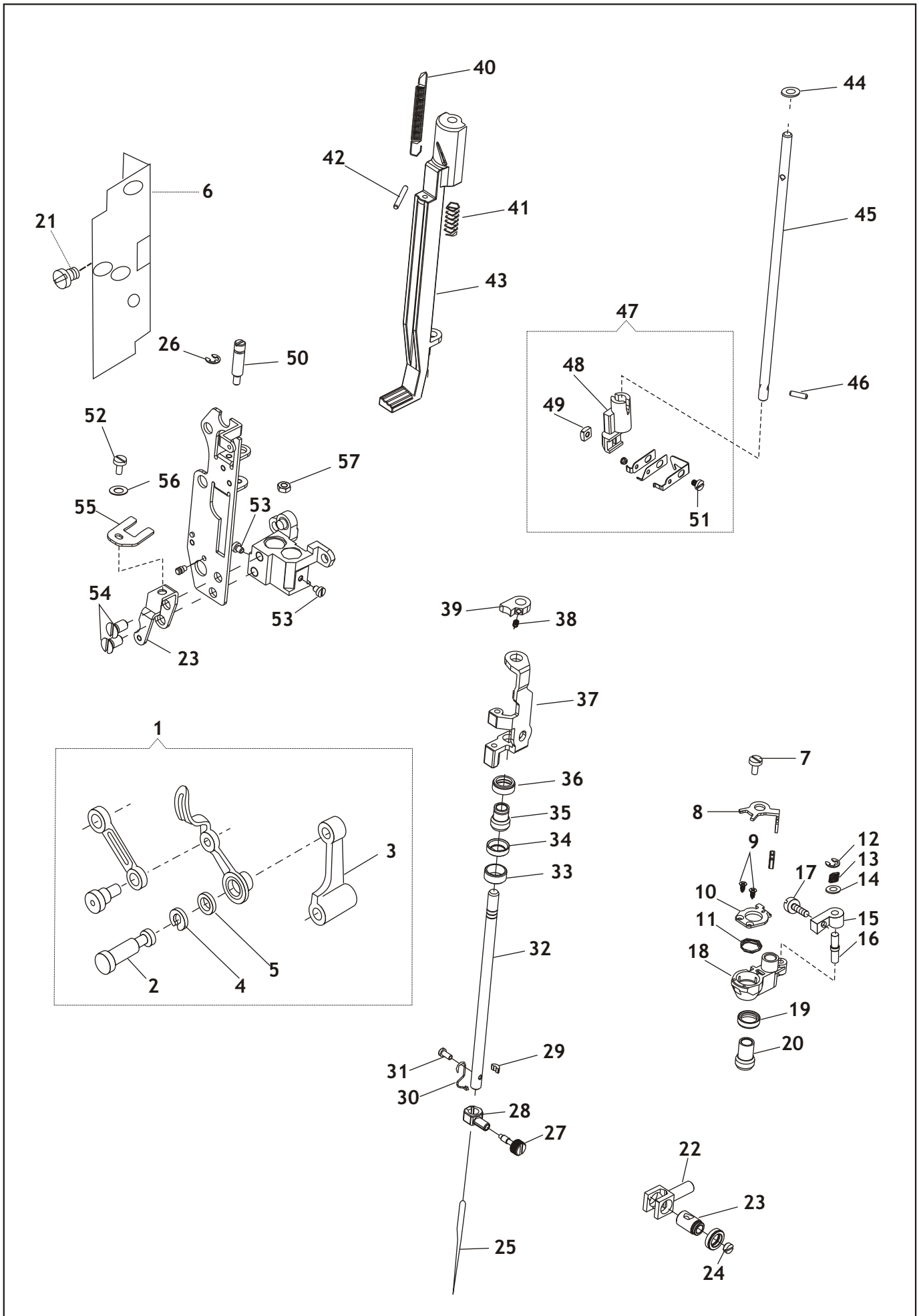

REF.	Nº. PEÇA OU CONJUNTO	DESCRIÇÃO
01	445672940	Conjunto completo do estica-fio
02	358275000	Pino de ligação estica-fio / biela
03	357431000	Biela da barra de agulha
04	445486000	Anel de retenção
05	358251900	Arruela do pino do estica-fio
06	358151900	Chapa defletora da luz
07	141844451	Parafuso da barra de agulha
08	357881900	Suporte do limitador da agulha
09	357925900	Parafuso da cobertura do suporte vibratório
10	357871900	Cobertura do suporte vibratório
11	357911900	Mola da cobertura do suporte vibratório
12	179926000	Anel de retenção
13	357504000	Mola do suporte do braço acionador da barra de agulha
14	446138000	Arruela do suporte do braço acionador da barra de agulha
15	357503000	Suporte do braço acionador da barra de agulha
16	357502000	Pino do suporte do braço acionador da barra de agulha
17	354826451	Parafuso do suporte do braço acionador da barra de agulha
18	353521000	Suporte do braço acionador da barra de agulha
19	357615000BUY	Retentor da bucha esférica superior
20	357897900	Bucha esférica superior
21	354592451	Parafuso da chapa defletora da luz
22	353549000	Pino de articulação da barra da agulha
23	37931000	Conjunto do pino de articulação da barra da agulha
24	141916833	Parafuso de retenção da barra de agulha
25	204514100	Agulha 2045 - tamanho NBR 14
26	445721000	Anel de retenção
27	355248451	Parafuso prendedor da agulha
28	357429001	Prendedor da agulha
29	37943000	Chaveta
30	357421001	Guia linha
31	141920455	Parafuso do guia linha
32	357866900	Barra da agulha
33	446361001	Colar de regulagem

CONTINUA

BARRA DE AGULHA, ESTICA FIO E PASSADOR DE LINHA

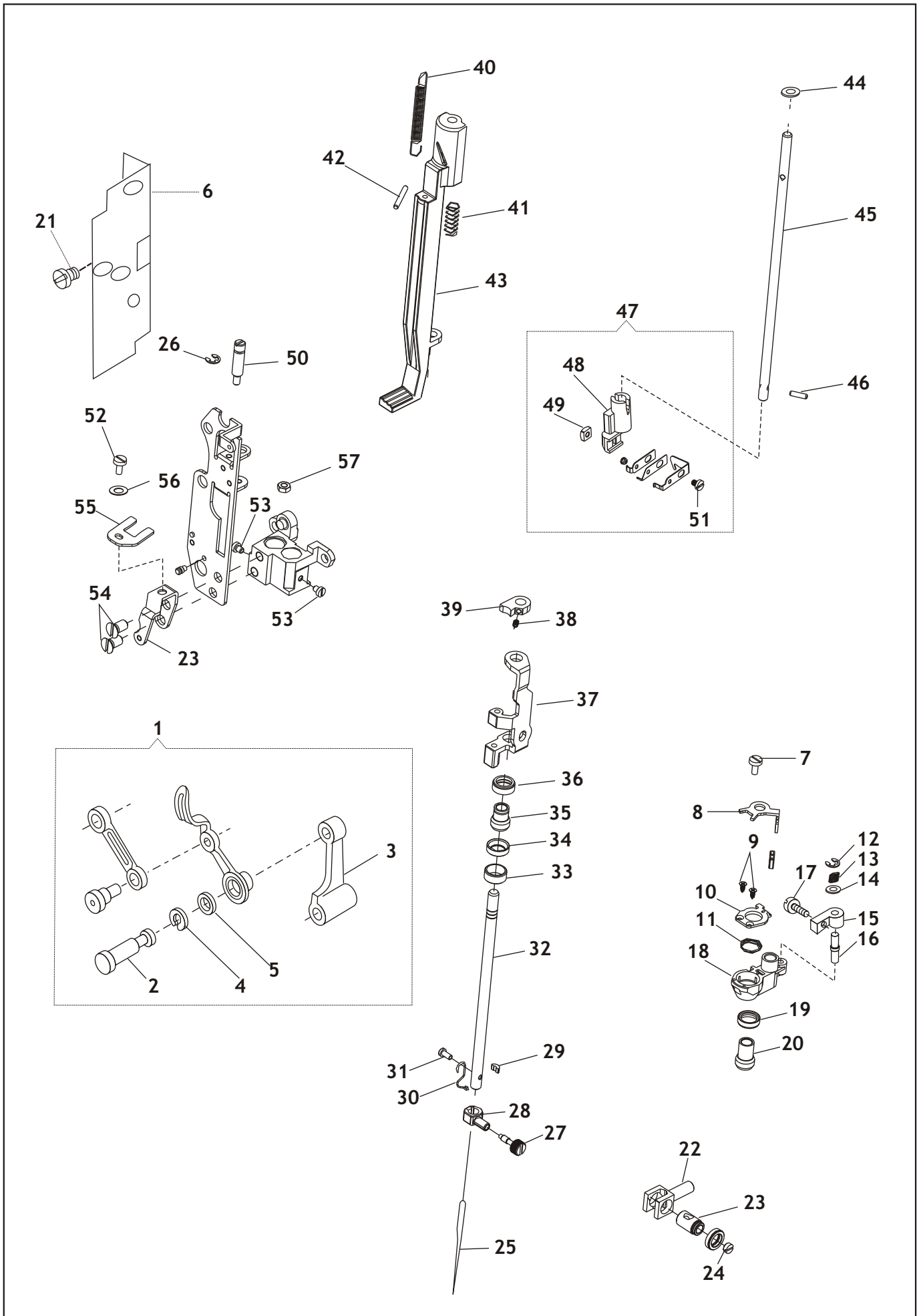

REF.	Nº. PEÇA OU CONJUNTO	DESCRIÇÃO
34	357981900	Assento da bucha esférica inferior
35	357899901	Bucha esférica inferior
36	357898901	Luva da bucha esférica inferior
37	357870900	Suporte do mecanismo do enfiador de linha
38	357921900	Parafuso do limitador do enfiador de linha
39	357895900	Limitador do enfiador de linha
40	357913900	Mola do suporte da alavanca do enfiador de linha
41	357912900	Mola do came da alavanca do enfiador de linha
42	357869900	Mola da alavanca do enfiador de linha
43	357872001	Suporte da alavanca do enfiador de linha
44	357920900	Anel de borracha
45	357865900	Eixo do enfiador de linha
46	357868900	Pino limitador do eixo do enfiador de linha
47	358071000	Conjunto do suporte do enfiador de linha
48	357873900	Suporte do enfiador de linha
49	357923900	Porca
50	446359000	Pino do suporte vibratório da barra de agulha
51	357922900	Parafuso do enfiador de linha
52	354592451	Parafuso da chapa guia do suporte do enfiador de linha
53	354592451	Parafuso de fixação do colar da bucha inferior
54	113480451	Parafuso de montagem da chapa da caixa
55	358091900	Chapa guia do suporte do enfiador de linha
56	358162000	Arruela
57	357093451	Porca

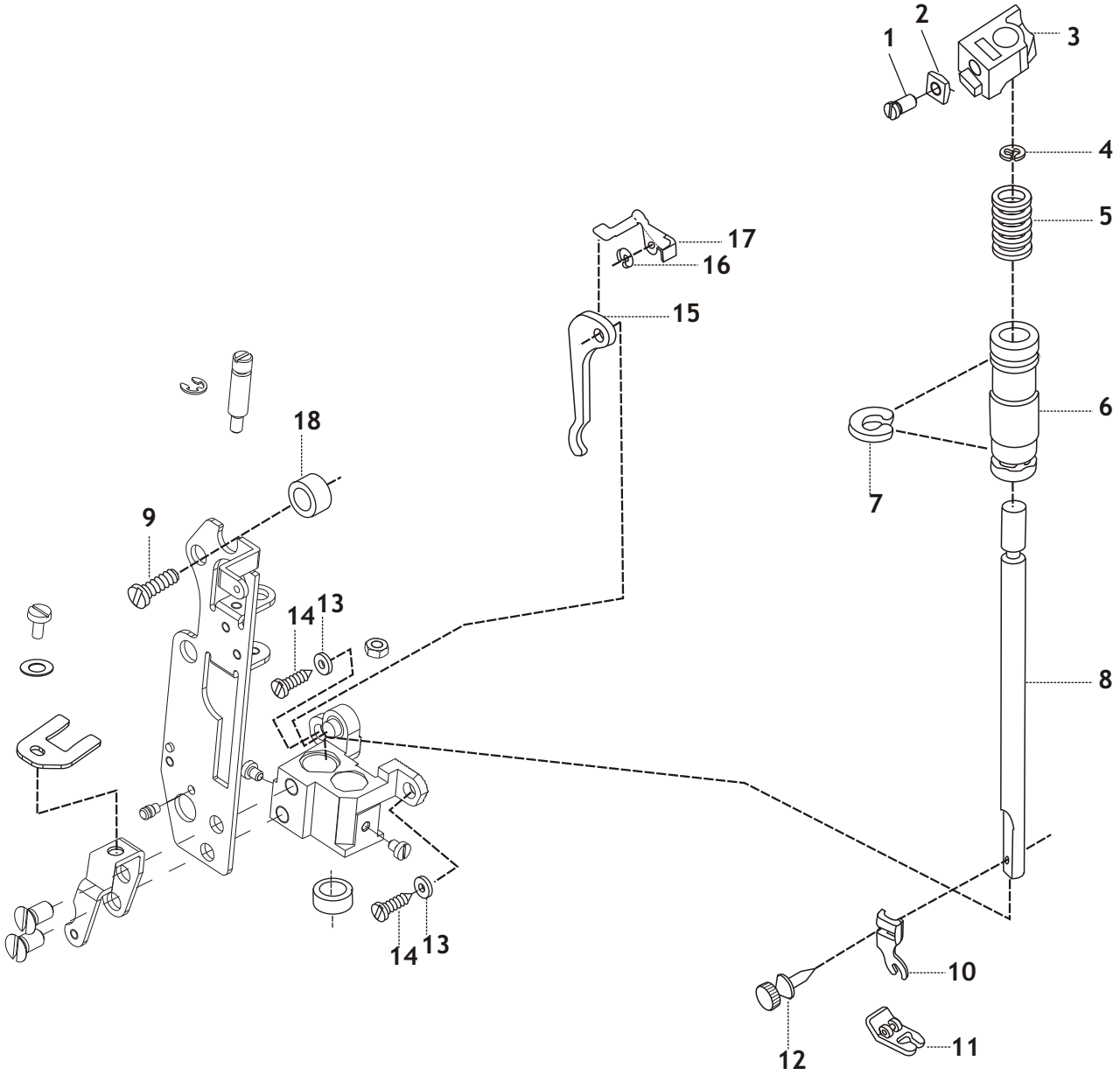
1
2
3
4
5
6
7
8
9
10
11
12
13
14
13
14
15
16
17
18

REF.	Nº. PEÇA OU CONJUNTO	DESCRIÇÃO
01	355279451	Parafuso do suporte da barra do calcador
02	353367451	Porca do suporte da barra do calcador
03	357357000	Suporte da barra do calcador montado
04	353215000	Anel de retenção
05	357362000	Mola da barra do calcador
06	445947002	Bucha da barra do calcador
07	357604000	Anel de retenção
08	358090000	Barra do calcador
09	113455009	Parafuso do suporte da barra do calcador
10	155964000	Pé calcador para zigue-zague
11	446371000	Haste do calcador
12	354135452	Parafuso recartilhado do calcador
13	353375451	Arruela da placa do suporte vibratório
14	113434451	Parafuso da placa do suporte vibratório
15	356170451	Alavanca de alívio da tensão
16	445486000	Anel de retenção
17	445925000	Levantador da barra do calcador
18	531627000	Bucha da placa do suporte vibratório

MECANISMO DE ACIONAMENTO DOS EIXOS DO BRAÇO

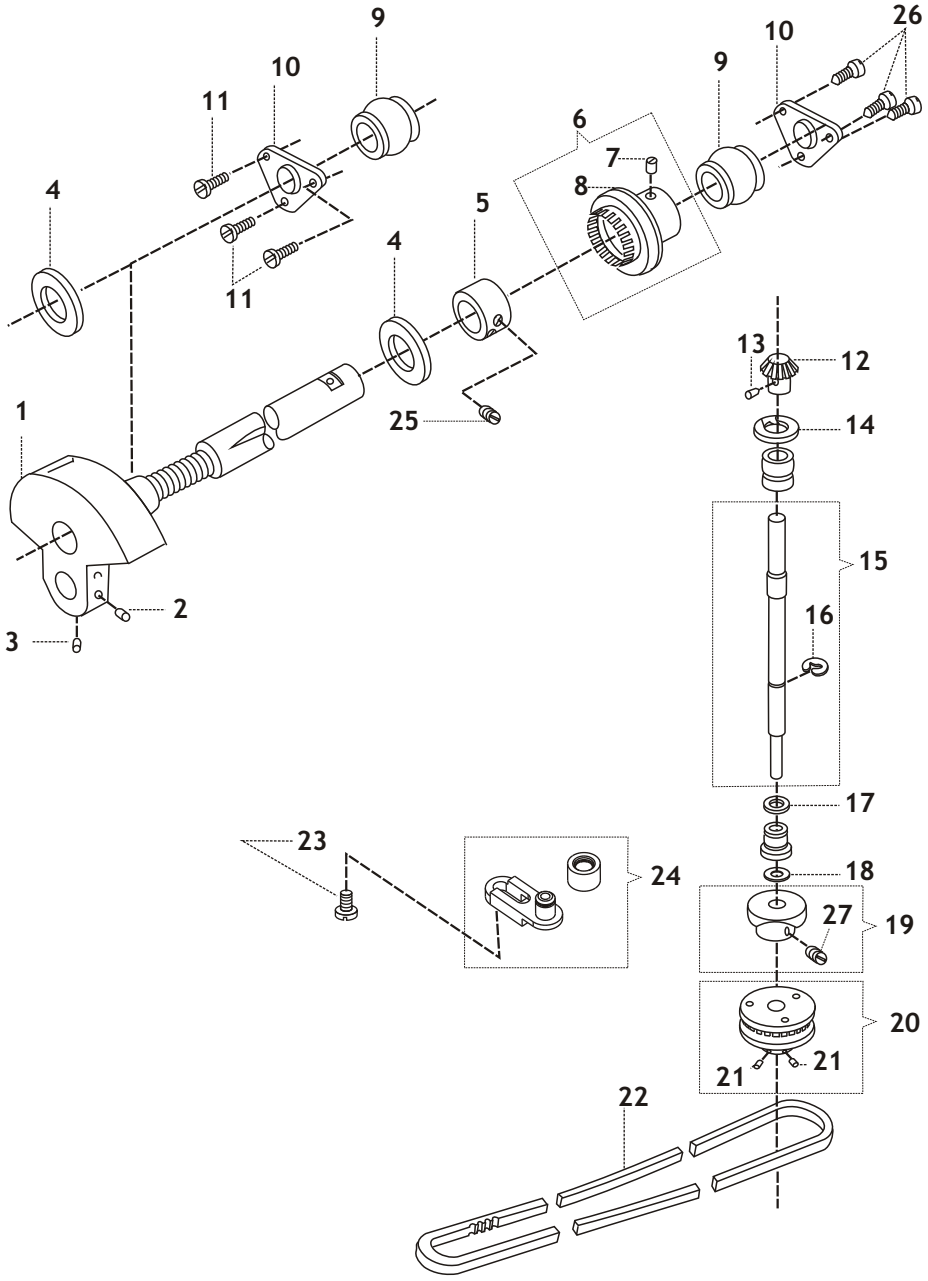

REF.	Nº. PEÇA OU CONJUNTO	DESCRIÇÃO
01	531684000BUY	Eixo horizontal completo
02	354105833	Parafuso do eixo
03	141916833	Parafuso do eixo
04	319764000BUY	Arruela de encosto
05	353552901	Colar
06	353272000	Engrenagem horizontal completa
07	354813451	Parafuso
08	353413000BUY	Arruela de encosto
09	446384000	Bucha esférica
10	446385000	Suporte da bucha esférica
11	113455001	Parafusos do suporte
12	446223902	Engrenagem do eixo vertical
13	354105833	Parafuso da engrenagem do eixo vertical
14	356819000	Arruela de feltro
15	179952002BUY	Eixo vertical com anel
16	353215000	Anel de retenção
17	353394000BUY	Arruela de encosto
18	319826000BUY	Arruela de encosto
19	446228000	Came levantador dos dentes, completo
20	353438001	Polia com parafusos
21	354906451	Parafusos da polia
22	446237000	Correia de acionamento da lançadeira
23	358287451	Parafuso do suporte
24	358224001	Suporte de ajuste da tensão
25	113500451	Parafuso do colar de retenção
26	358499451	Parafuso do suporte da bucha esférica (Esquerda)
27	544118000	Parafuso do came levantador dos dentes

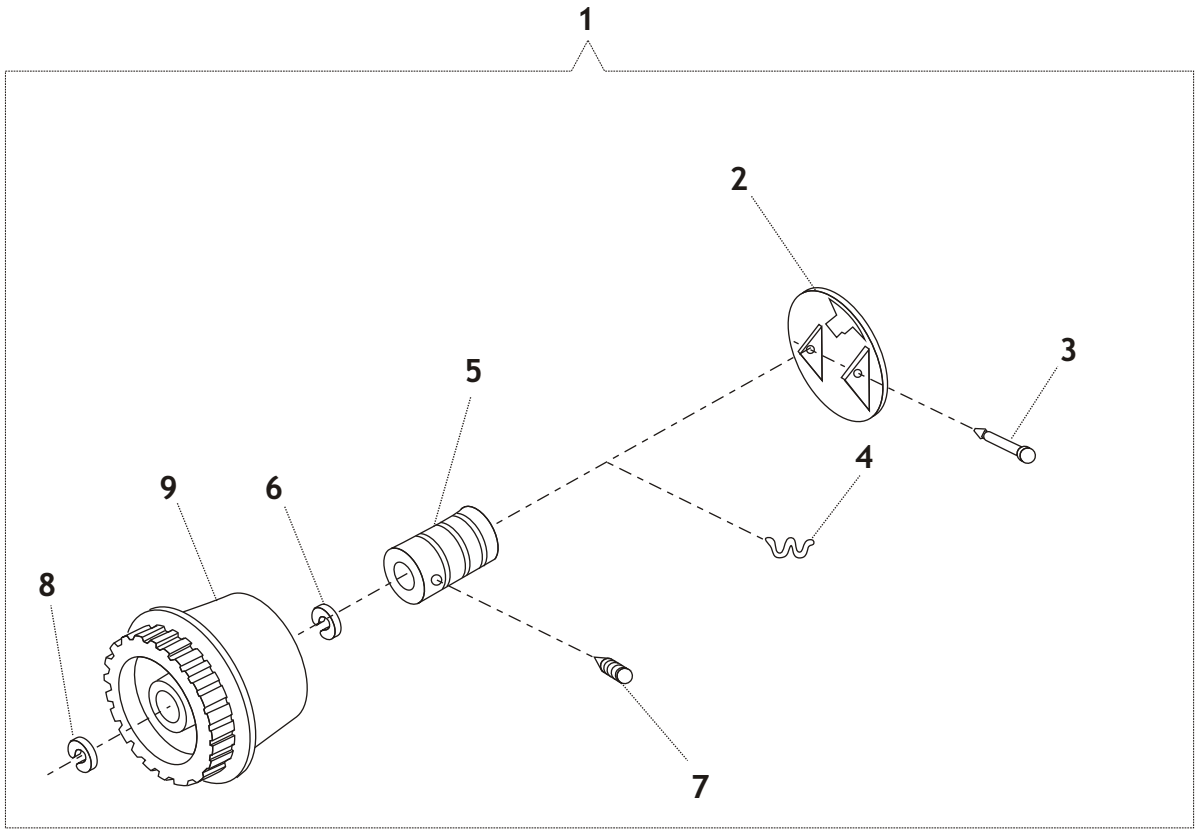
1
2
3
4
5
6
7
8
9

REF.	Nº. PEÇA OU CONJUNTO	DESCRIÇÃO
01	357009451	Volante completo
02	357367901	Tampa do mecanismo
03	357364000	Pino de articulação
04	357365000	Mola
05	357359000	Bucha
06	446387000	Anel de retenção
07	354813451	Parafuso de fixação da bucha
08	446387000	Anel de retenção
09	356958451	Volante moldado

MECANISMO DE TENSÃO

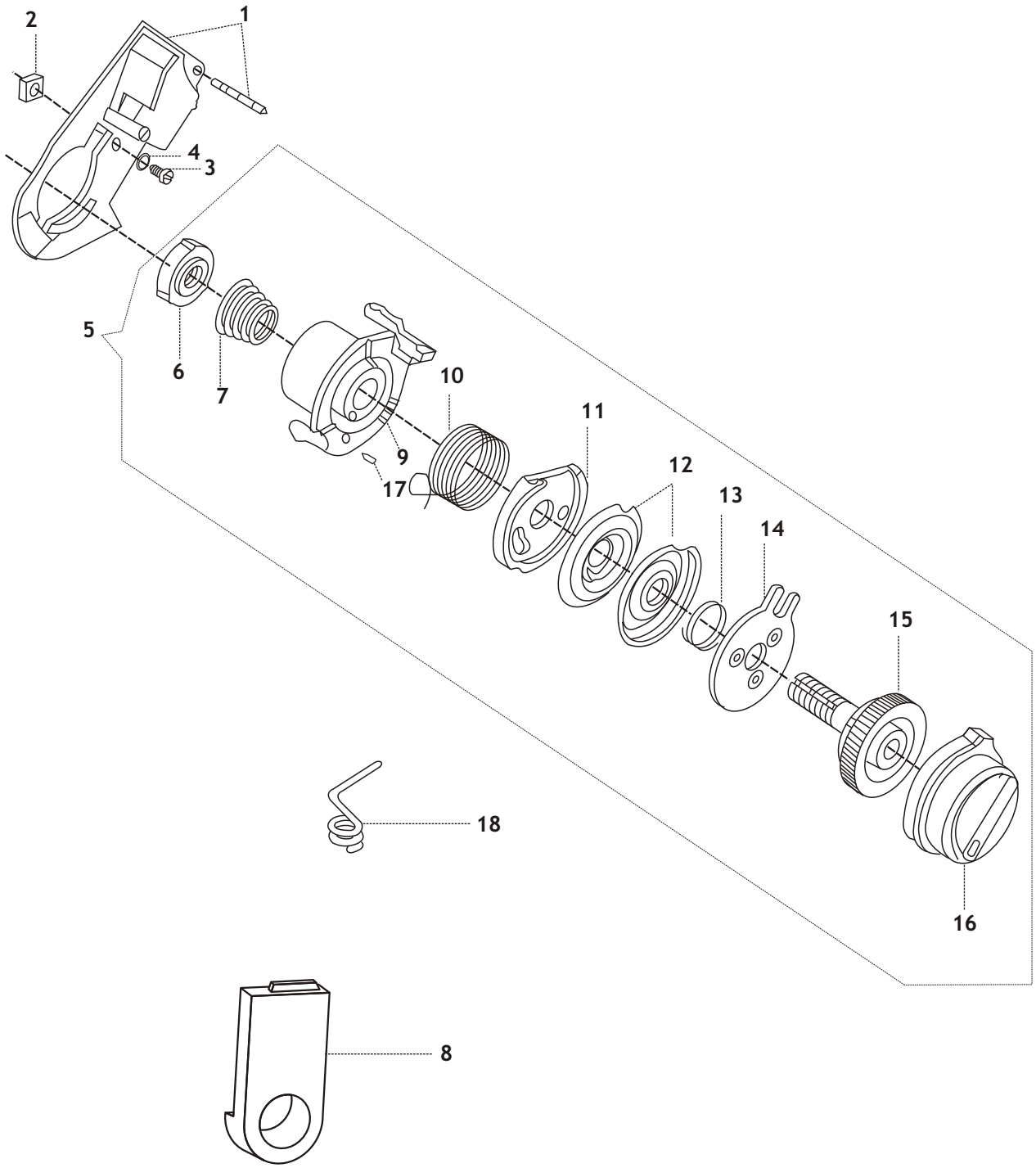

REF.	Nº. PEÇA OU CONJUNTO	DESCRIÇÃO
01	356040452	Capa do mecanismo de tensão
02	514698451	Porca de fixação
03	141808457	Parafuso da capa
04	356443000	Arruela
05	356088457	Conjunto do mecanismo de tensão
06	356095000	Porca do pino roscado
07	356096000	Mola cônica
08	356843466	Capa da tampa frontal
09	356089000BUY	Suporte do mecanismo de tensão
10	356097000	Mola do tensor
11	356091000	Protetor da linha
12	356094000	Discos de tensão
13	358123000	Mola dos discos
14	358124000	Placa de pressão dos discos
15	356092451	Pino roscado
16	356090457	Dial indicador da tensão
17	356246900	Pino do suporte do mecanismo de tensão
18	445784000	Guia fio

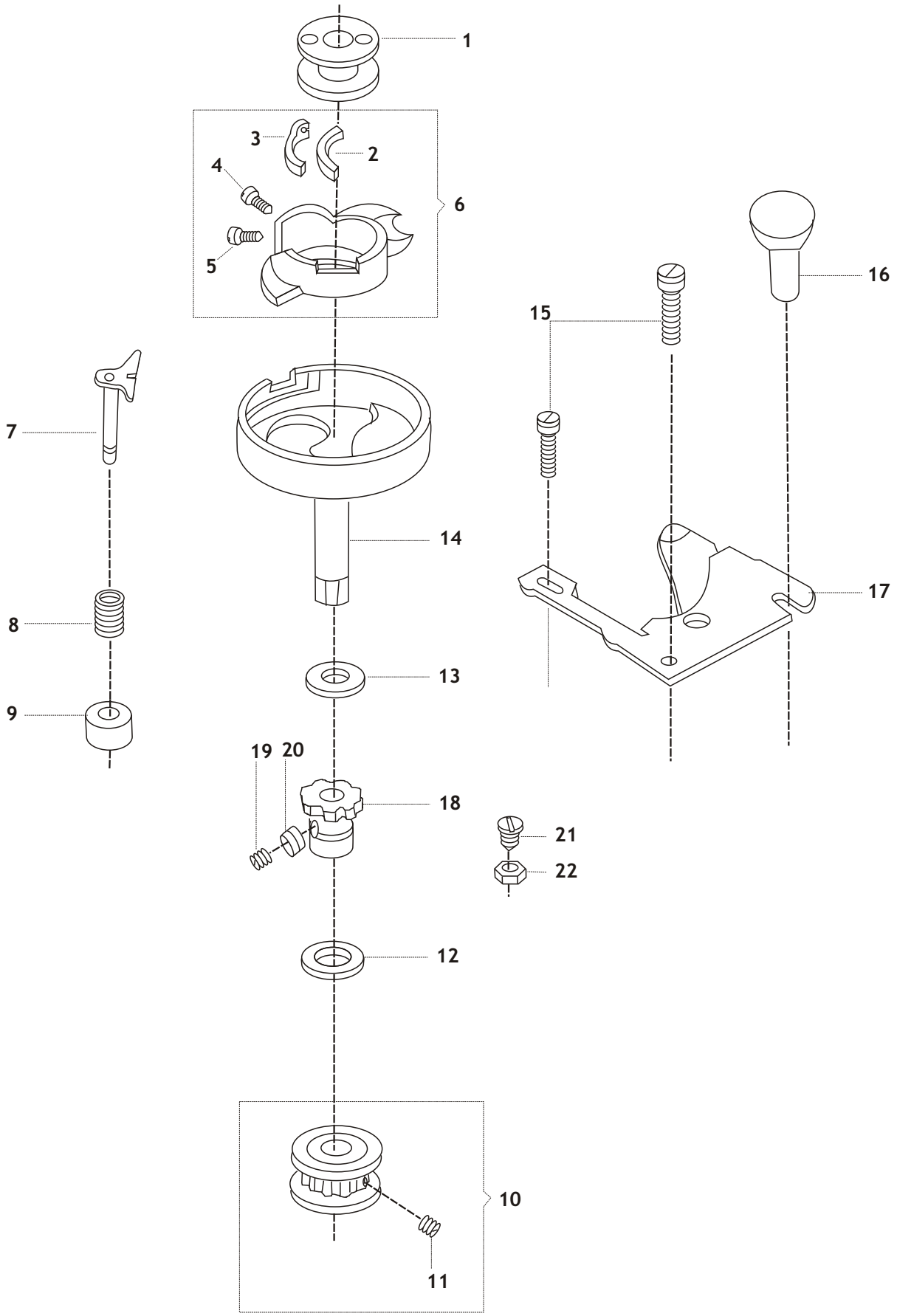
1
3
2
4
6
5
16
15
7
14
17
8
13
9
19
20
18
21
22
12
10
11

REF.	Nº. PEÇA OU CONJUNTO	DESCRIÇÃO
01	172336000BUY	Bobina plástica
02	356490451	Segmento da mola do tensionador da caixa de bobina
03	314715000	Mola do tensionador da caixa de bobina
04	355254451	Parafuso de regulagem
05	139975452	Parafuso do segmento da mola
06	421325001	Caixa da bobina completa
07	358021000	Retentor da caixa da bobina
08	358018900	Mola do retentor
09	358019900	Anel do retentor
10	446235000	Polia da lançadeira completa
11	141803451	Parafuso de fixação da polia
12	382861906	Arruela de encosto
13	353453000	Arruela de encosto da lançadeira
14	353366000	Lançadeira completa
15	354917451	Parafuso da chapa de posicionamento
16	357349451	Pino da chapa de posicionamento
17	44873001	Chapa posicionadora da caixa de bobina
18	353410900	Bucha da lançadeira
19	141938833	Parafuso da bucha da lançadeira
20	353367451	Porca da bucha da lançadeira
21	141844451	Parafuso regulador da altura
22	618638005	Porca do regulador da altura

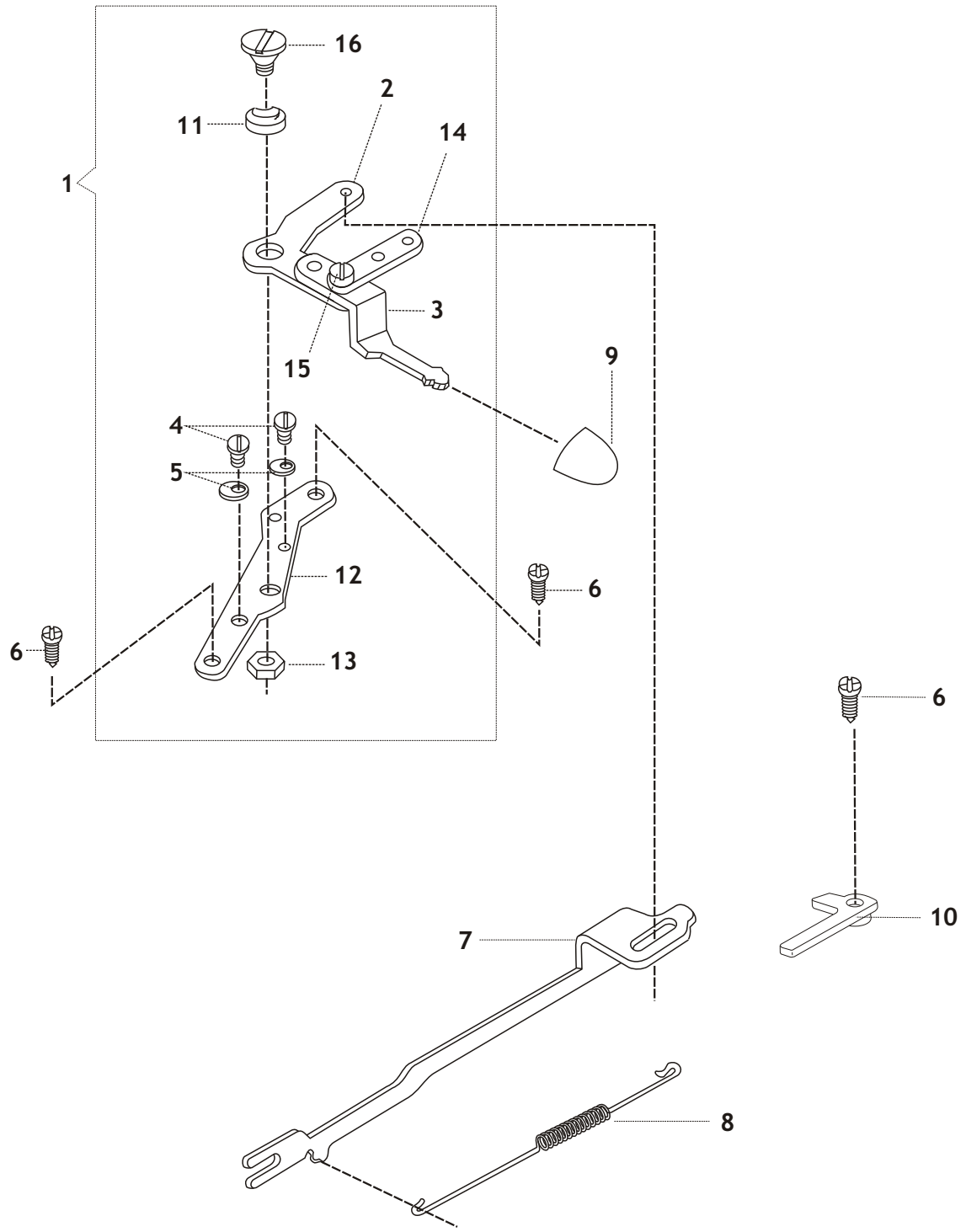
16
2
11
14
1
3
15
9
4
5
12
6
6
13
6
10
7
8

REF.	Nº. PEÇA OU CONJUNTO	DESCRIÇÃO
01	179893000	Alavanca completa
02	37246000	Alavanca sem suporte
03	446394000	Alavanca
04	141913451	Parafuso do limitador de curso
05	446904000	Limitador do curso da alavanca
06	113455001	Parafuso do suporte da alavanca
07	37933002	Braço do suporte vibratório
08	357976900	Mola do braço acionador
09	358145900	Botão da alavanca
10	445780000	Protetor plástico do fio do farolete
11	49204000	Arruela do parafuso de fixação da alavanca
12	531793000	Suporte do mecanismo da largura do ponto
13	54591451	Porca
14	44556000	Extensão
15	139866451	Parafuso de fixação da alavanca e extensão
16	354825451	Parafuso de fixação da alavanca no suporte

MECANISMO DAS TRÊS POSIÇÕES DA AGULHA

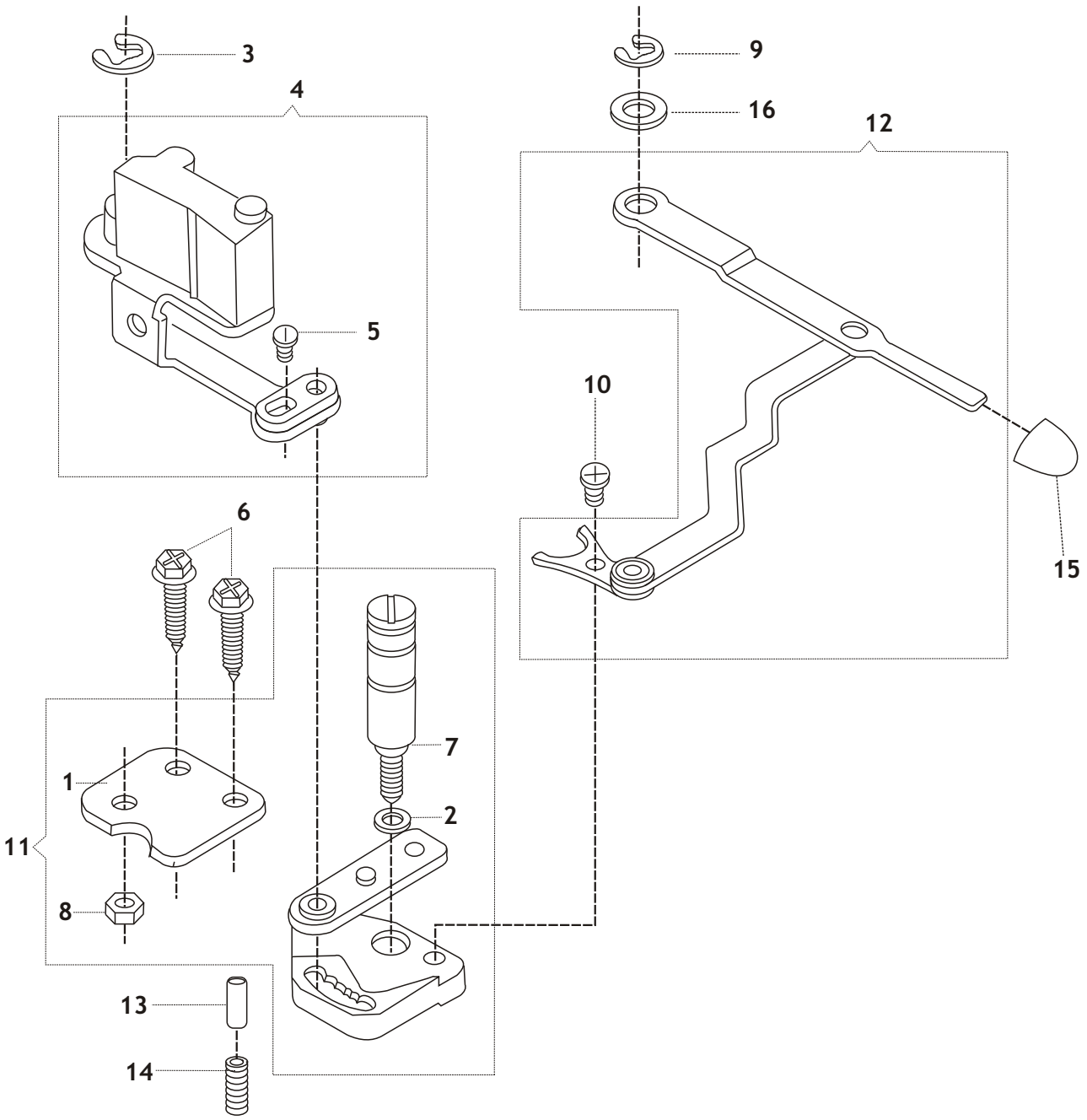

REF.	Nº. PEÇA OU CONJUNTO	DESCRIÇÃO
01	446401000	Placa da alavanca seletora da agulha
02	353585000	Colar do eixo seguidor do disco
03	445721000	Anel de retenção
04	356735001	Alavanca do bloco curvo completa
05	141913451	Parafuso do braço seguidor
06	113455001	Parafuso da placa do suporte posicionador
07	357089000	Pino guia do seguidor do disco
08	54591451	Porca do pino guia do seguidor do disco
09	445486000	Anel de retenção
10	141913451	Parafuso da alavanca seletora da posição da agulha
11	356838000	Seletor da posição da agulha
12	356744000	Alavanca seletora da posição da agulha completa
13	356228000	Pino do suporte posicionador da alavanca
14	444800000	Mola do pino
15	358145900	Botão plástico da alavanca
16	49204000	Arruela de pressão

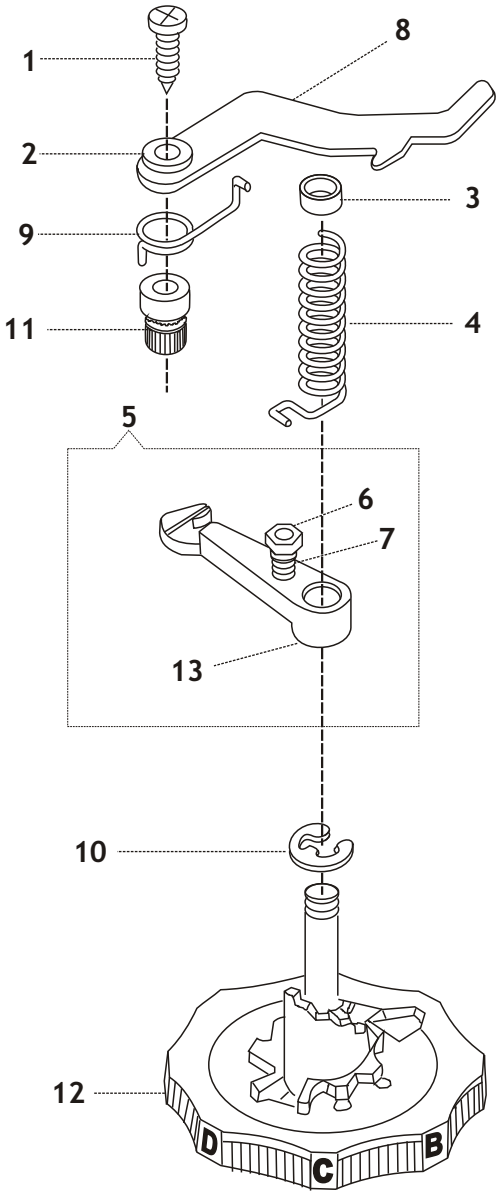
1
2
3
4
5
6
7
8
9
10
11
12
13
D
C
B

REF.	Nº. PEÇA OU CONJUNTO	DESCRIÇÃO
01	354826451	Parafuso da alavanca do seguidor
02	356751000	Bucha da alavanca do seguidor
03	353548000BUY	Anel da mola do seguidor de disco
04	356768000	Mola do seguidor de disco
05	356770000	Seguidor de disco completo
06	531699451	Porca do seguidor
07	445341000	Pino do seguidor
08	356750000	Alavanca do seguidor
09	356752000	Mola de retorno
10	603908001	Anel de retenção
11	357000000	Pino de desengate da alavanca seguidora
12	356749454	Dial e came seletor de bordados
13	356769901	Seguidor do disco

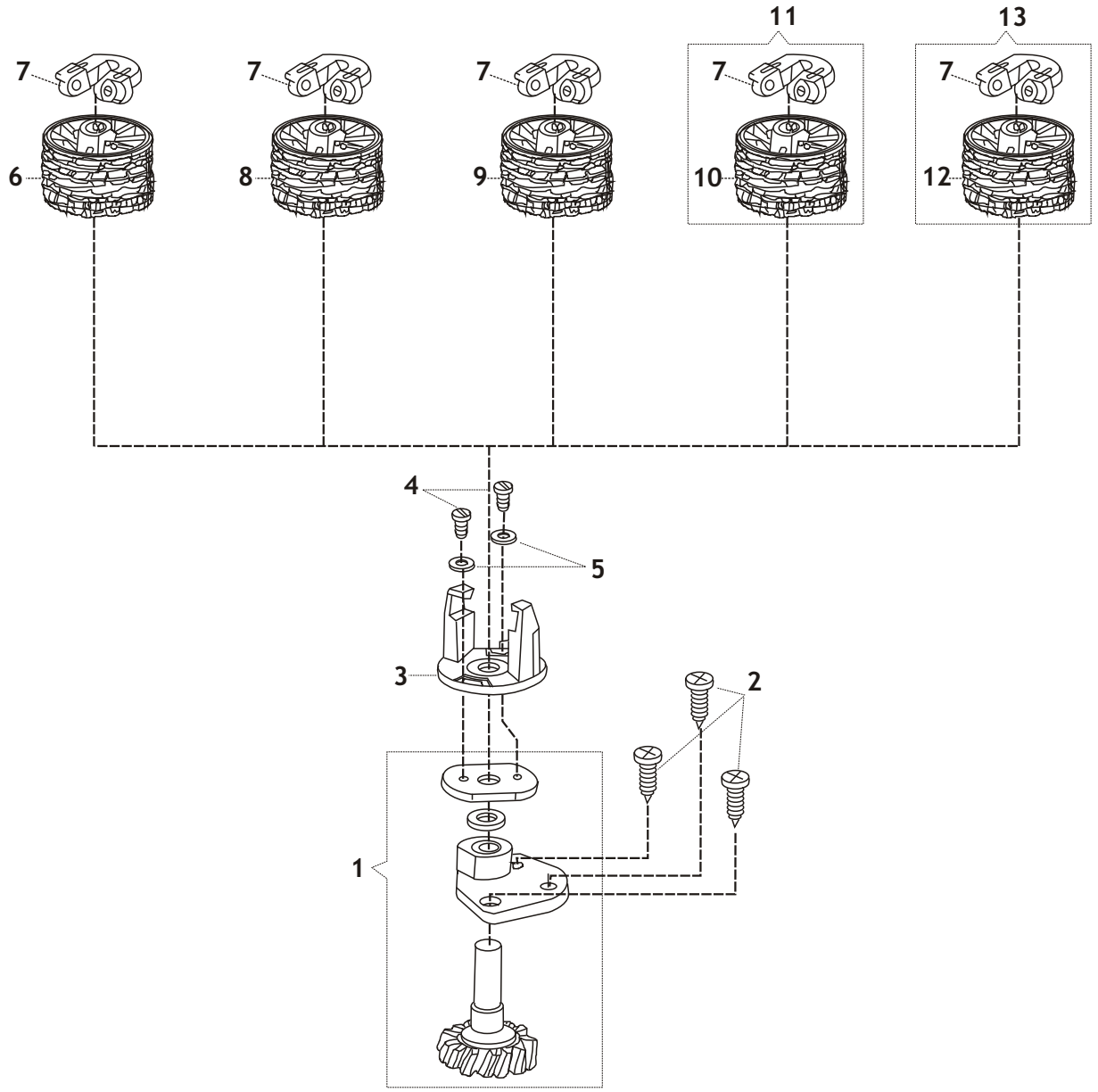
11
13
7
7
7
7
7
6
8
9
10
12
4
5
3
2
1

MECANISMO DO DISCO DE COMANDO E PILHA DE DISCOS

REF.	Nº. PEÇA OU CONJUNTO	DESCRIÇÃO
01	356982000	Conjunto da engrenagem do disco
02	113455012	Parafuso posicionador
03	356971451	Arrastador plástico do came gravado
04	141920455	Parafuso posicionador
05	356830003	Arruela
06	356969451	Pilha plástica do disco - came 1
07	3569965452	Fixador plástico dos cames
08	356970451	Pilha plástica do disco - came 2 (Acessório)
09	358157451	Pilha plástica do disco - came 3 (Acessório)
10	358201900	Pilha plástica do disco - came 4 (Acessório)
11	358202451	Pilha plástica do disco - came 4 com fixador (Acessório)
12	358211900	Pilha plástica do disco - came 5 (Acessório)
13	358212451	Pilha plástica do disco - came 5 com fixador (Acessório)

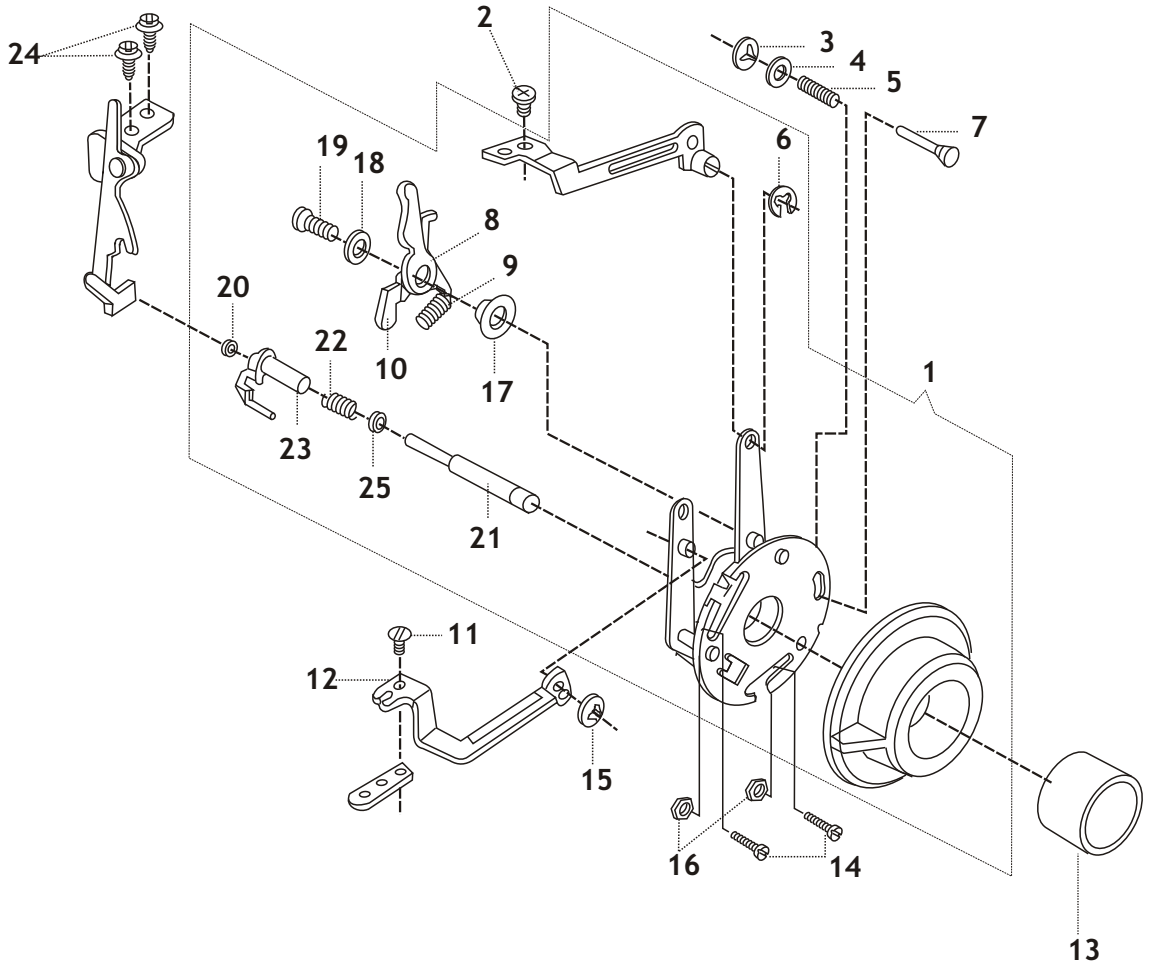
24
2
3
4
5
7
6
19
18
8
9
20
22
10
17
1
23
25
21
11
12
15
16
14
13

MECANISMO DO COMPRIMENTO DO PONTO E CASEADOR AUTOMÁTICO

REF.	Nº. PEÇA OU CONJUNTO	DESCRIÇÃO
01	357010943	Caseador completo
02	141913451	Parafuso da alavanca de ligação
03	408030000	Anel de retenção
04	445808000	Arruela
05	179949000	Mola do pino de montagem
06	445486000	Anel de retenção
07	357119000	Pino de montagem
08	353321000	Alavanca do seguidor do came
09	358102000	Mola do seguidor do came
10	353320000	Seguidor do came
11	141913451	Parafuso da alavanca de ligação
12	356748000	Alavanca esquerda do braço
13	356653479	Botão do retrocesso
14	113513451	Parafuso da placa de montagem
15	445486000	Anel de retenção
16	53640819	Porca do parafuso da placa de montagem
17	353319000	Bucha do seguidor do came
18	445539000	Arruela
19	113372451	Parafuso
20	618638005	Porca
21	356650000	Pino do regulador de alimentação
22	44892000	Mola
23	357094000BUY	Pino posicionador da alimentação
24	358499451	Parafuso
25	356830001	Arruela

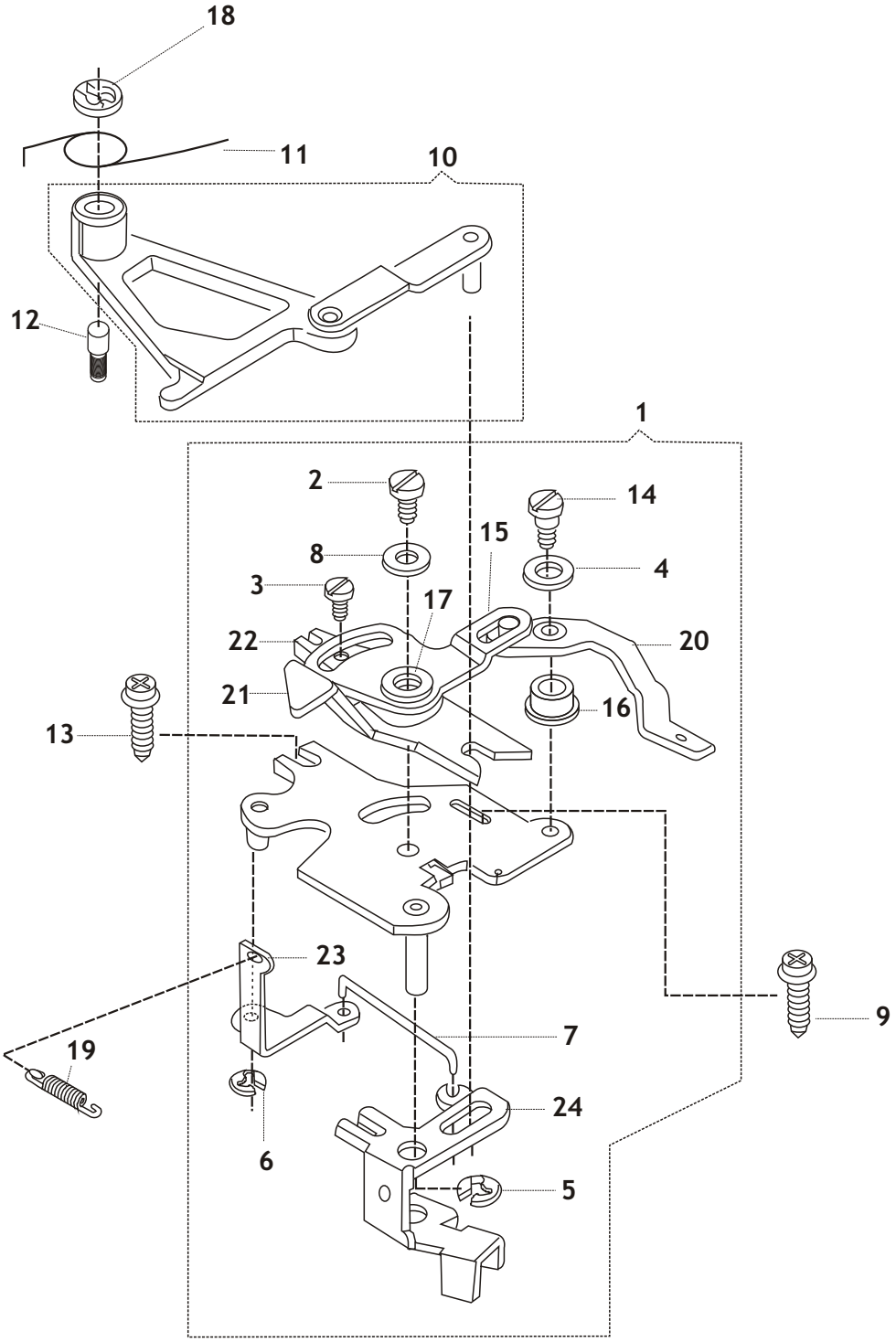
18
11
10
12
1
2
14
15
8
4
3
17
22
20
21
16
13
23
9
7
19
24
6
5

REF.	Nº. PEÇA OU CONJUNTO	DESCRIÇÃO
01	531749001	Conjunto completo do mecanismo
02	113423451	Parafuso da placa de ajuste da alavanca do CCF
03	141913451	Parafuso de regulagem da placa
04	179898001	Arruela
05	445721000	Anel de retenção
06	445486000	Anel de retenção
07	353473000	Ligação do cotovelo com a alavanca
08	543531000	Arruela
09	113455003	Parafuso da placa de montagem
10	356839000	Conjunto da articulação do seguidor
11	357003000	Mola de retorno do seguidor de disco
12	353344000	Pino do seguidor do came
13	355243451	Parafuso da placa de montagem
14	113424451	Parafuso da alavanca de ajuste do CCF
15	531754000	Chapa de ajuste da alavanca do CCF
16	353334000	Bucha da alavanca de ajuste do CCF
17	353492000	Arruela de pressão do parafuso de regulagem da placa
18	445486000	Anel de retenção do conjunto da biela
19	356605000	Mola do braço regulador de ponto
20	531752453	Alavanca de ajuste do CCF
21	353330001	Braço de acionamento do CCF
22	353331000	Excêntrico do braço de acionamento do CCF
23	356166000	Alavanca de engate da mola do braço regulador do ponto
24	353329000	Suporte do engate do CCF

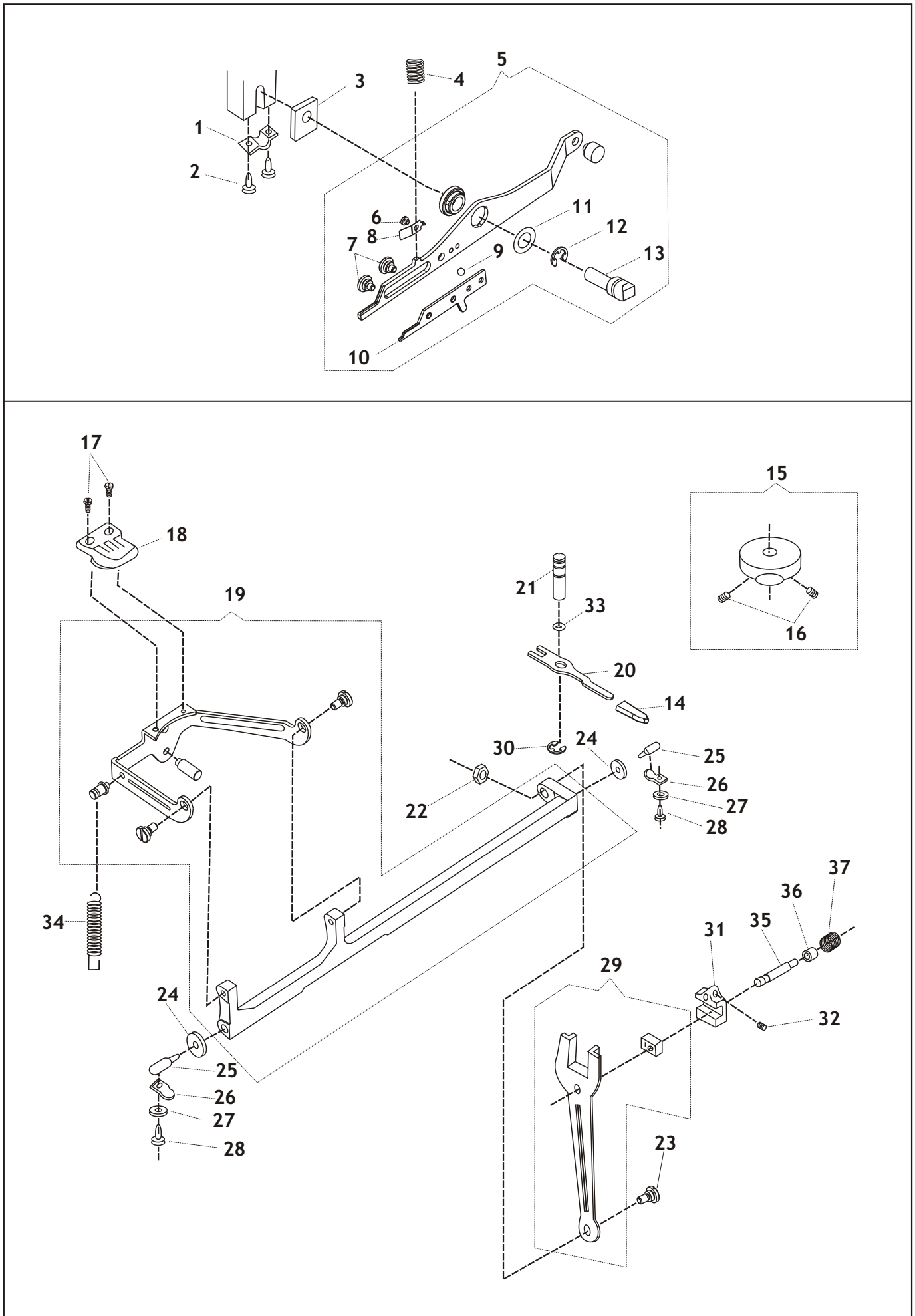
1
2
3
4
5
6
7
8
9
10
11
12
13
14
15
16
17
18
19
20
21
22
23
24
25
26
27
28
29
30
31
32
33
34
35
36
37

REF.	Nº. PEÇA OU CONJUNTO	DESCRIÇÃO
01	446485000	Grampo do pino de articulação
02	113455001	Parafuso do grampo
03	179955000	Espaçador
04	446249000	Mola da alavanca
05	358003000	Alavanca levantadora completa
06	357863900	Parafuso da mola do stop
07	357862900	Parafuso do guia da alavanca
08	357807900	Mola do stop esférico
09	357919900	Stop esférico
10	357806900	Alavanca liberadora da esfera
11	353427000	Arruela
12	353428000	Anel de retenção
13	353448000	Pino excêntrico da alavanca
14	357877900	Botão da alavanca
15	446228000	Came do dente impelente, completo
16	544118000	Parafuso do came
17	355235451	Parafuso do dente impelente
18	179891000SdB	Dente impelente
19	358069000	Eixo oscilante completo
20	358226900	Alavanca levantadora dos dentes
21	358285900	Pino de articulação da alavanca levantadora dos dentes
22	53648452	Porca do parafuso do garfo de alimentação
23	531623451	Parafuso do garfo de alimentação
24	353397000BUY	Arruela
25	446487001BUY	Centralizador do eixo oscilante
26	446484000	Grampo do centralizador do eixo oscilante
27	353375451	Arruela
28	113455001	Parafuso do grampo
29	357641000	Garfo de alimentação completo
30	445486000	Anel de retenção
31	446486000E	Regulador da alimentação completo
32	141925833	Parafuso do regulador da alimentação
33	359764900	Arruela da alavanca levantadora dos dentes

CONTINUA

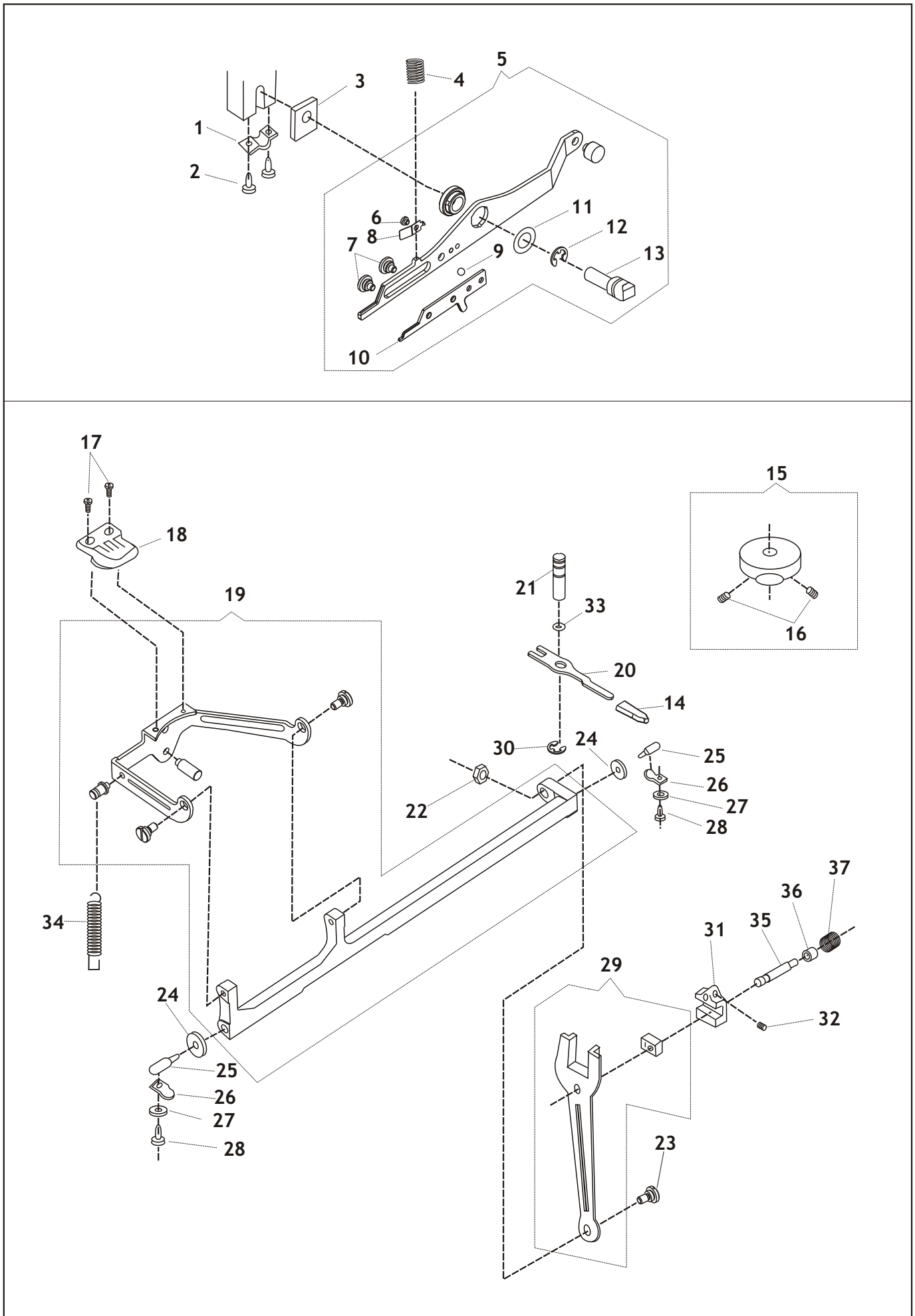
1
2
3
4
5
6
7
8
9
10
11
12
13
14
15
16
17
18
19
20
21
22
23
24
25
26
27
28
29
30
31
32
33
34
35
36
37

REF.	Nº. PEÇA OU CONJUNTO	DESCRIÇÃO
34	357983900	Mola da barra de alimentação
35	446483000	Pino do regulador
36	445768000	Bucha plástica da mola de retorno
37	179890000	Mola de retorno

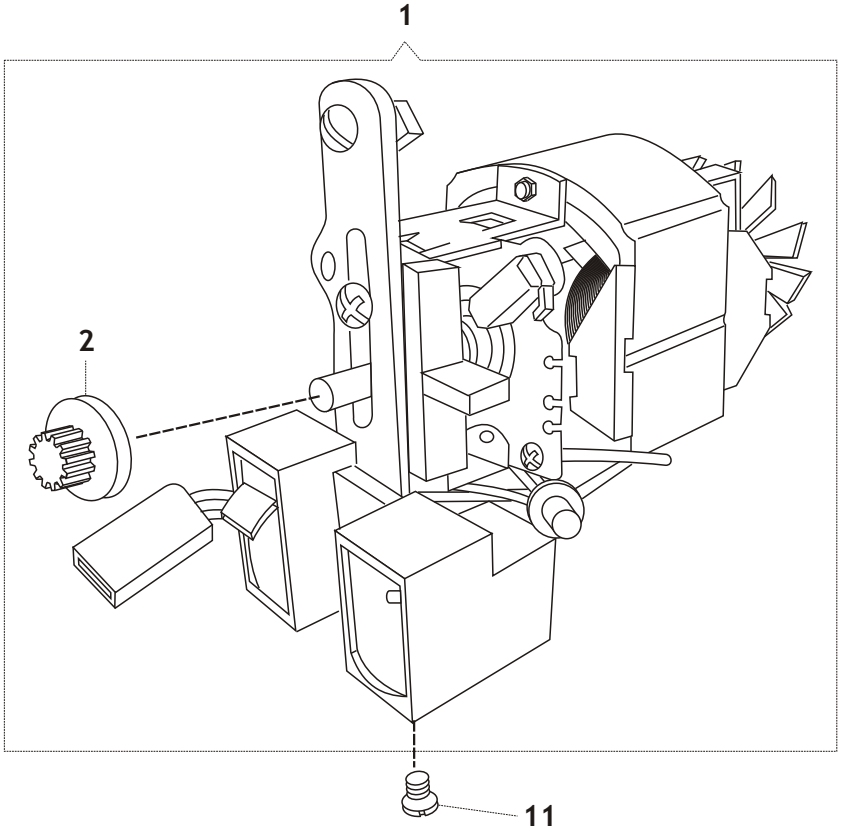
1
2
11

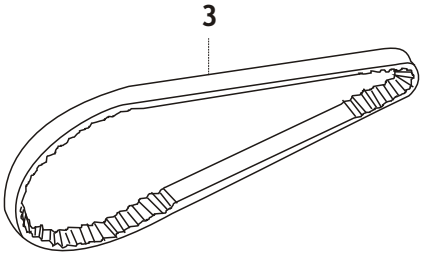
3

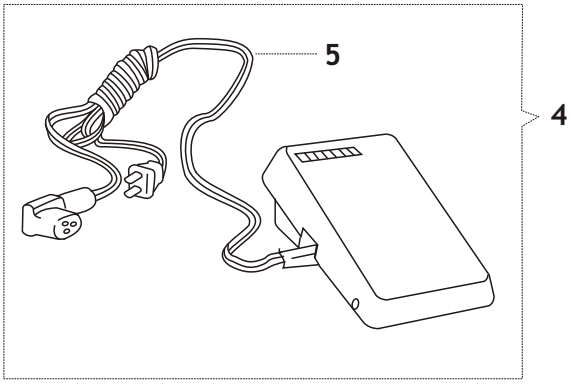
5
4

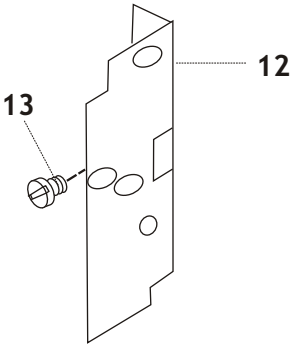
12
13

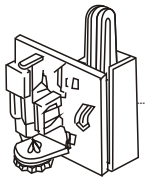
7

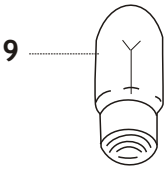
9

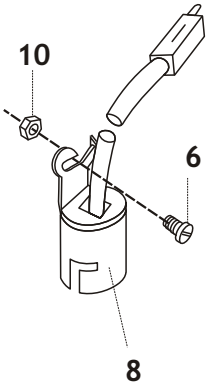
10
6
8

REF.	Nº. PEÇA OU CONJUNTO	DESCRIÇÃO
01	362180027	Motor completo 120V - 160W
01	362180028	Motor completo 220V - 160W
02	988761001	Polia do motor
03	353518001	Correia do motor
04	362095052	Controlador 120V completo
04	362095053	Controlador 220V completo
05	604874109	Cordão com plugue
06	354592451	Parafuso da placa do soquete
07	362139008	Placa do controlador 120V
07	362139009	Placa do controlador 220V
08	362001008	Farolete L-15
09	35820710120	Lâmpada 120V - 10W
09	35820710220	Lâmpada 220V - 10W
10	618638005	Porca do parafuso da placa do soquete
11	113370451	Parafuso de fixação do motor
12	358151900	Chapa defletora
13	354592451	Parafuso da chapa defletora

SINGER®

AT HOME WORLDWIDE

P/N 359185002 SET/06 Rev. 01