Lista de Peças
Máquina de Costura

ML 618 B

Più Bella

© 2004 SINGER DO BRASIL
TODOS OS DIREITOS
RESERVADOS

® Marca registrada da THE SINGER COMPANY LIMITED

Impresso no Brasil

P/N358381001 MAI/04

DESCRIÇÃO DOCONJUNTO	PAGINA
ACESSÓRIOS	02e03
BASE,CABEÇOTE, CHAPADEAGULHAECORREDIÇA	04e05
TAMPAS	06e07
MECANISMO DABARRADEAGULHAEESTICAFIO	08a11
MECANISMO DABARRADOCALCADOR	12e13
MECANISMO DEACIONAMENTODOS EIXOSDO BRAÇO	14e15
VOLANTE	16e17
MECANISMO DE TENSÃO	18e19
LANÇADEIRA	20e21
MECANISMO DALARGURADO PONTO	22e23
MECANISMO DASTRÊSPOSIÇÕESDAAGULHA	24e25
MECANISMO DO DIAL SELETOR DEBORDADOS	26e27
MECANISMO DO DISCO DE COMANDO E PILHADE DISCOS	28e29
MECANISMO DALARGURADO PONTO E CASEADORAUTOMÁTICO	30e31
MECANISMO DO CONTROLEAUTOMÁTICODEALIMENTAÇÃO	32e33
SISTEMADEALIMENTAÇÃO	34a37
SISTEMAELÉTRICO	38e39

ACESSÓRIOS

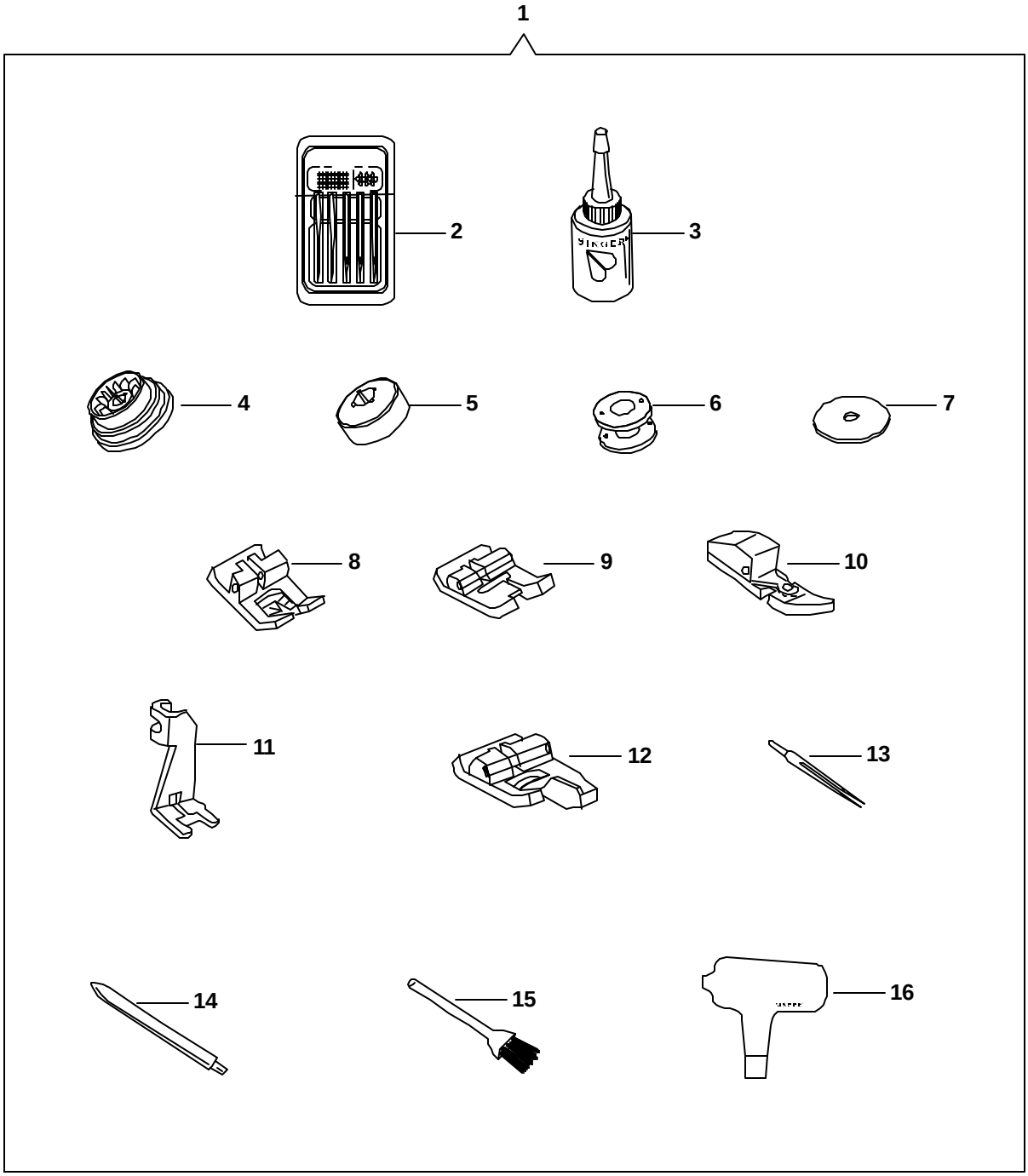

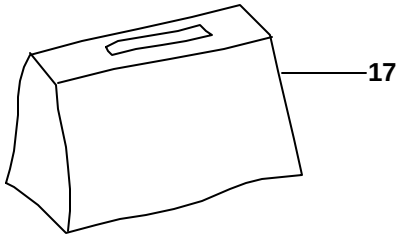

REF. NO DESENHO	Nº DAPEÇA OU CONJUNTO	DESCRIÇÃO
01	357767008	Conjuntodeacessórioscompleto
02	353364000	Blistercomagulhas
03	358129001	Frascodeóleo
04	179967461	Prendedordocarretel(grande)
05	507664467	Prendedordocarretel(pequeno)
06	172336000BUY	Bobinaplástica
07	8879656	Arrueladefeltro
08	446492000	Pécalcadorespecial
09	161927000	Pécalcadorparacaseado
10	507836000BUY	Pécalcadorparapregarzíper
11	179911000BUY	Pécalcadorparapregarbotão
12	356630000BUY	Pécalcadorparabainhainvisível
13	531868000	Agulhadupla2025-14
14	356942453	Pinoportacarretelparaagulhadupla
15	546358000	Pincel paralimpeza
16	357306000	Chavedefendaespecial
17	357792452	Capadevinilparamáquina

BASE, CABEÇOTE, CHAPAS DEAGULHAECORREDIÇA

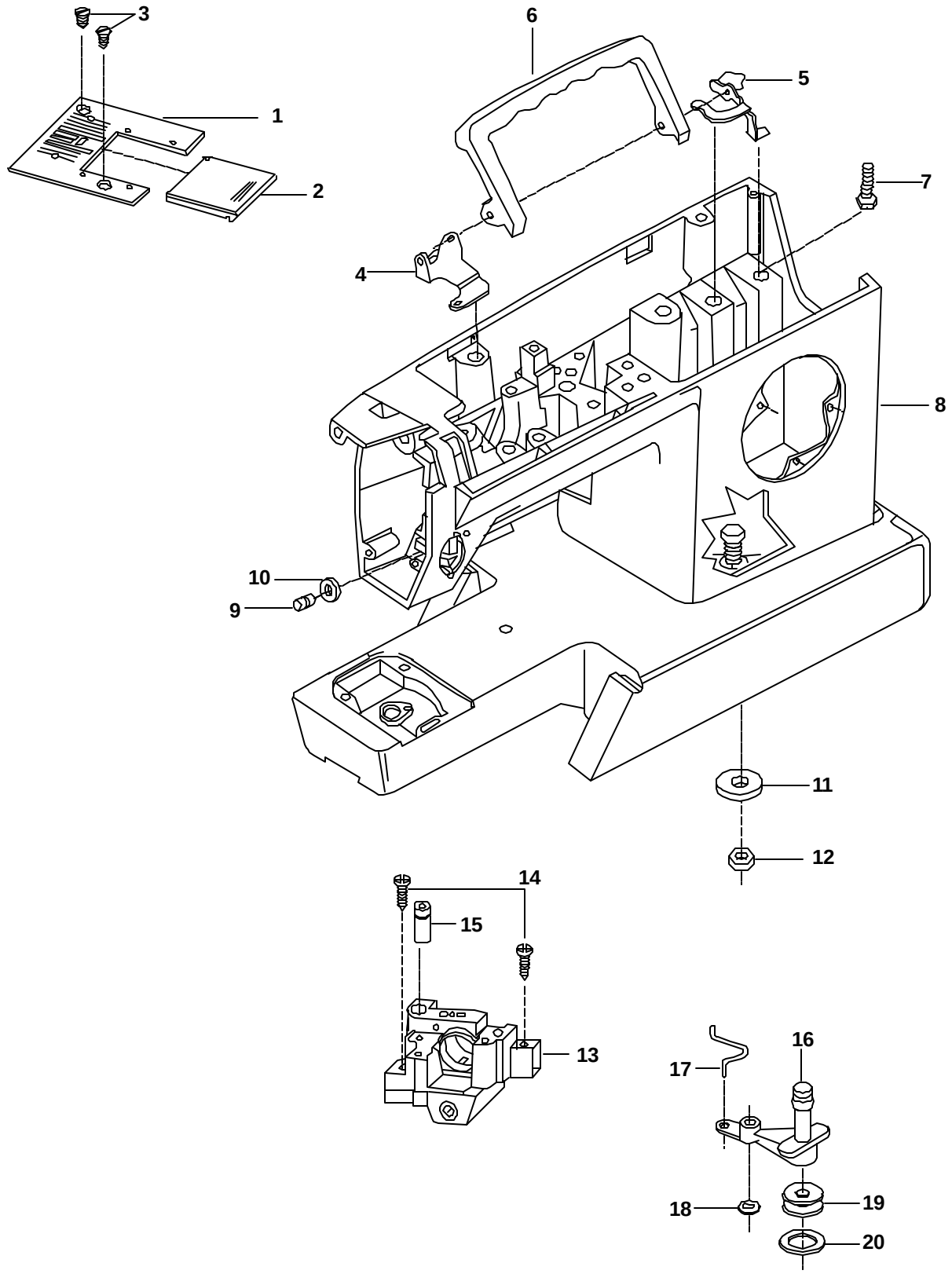

P/N358381001 MAI/04

REF. NO DESENHO	Nº DAPEÇA OU CONJUNTO	DESCRIÇÃO
01	357745001	Chapadaagulhacompleta
02	357191001	Visordabobina
03	358138451	Parafusosdefixação
04	357720000	Chapa esquerda daalça
05	357740001	Chapa direita daalça
06	357703900	Alça
07	357020451	Parafusodaestruturatraseira
08	357746001	Cabeçoteebasecompletos
09	357438001	Pinodealíviodatensão
10	357464002	Arruela
11	353375451	Arruela
12	514608000	Porca
13	446347931	Estruturatraseiradocabeçotecompleta
14	113455006	Parafuso
15	357019000	Pinodatampasuperior
16	531767452	Conjuntodoenchedordebobina
17	531766000	Mola
18	445486000	Anelderetenção
19	44440001	Polia
20	15287701	Aneldoenchedor

TAMPAS

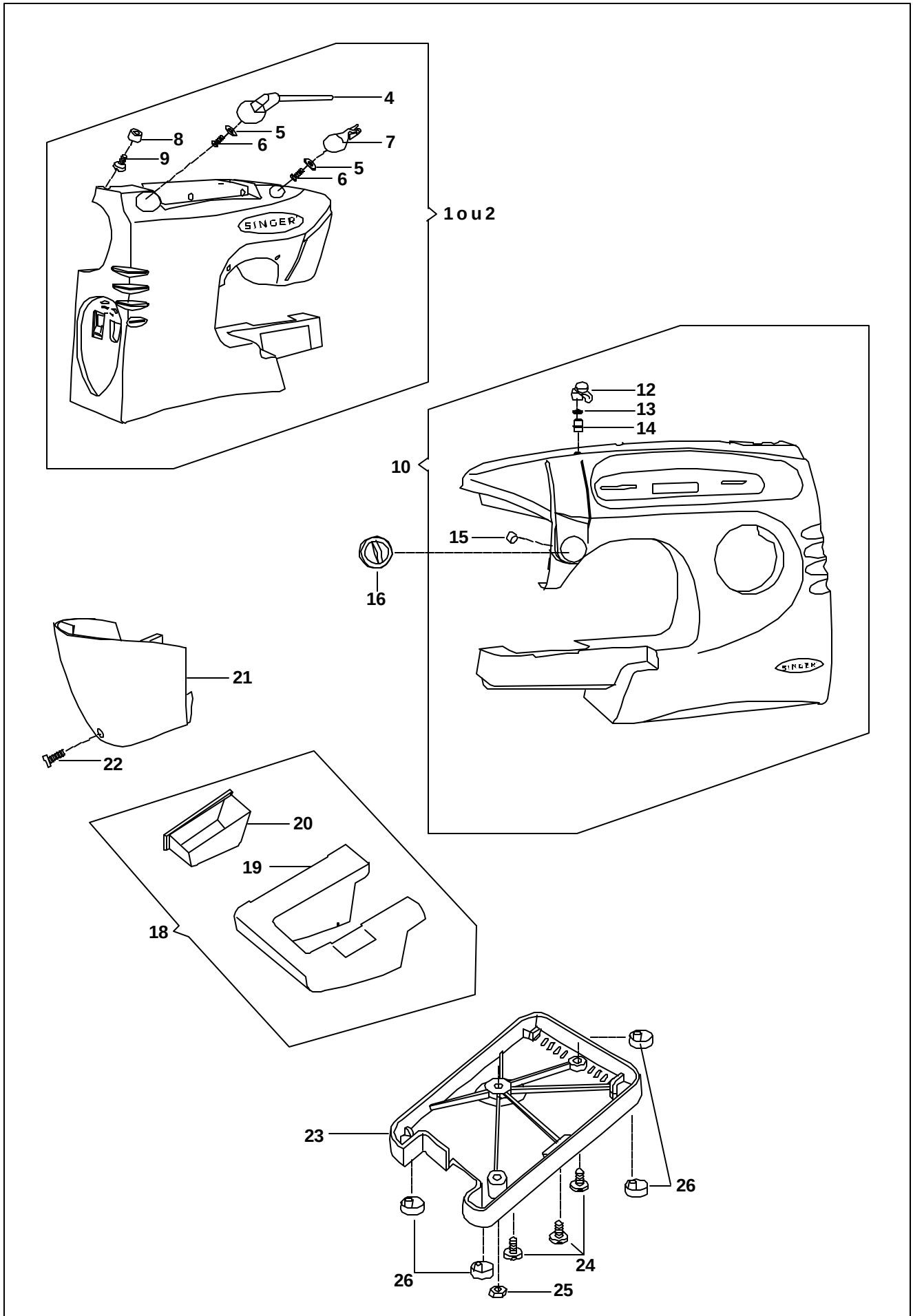

P/N358381001 MAI/04

REF. NO DESENHO	Nº DAPEÇA OU CONJUNTO	DESCRIÇÃO
01	357732002	Tampatraseiracompleta-110V
02	357732003	Tampatraseiracompleta-220V
03	357733002	Tampatraseiracomgravação
04	357704900	Pinodoporta-carretel
05	446138000	Arruela
06	356116451	Parafuso
07	357705900	Guiafio
08	357718900	Stopdoenchedordebobina
09	113375452	Parafusodostop
10	357729033	Tampafrontalcompleta
12	356047000	Conjuntodatensão
13	141936833	Parafusoregulador
14	44794000	Retentordoparafusoregulador
15	356127000	Aneldecompressão
16	357734008	Dial gravadodomecanismodetensão
18	357701451	Extensãocompletadabase
19	357701900	Extensãodabase
20	357702900	Alojamentodeacessórios
21	357735003	Tampafrontal
22	354133453	Parafusodatampafrontal
23	357782900BUY	Tampamoldadainferiordabase
24	113455001	Parafusosdatampadabase
25	514608000	Porcadatampainferior
26	353559451	Plugsdeborrachadeapoiodamáquina

MECANISMO DA BARRA DE AGULHA E ESTICA-FIO

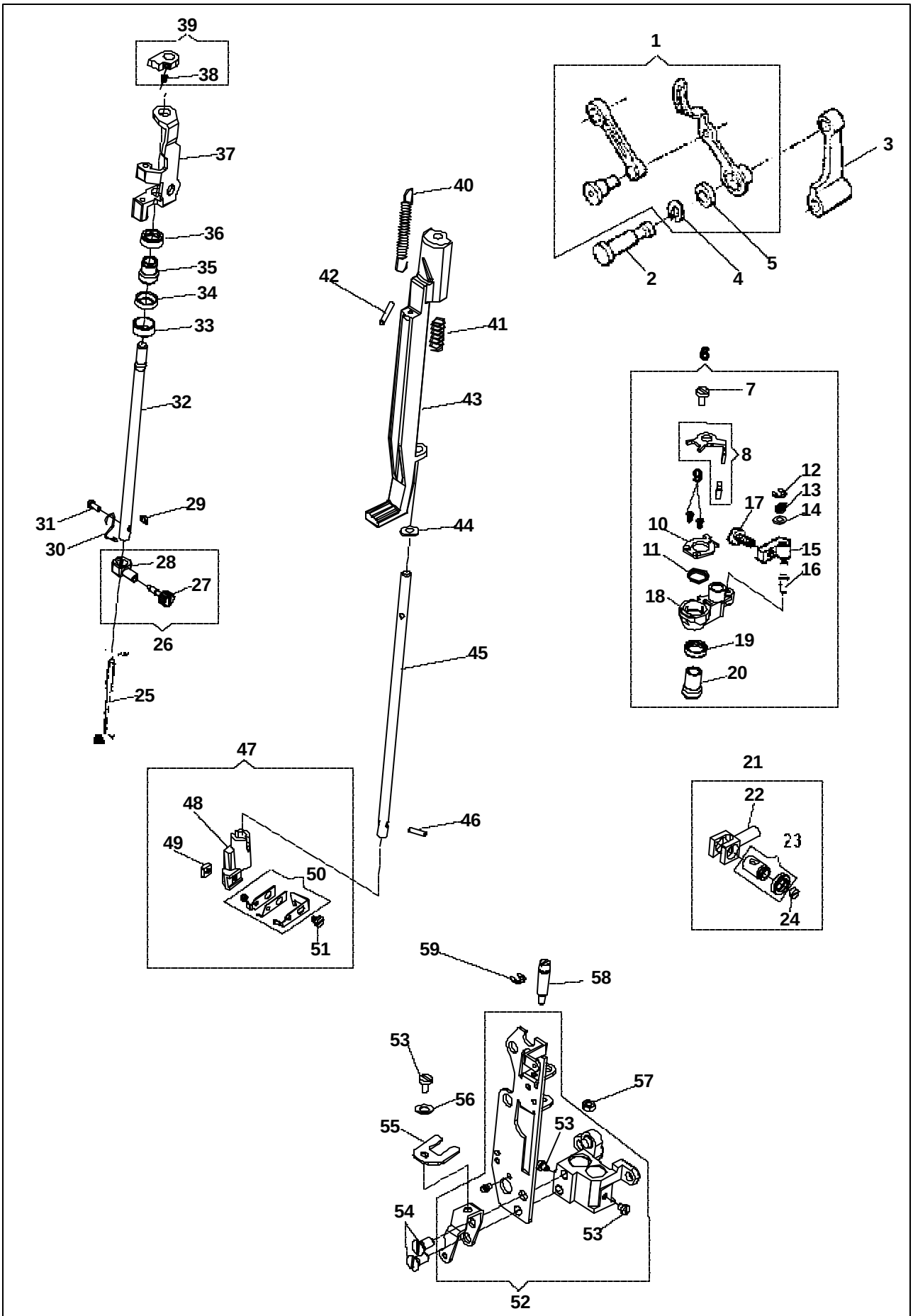

REF. NO DESENHO	Nº DAPEÇA OU CONJUNTO	DESCRIÇÃO
01	445672000	Conjuntocompletodoestica-fio
02	357788000	Pinodeligaçãoestica-fio/biela
03	446357000	Bieladabarradeagulha
04	445486000	Anelderetenção
05	543531000	Arrueladopinodoestica-fio
06	358049001	Cj.dearticulação-barradeagulha
07	354826451	Parafusodabarradeagulha
08	358050000	Cj.dosuportedolimitadordaagulha
09	357925900	Parafusodacoberturadosuportevibratório
10	357871900	Coberturadosuportevibratório
11	357911900	Moladacoberturadosuportevibratório
12	179926451	Anelderetenção
13	357504000	Moladosuportedobraçoacionadordabarradeagulha
14	446138000	Arrueladosuportedobraçoacionadordabarradeagulha
15	357503000	Suportedobraçoacionadordabarradeagulha
16	357502001	Pinodosuportedobraçoacionadordabarradeagulha
17	355272451	Parafusodosuportedobraçoacionadordabarradeagulha
18	353521000	Suportedobraçoacionadordabarradeagulha
19	357615000	Retentordabuchaesféricasuperior
20	357897900	Buchaesféricasuperior
21	353549940	Conjuntodopinodeligaçãodabarradeagulha
22	358051000	Pinodearticulaçãodabarradaagulha
23	358052000	Conjuntodopinodearticulaçãodabarradaagulha
24	141916833	Parafusoderetençãodabarradeagulha
25	204514100	Agulha2045-tamanhoNBR14
26	357430001	Conjuntodoprendedordaagulha
27	355248451	Parafusoprendedordaagulha
28	357429001	Prendedordaagulha
29	37943000	Chaveta
30	357421001	Guialinha
31	141920455	Parafusodo guialinha
32	357866900	Barradaagulha
33	446361001	Colarderegulagem

REF. NO DESENHO	Nº DAPEÇA OU CONJUNTO	DESCRIÇÃO
34	357981900	Assentodabuchaesféricainferior
35	357899901	Buchaesféricainferior
36	357898901	Luvadabuchaesféricainferior
37	357870900	Suportedomecanismodoenfiadordelinha
38	357921900	Parafusodolimitadordo enfiadordelinha
39	358053000	Conjuntodolimitadordoenfiadordelinha
40	357913900	Moladosuportedaalavancado enfiador delinha
41	357912900	Moladocamedaalavancado enfiador delinha
42	357869900	Moladaalavancado enfiador delinha
43	357872900	Suportedaalavancado enfiador delinha
44	357920900	Aneldeborracha
45	357865900	Eixodo enfiador delinha
46	358047000	Conjuntodoeixodo enfiador delinha
47	357071000	Conjuntodosuportedo enfiador delinha
48	357873900	Suportedo enfiador delinha
49	357923900	Porca
50	358070000	Conjuntodoganchodo enfiador delinha
51	357922900	Parafusodo enfiador delinha
52	358043000	Conjuntodacaixadabarradeagulhaebarradepressão
53	354592451	Parafusodefixaçãodocolardabuchainferior
54	113480451	Parafusodemontagemdachapadacaixa
55	354592451	Chapaguiadosuportedoenfiadordelinha
56	358162000	Arruela
57	335793451	Porca
58	446359000	Pinodosuportevibratóriodabarradaagulha
59	445721000	Anelderetenção

MECANISMO DABARRA DO CALCADOR

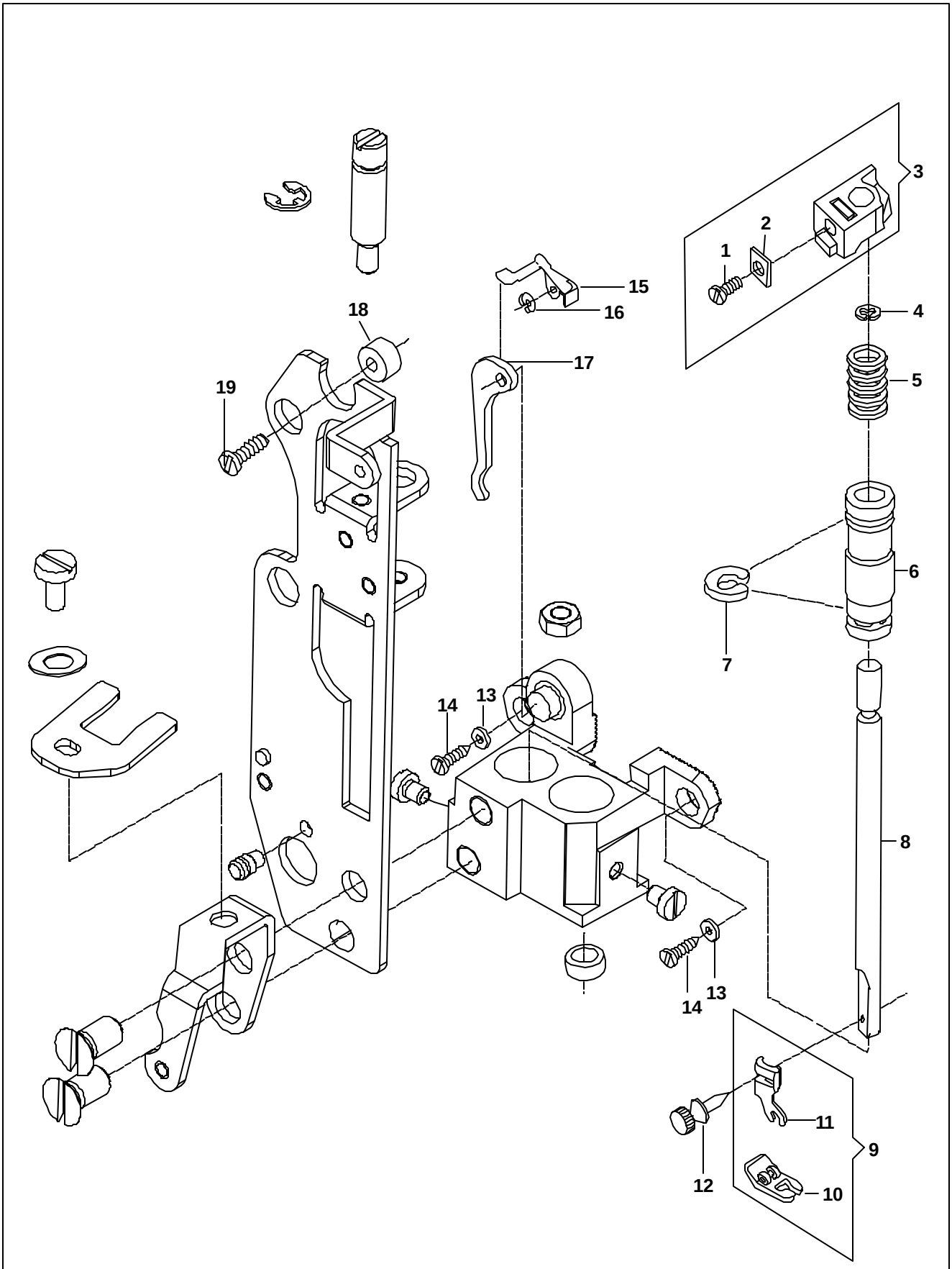

REF. NO DESENHO	Nº DAPEÇA OU CONJUNTO	DESCRIÇÃO
01	355279451	Parafusodosuportedabarradocalcador
02	353367451	Porcadosuportedabarradocalcador
03	357363000	Suportedabarradocalcadormontado
04	353215000	Anelderetenção
05	357362000	Moladabarradocalcador
06	445947002	Buchadabarradocalcador
07	357604000	Anelderetenção
08	357602000	Barradocalcador
09	446372000	Pécalcadorcompletop/zigue-zague
10	446371000	Pécalcadorparazigue-zague
11	155964000	Hastedocalcador
12	354135452	Parafusorecartilhadodocalcador
13	353375451	Arrueladaplacadosuportevibratório
14	113434451	Parafusodaplacadosuportevibratório
15	445925000	Alavancadealíviodatensão
16	445486000	Anelderetenção
17	356170451	Levantadordabarradocalcador
18	531627000	Buchadaplacadosuportevibratório
19	113455009	Parafusodosuportedabarradocalcador

MECANISMO DEACIONAMENTO DOS EIXOS DO BRAÇO

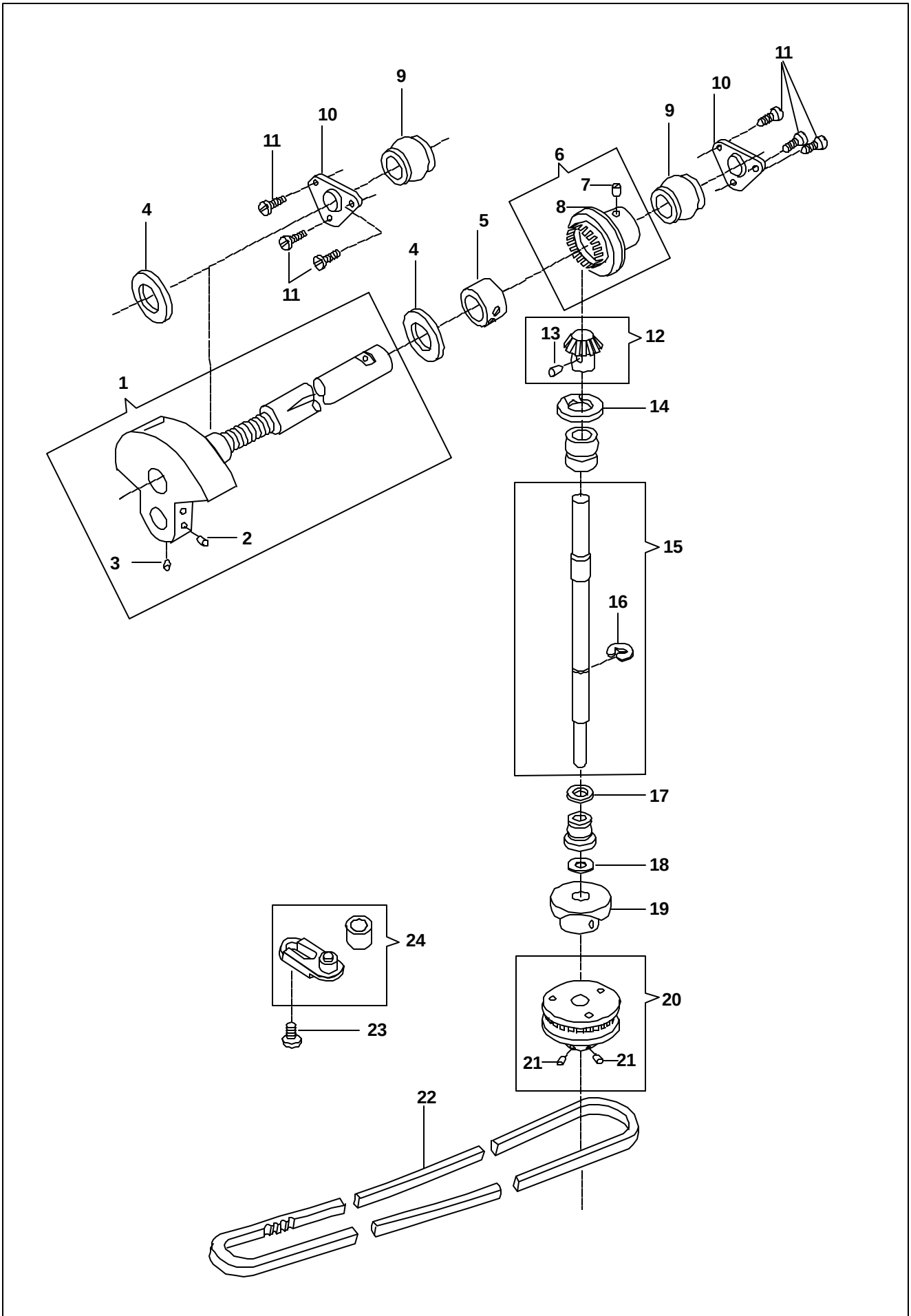

REF. NO DESENHO	Nº DAPEÇA OU CONJUNTO	DESCRIÇÃO
01	531684000	Eixohorizontalcompleto
02	354105833	Parafusodoeixo
03	141916833	Parafusodoeixo
04	319764000	Arrueladeencosto
05	353580000	Colarcomparafuso
06	353272000	Engrenagemhorizontal
07	354813451	Parafuso
08	353413000	Arrueladeencosto
09	446384000	Buchaesférica
10	446385000	Suportedabuchaesférica
11	113455001	Parafusosdosuporte
12	353273-002	Engrenagemdoeixoverticalcomparafuso
13	354105833	Parafusodaengrenagemdoeixovertical
14	356819000	Arrueladefeltro
15	179952002	Eixoverticalcomanel
16	353215000	Anelderetenção
17	353394000	Arrueladeencosto
18	319826000	Arrueladeencosto
19	446228000	Camelevantadordosdentes,completo
20	353438001	Poliacomparafusos
21	354906451	Parafusosdapolia
22	446237000	Correiadeacionamentodalançadeira
23	358287451	Parafusodotensionadordacorreia
24	358224001	Suportedeajustedatensãodacorreia

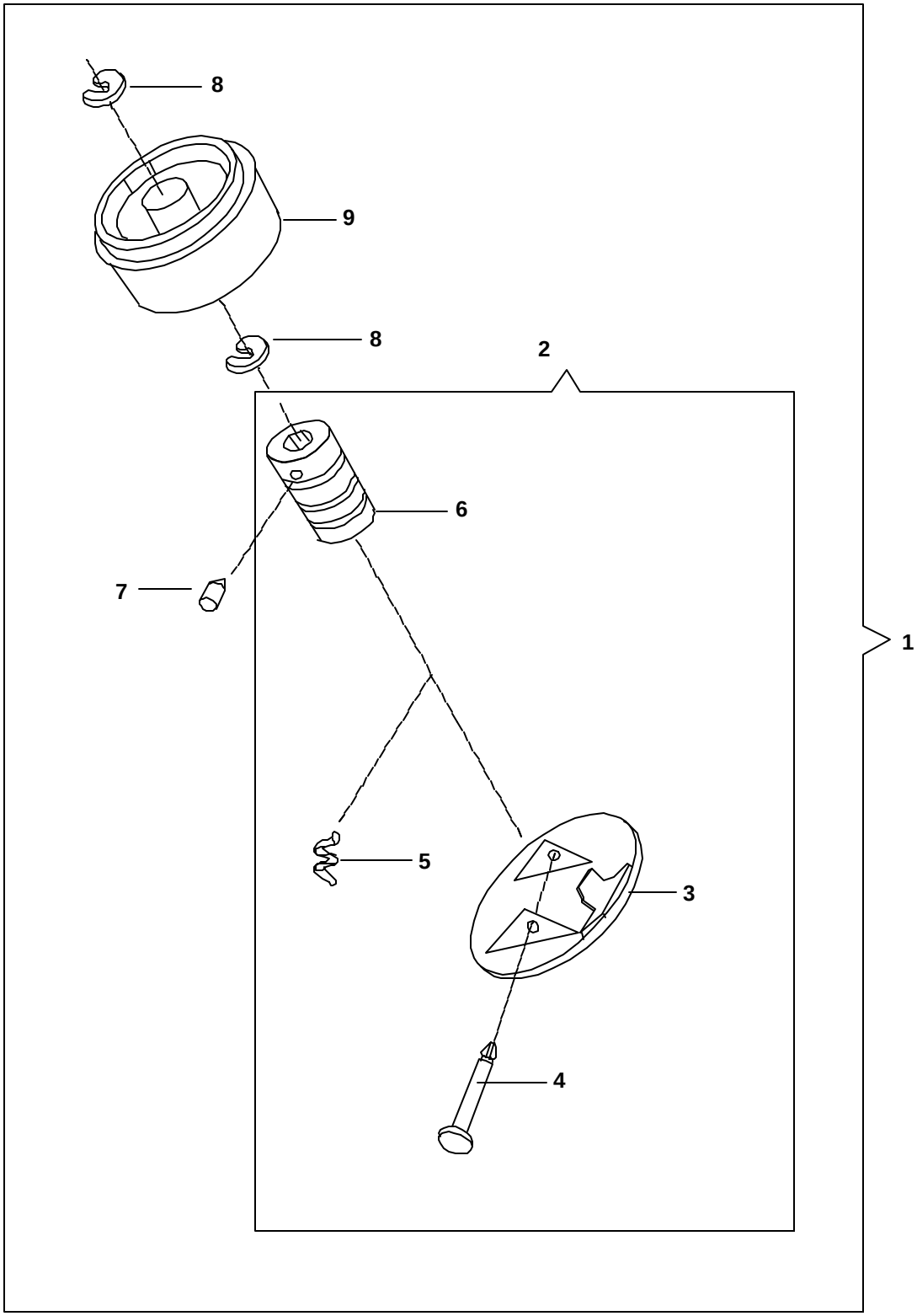
8
9
8
2
6
7
1
5
3
4

REF. NO DESENHO	Nº DAPEÇA OU CONJUNTO	DESCRIÇÃO
01	357737004	Volantecompleto
02	357744004	Mecanismodeengate/desengate
03	357708904	Tampadomecanismo
04	357364000	Pinodearticulação
05	357365000	Mola
06	357359000	Bucha
07	354813451	Parafusodefixaçãodabucha
08	446387000	Anelderetenção
09	357709903	Volantemoldado

MECANISMO DE TENSÃO

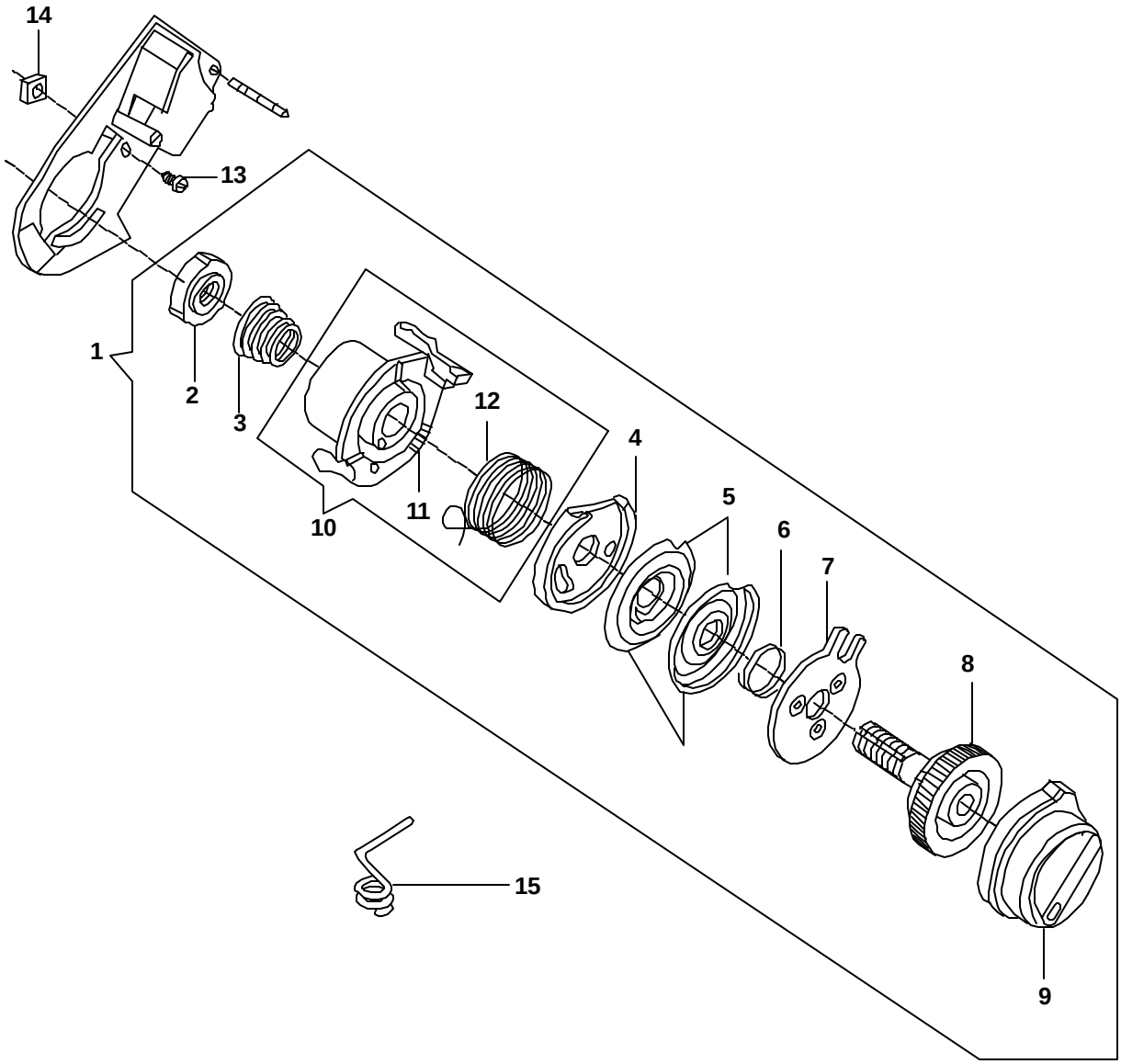

REF. NO DESENHO	Nº DAPEÇA OU CONJUNTO	DESCRIÇÃO
01	358098457	Conjuntodomecanismodetensão
02	356095000	Porcadopinoroscado
03	356096000	Molacônica
04	356091000	Protetordalinha
05	356094000	Discosdetensão
06	358123900	Moladosdiscos
07	358124000	Placadepressãodosdiscos
08	356092451	Pinoroscado
09	357734008	Dial indicadordatensão
10	356245000	Sub-conjuntodosuporte
11	356089000	Suporte
12	356097000	Moladotensor
13	141808457	Parafusodacapa
14	514698451	Porcadefixação
15	357519000	Guiafioinferior

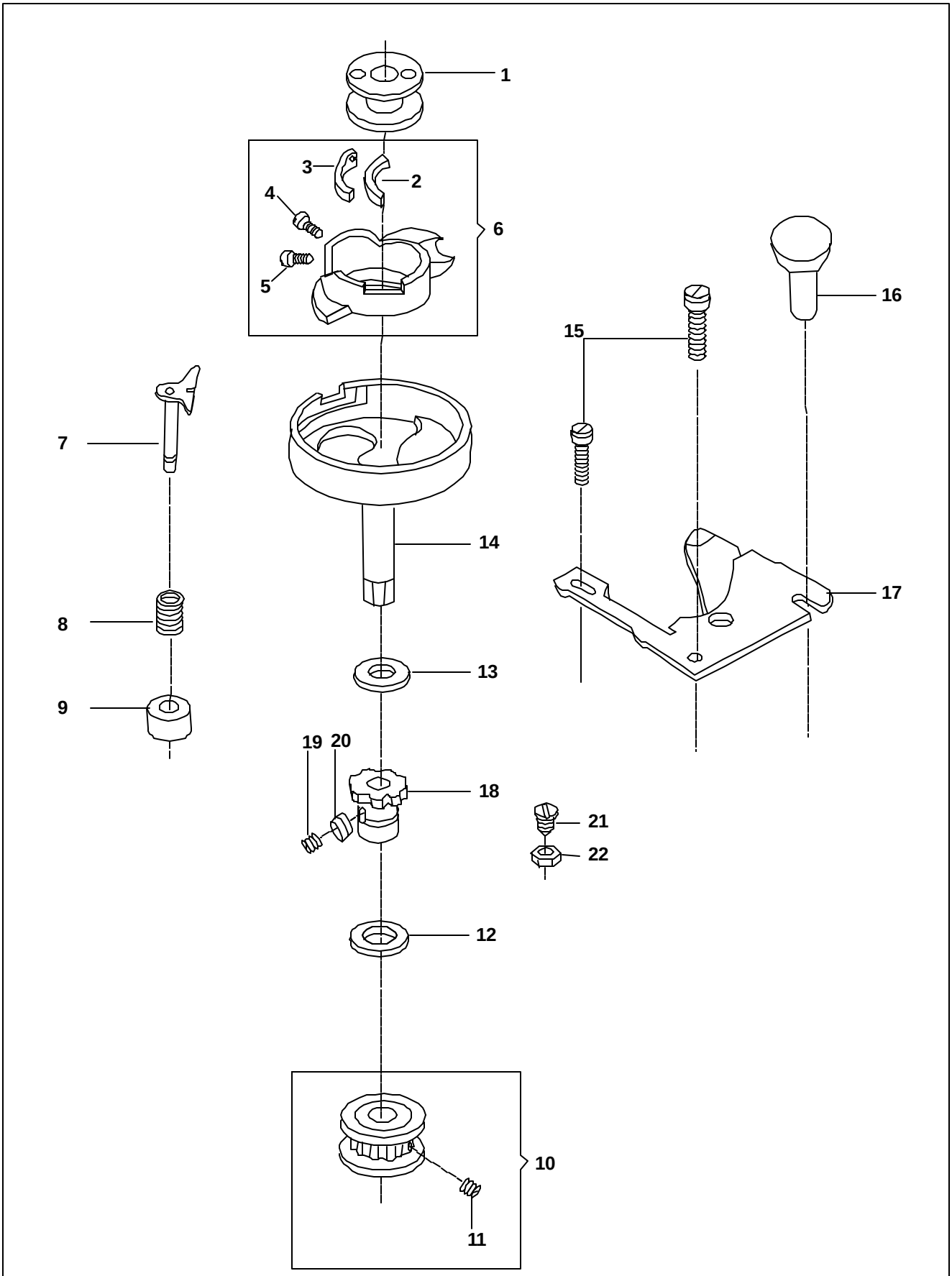
1
2
3
4
5
6
7
8
9
10
11
12
13
14
15
16
17
18
19
20
21
22

REF. NO DESENHO	Nº DAPEÇA OU CONJUNTO	DESCRIÇÃO
01	172336000	Bobinaplástica
02	356490451	Segmentodamoladotensionadordacaixadebobina
03	314715000	Moladotensionadordacaixadebobina
04	355254451	Parafusoderegulagem
05	1399754521	Parafusodosegmentodamola
06	421325000	Caixadabobinacompleta
07	358021000	Retentordacaixadabobina
08	358018900	Moladoretentor
09	445808000	Aneldoretentor
10	446235000	Poliadalançadeiracompleta
11	141803451	Parafusodefixaçãodapolia
12	382861906	Arrueladeencosto
13	353453000	Arrueladeencosto
14	353366000	Lançadeiracompleta
15	354917451	Parafusodachapadeposicionamento
16	357349451	Pinodachapadeposicionamento
17	44873001	Chapaposicionadoradacaixadebobina
18	353410900	Buchadalançadeira
19	141938833	Parafusodabuchadalançadeira
20	353367451	Porcadabuchadalançadeira
21	141844451	Parafusoreguladordaaltura
22	618638005	Porcadoreguladordaaltura

MECANISMO DALARGURA DO PONTO

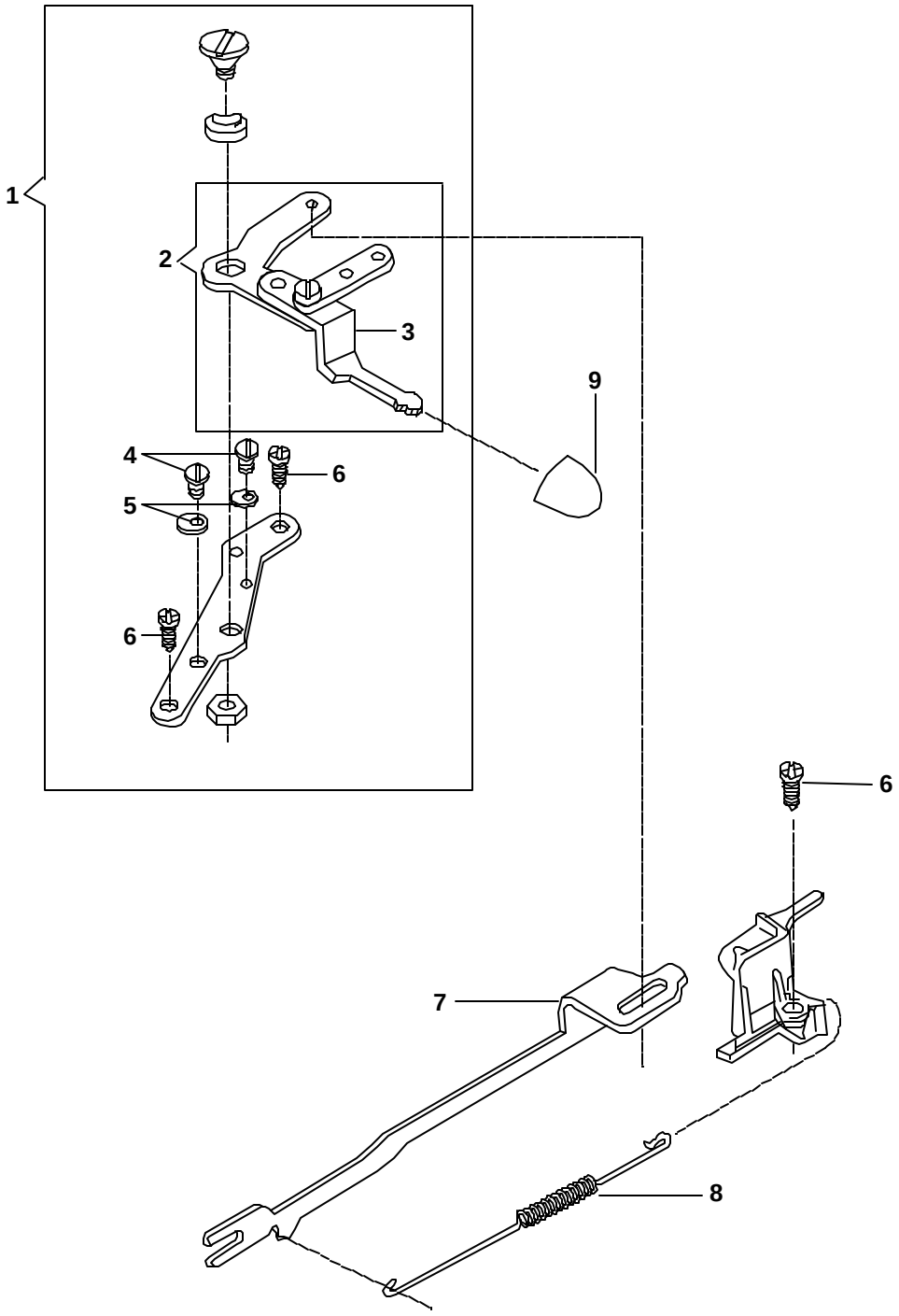

REF. NO DESENHO	Nº DAPEÇA OU CONJUNTO	DESCRIÇÃO
01	179893000	Alavancacompleta
02	446342000	Alavancasemsuporte
03	446394000	Alavanca
04	141913451	Parafusodolimitadordecurso
05	446904000	Limitadordocursodaalavanca
06	113455001	Parafusodosuportedaalavanca
07	37933002	Braçodosuportevibratório
08	37942000	Moladobraçoacionador
09	357699900	Botãodaalavanca

MECANISMO DAS TRÊS POSIÇÕES DAAGULHA

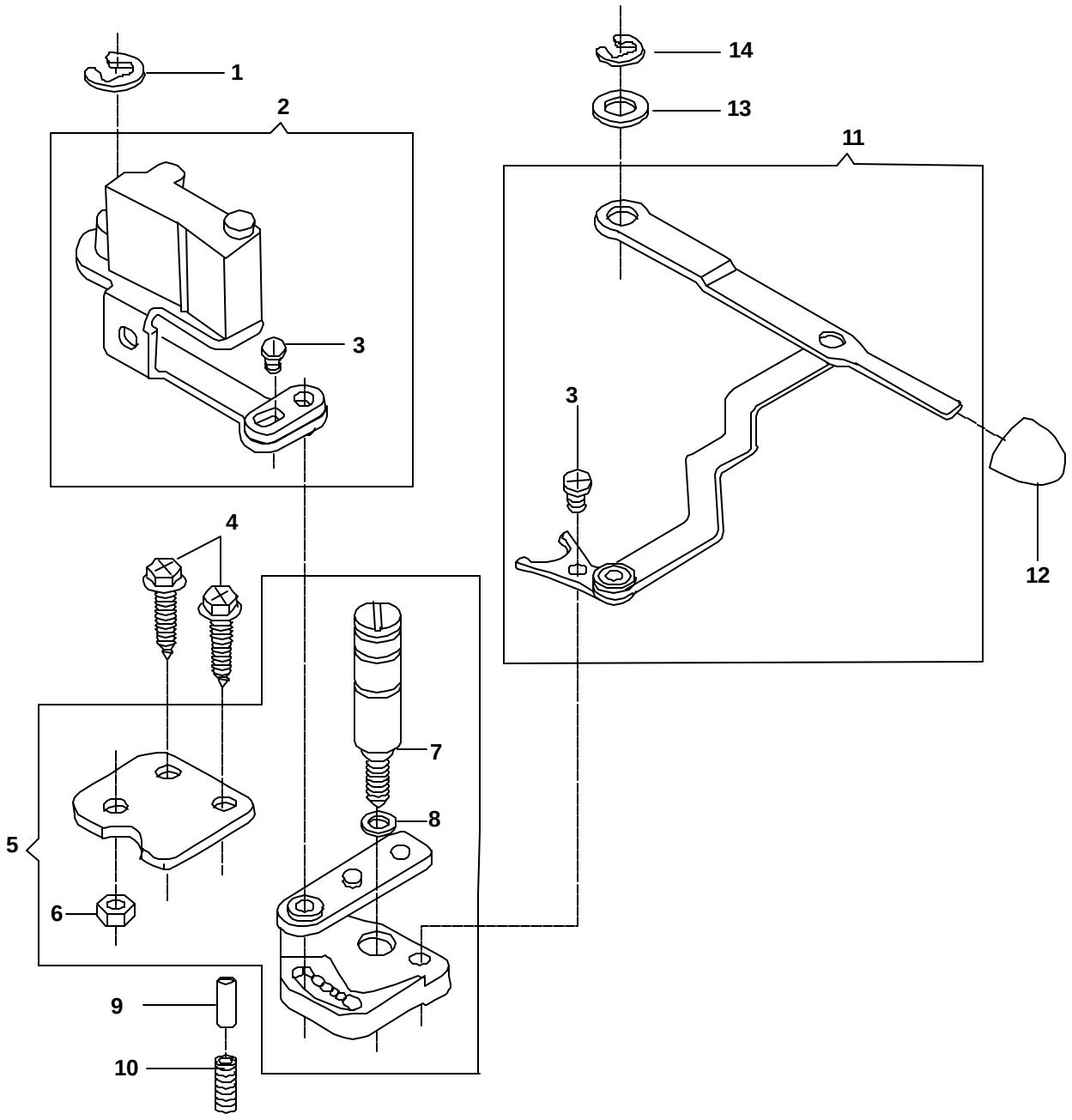

REF. NO DESENHO	Nº DAPEÇA OU CONJUNTO	DESCRIÇÃO
01	445721000	Anelderetenção
02	356735001	Alavancadoblococurvo,completa
03	141913451	Parafusodaalavanca
04	113455001	Parafusodaplacadosuporteposicionador
05	356838000	Seletordaposiçãodaagulha
06	54591451	Porcadopinoguiadoseguidordodisco
07	357089000	Pinoguiadoseguidordodisco
08	353585000	Colardoeixoseguidordodisco
09	356228000	Pinodosuporteposicionadordaalavanca
10	444800000	Moladopino
11	356744000	Alavancaseletoracompleta
12	357699900	Botãodaalavanca
13	49204000	Arrueladepressão
14	445486000	Anelderetenção

MECANISMO DO DIAL SELETOR DE BORDADOS

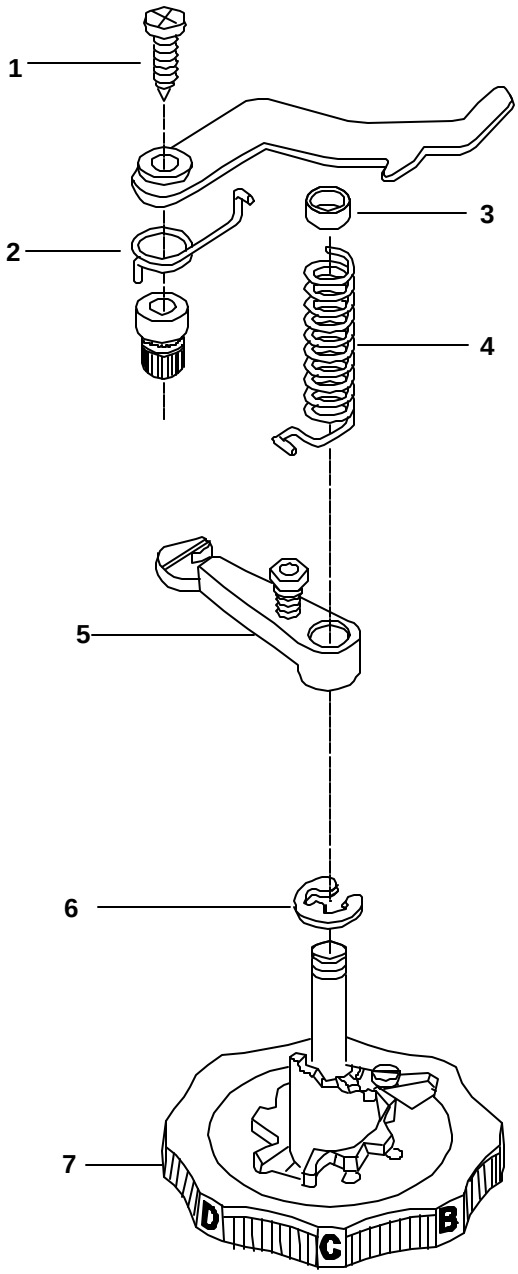

REF. NO DESENHO	Nº DAPEÇA OU CONJUNTO	DESCRIÇÃO
01	354826451	Parafusodaalavancadoseguidor
02	356752000	Moladeretorno
03	353548000	Aneldamoladoseguidordedisco
04	356768000	Moladoseguidordedisco
05	356770000	Seguidordedisco, completo.
06	603908001	Anelderetenção
07	357710451	Dialecameseletordebordados

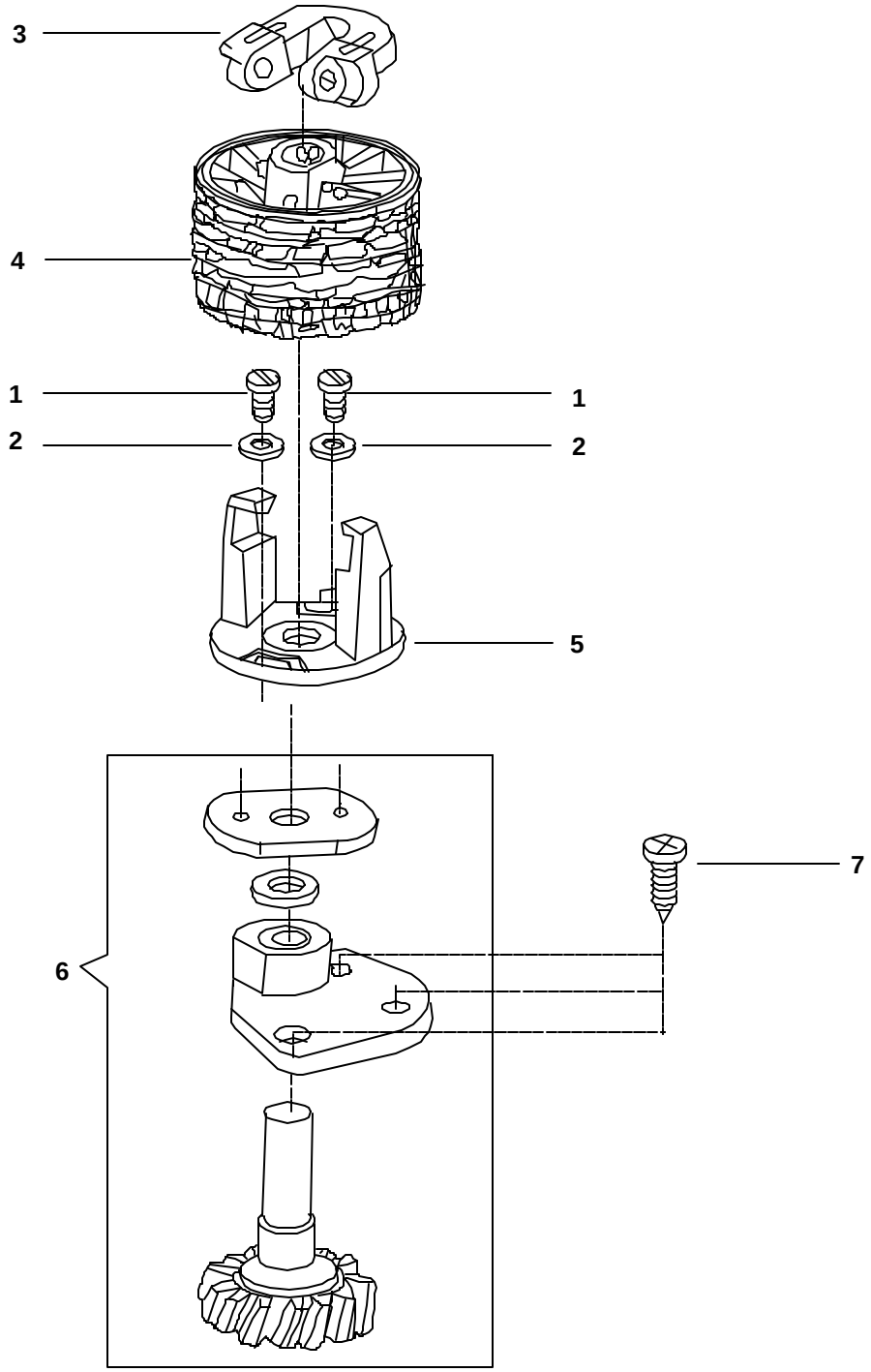
3
4
1
1
2
2
5
7
6

REF. NO DESENHO	Nº DAPEÇA OU CONJUNTO	DESCRIÇÃO
01	141920451	Parafusoposicionador
02	356830003	Arruela
03	356965451	Fixadorplásticodocame
04	357728000	Pilhadediscos
05	357348000	Placadapilhadediscos
06	356982000	Conjuntodaengrenagemdodisco
07	113455012	Parafusoposicionador

MECANISMO DALARGURA DO PONTO E CASEADOR AUTOMÁTICO

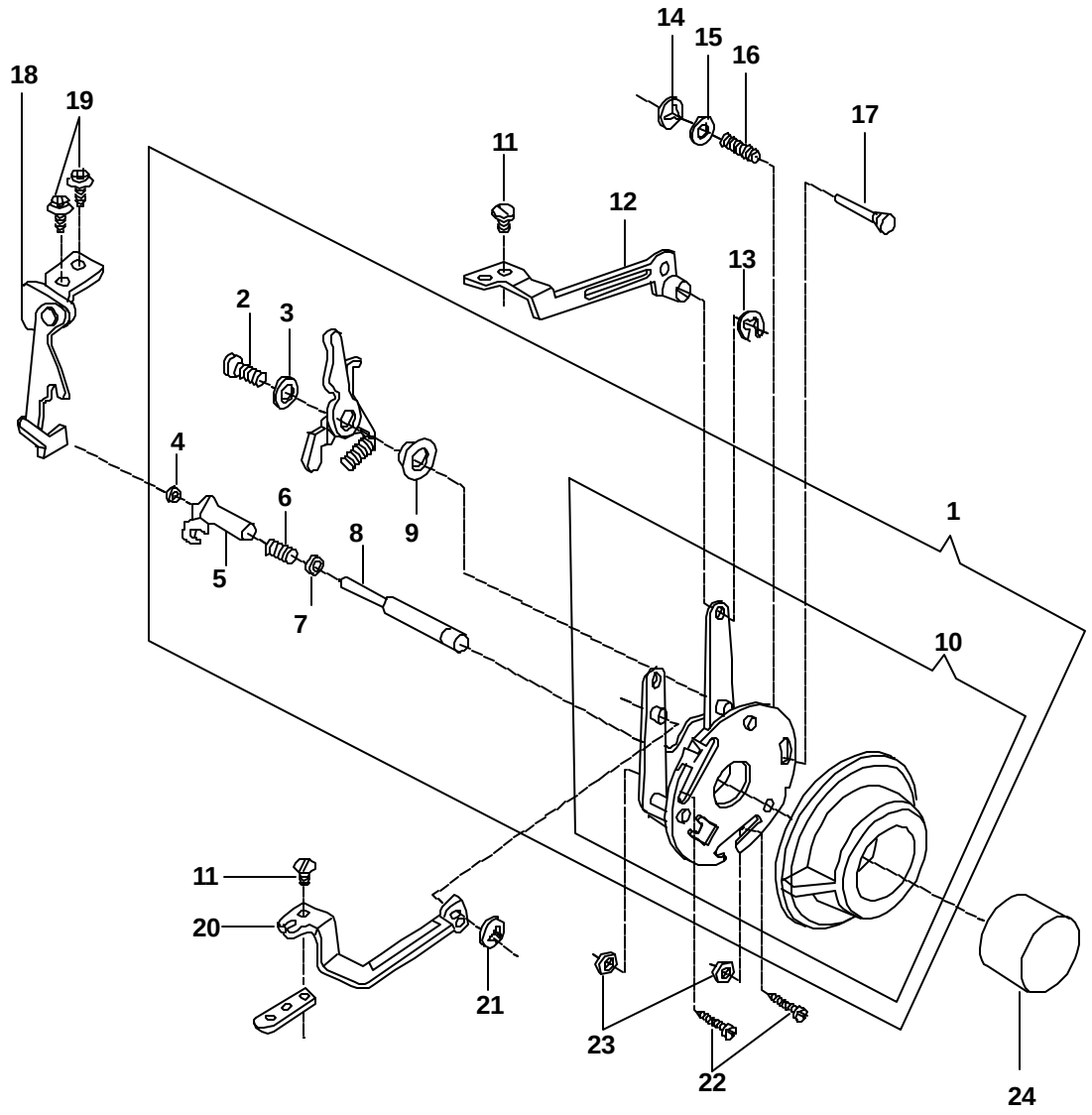

REF. NO DESENHO	Nº DAPEÇA OU CONJUNTO	DESCRIÇÃO
01	357738007	Caseadorcompleto
02	113372451	Parafuso
03	445539000	Arruela
04	618638005	Porca
05	357094000	Pinoposicionadordaalimentação
06	44892000	Mola
07	356830001	Arruela
08	356650000	Pinodoreguladordealimentação
09	353319000	Buchadoseguidordocame
10	357738900	Subconjuntodocaseador
11	141913451	Parafusodaalavancadeligação
12	353536000	Alavancadireitadobraço
13	445486000	Anel deretenção
14	408030000	Anel deretenção
15	455808000	Arruela
16	179949000	Moladopinodemontagem
17	356230000	Pinodemontagem
18	353304000	Alavancadocomprimentodoponto
19	113455001	Parafuso
20	356748000	Alavancaesquerdadobraço
21	445486000	Anel deretenção
22	113513451	Parafusodaplacademontagem
23	53640819	Porca
24	357736008	Botãodoretrocesso

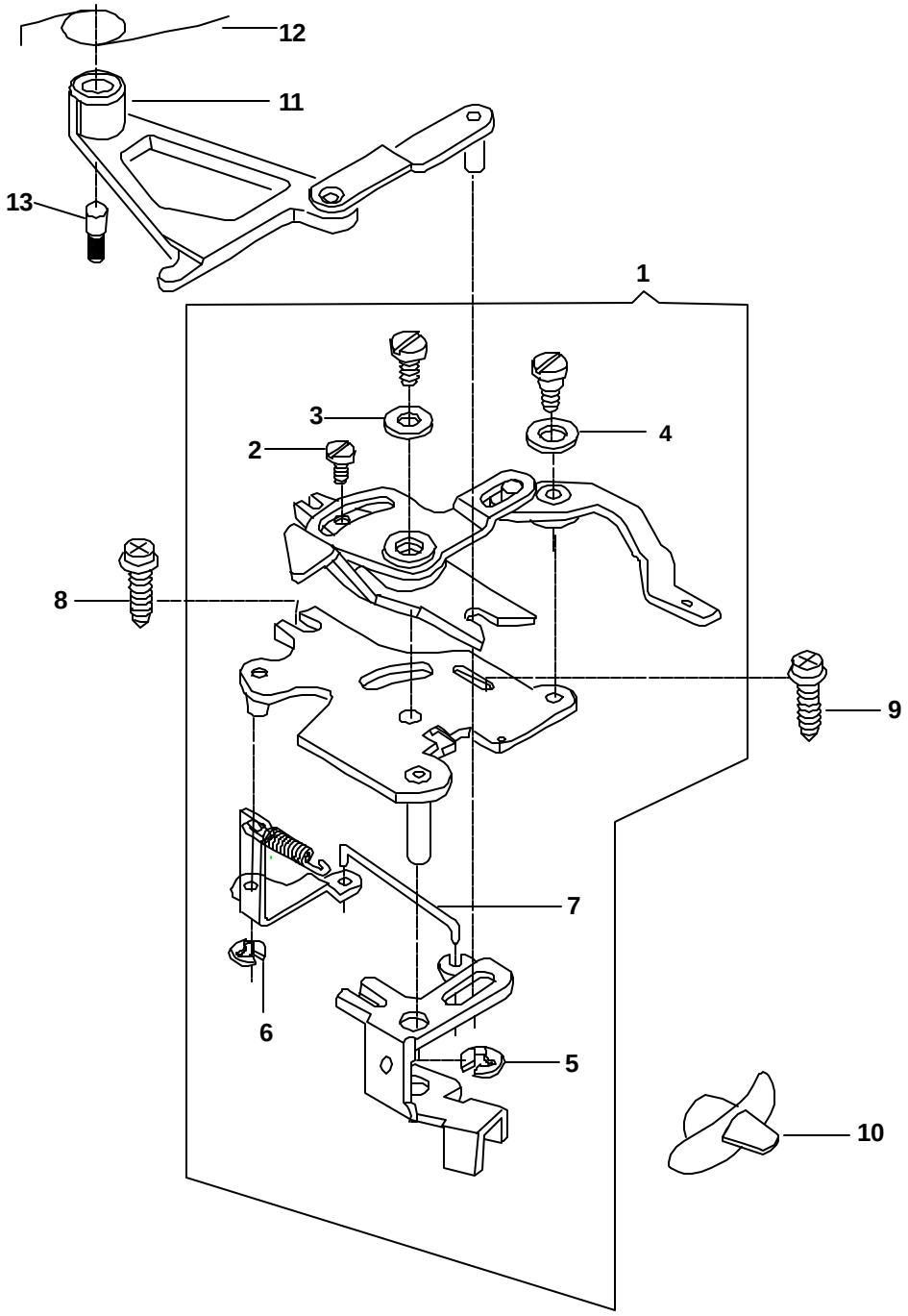
12
11
13
1
3
4
2
8
9
7
6
5
10

REF. NO DESENHO	Nº DAPEÇA OU CONJUNTO	DESCRIÇÃO
01	357742000	Conjuntocompletodomecanismo
02	141913451	Parafusoderegulagemdaplaca
03	543531000	Arruela
04	179898001	Arruela
05	445721000	Anelderetenção
06	445486000	Anelderetenção
07	353473000	Ligaçãodocotovelocomaalavanca
08	355243451	Parafusodaplacademontagem
09	113455003	Parafusodaplacademontagem
10	357700901	Botãodaalavanca
11	356839000	Conjuntodaarticulaçãodoseguidor
12	357003000	Moladeretornodoseguidordedisco
13	353344000	Pinodoseguidordocame

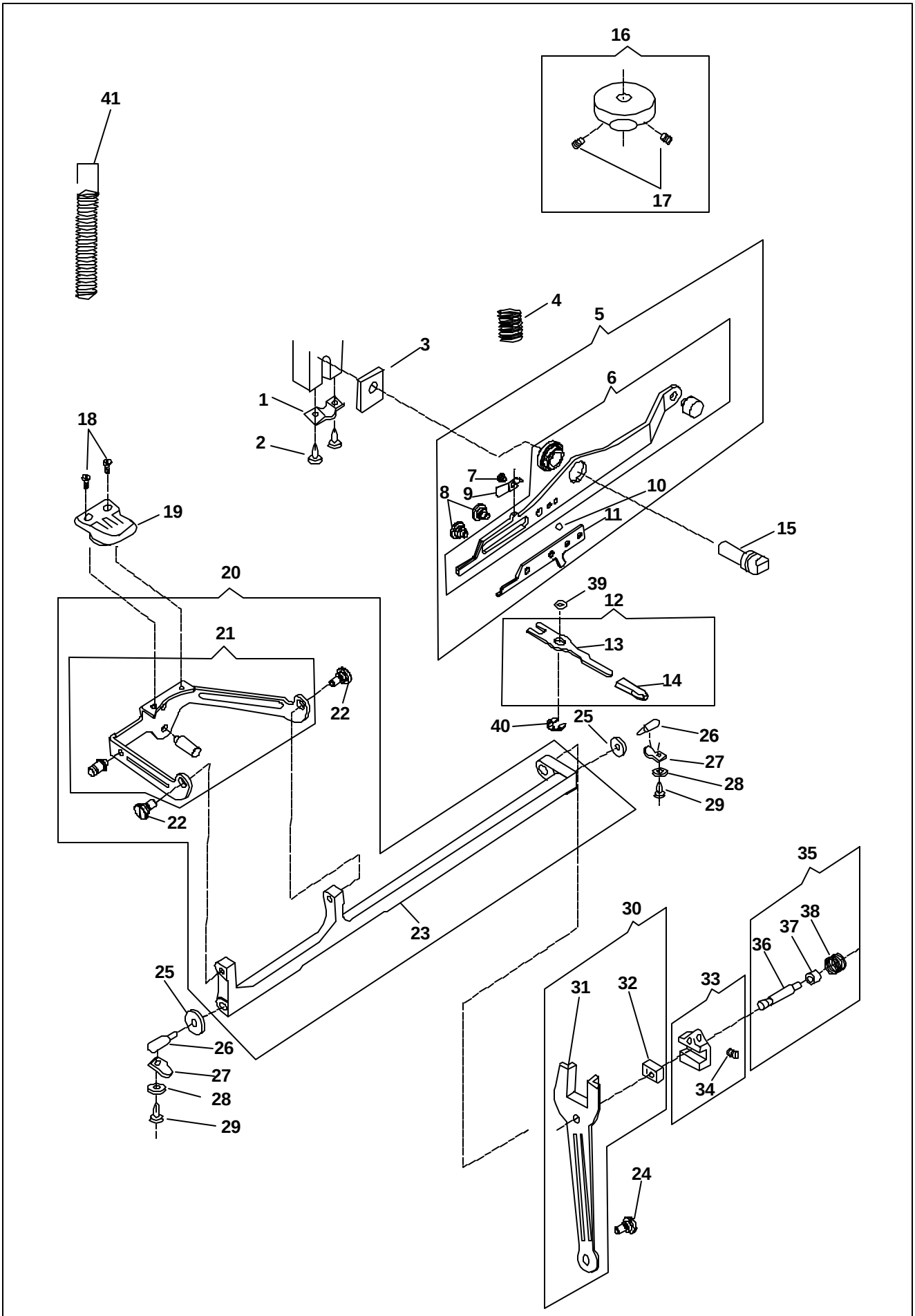
16
17
41
4
5
3
6
1
2
18
7
8
9
10
11
19
15
20
39
12
21
13
14
22
40
25
26
27
28
29
22
35
30
38
37
36
23
25
31
32
33
26
27
34
28
29
24

REF. NO DESENHO	Nº DAPEÇA OU CONJUNTO	DESCRIÇÃO
01	446485000	Grampodopinodearticulação
02	113455001	Parafusodogrampo
03	179955000	Espaçador
04	446249000	Moladaalavanca
05	358003000	Alavancalevantadoracompleta
06	358002000	Conjuntodaalavancalevantadora
07	357863900	Parafusodamoladostop
08	357862900	Parafusodoguiadaalavanca
09	357807900	Moladostopesférico
10	357919900	Stopesférico
11	357806900	Alavancaliberadoradaesfera
12	358068001	Conjuntodaalavancalevantadoradosdentes
13	357809900	Alavancalevantadoradosdentes
14	357877900	Botãodaalavanca
15	357877900	Pinoexcêntricodaalavanca
16	446228000	Camedodenteimpelente,completo
17	544118000	Parafusodocame
18	355235451	Parafusododenteimpelente
19	179891000	Denteimpelente
20	358069000	Eixooscilantecompleto
21	358001000	Barradealimentaçãocompleta
22	354939451	Parafusodearticulação
23	357636901	Eixooscilante
24	531623451	Parafusodogarfodealimentação
25	353397000	Arruela
26	446487001	Centralizadordoeixooscilante
27	446484000	Grampodocentralizadordoeixooscilante
28	353357451	Arruela
29	113455001	.Grampofixadordoexcêntrico
30	357641000	Garfodealimentação,completo
31	357635901	Garfodealimentação
32	44437000	Blococorrediço
33	446244000	Reguladordaalimentação,completo

REF. NO DESENHO	Nº DAPEÇA OU CONJUNTO	DESCRIÇÃO
34	141925833	Parafusodoregulador
35	353600000	Conjuntodopinodoregulador
36	446483000	Pinodoregulador
37	445768000	Buchaplásticadamoladeretorno
38	179890000	Moladeretorno
39	179890000	Arrueladaalavancalevantadoradosdentes
40	445486000	Anelderetenção
41	357983900	Moladabarradealimentação

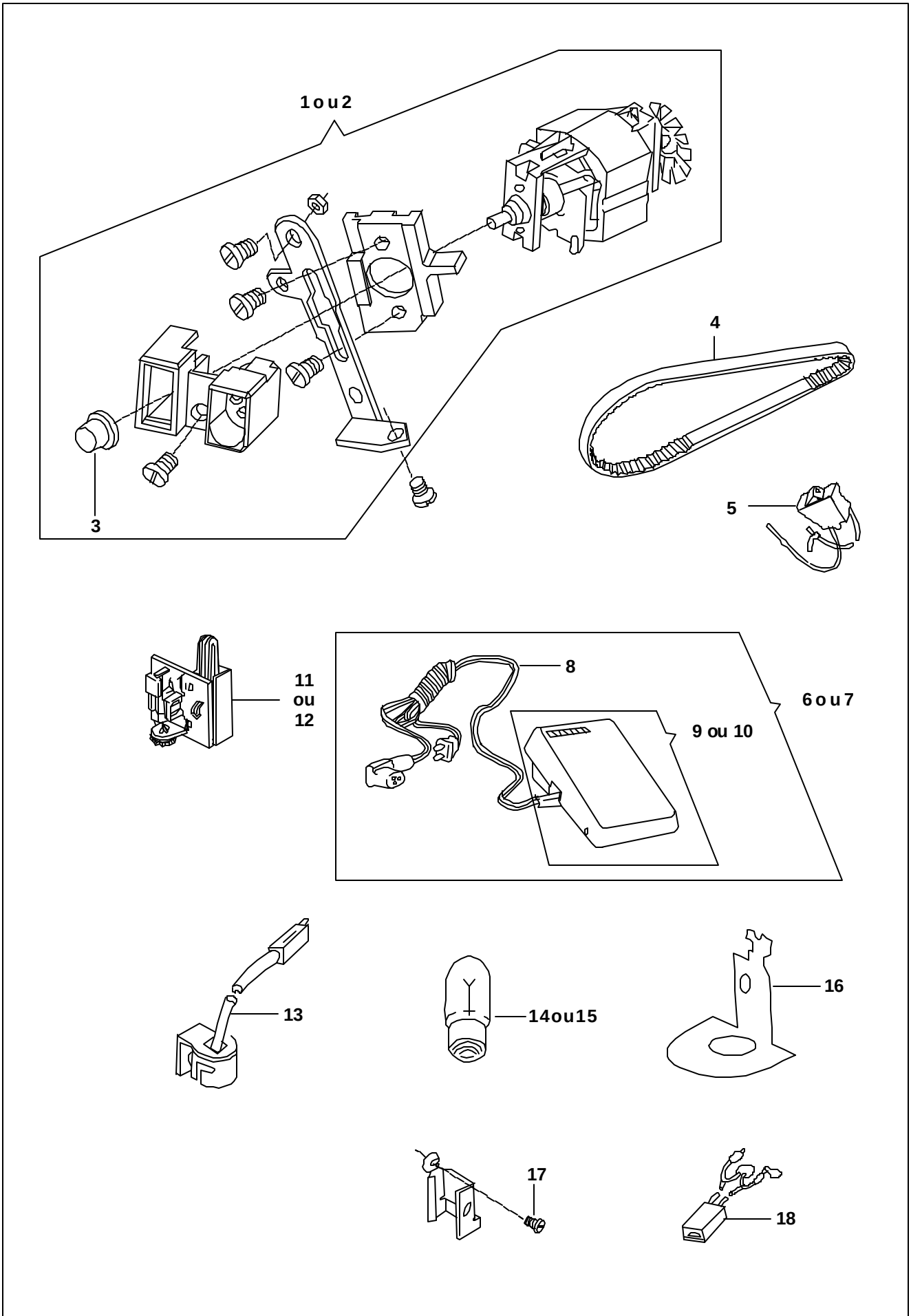
1 o u 2
3
4
5
11
ou
12
8
9 ou 10
6 o u 7
13
14ou15
16
17
18

REF. NO DESENHO	Nº DAPEÇA OU CONJUNTO	DESCRIÇÃO
01	362180022	Motorcompleto120V
02	362180023	Motorcompleto220V
03	988761001	Poliadomotor
04	353518001	Correiadomotor
05	362307001	Interruptorcomfiação
06	362095005	Controlador120Vcompleto
07	362095006	Controlador220Vcompleto
08	604874109	Cordãocomplugue
09	362095003	Controlador120Vsemcordão
10	362095004	Controlador220Vsemcordão
11	362139001	Placadocontrolador120V
12	362139002	Placadocontrolador220V
13	362001007	FaroleteL-15
14	988076001	Lâmpada120V
15	988076003	Lâmpada220V
16	357778000	Protetordeluz
17	354592451	Parafusodaplacadosoquete
18	988764005	Conectordofaroletecomfiação