DÜRKOPP ADLER AG

Teileliste und Naeheinrichtungen
Spare Parts List and Sewing Equipment

745 - 34

DÜRKOPP ADLER AG

Postfach 17 03 51, D-33703 Bielefeld • Potsdamer Straße 190, D-33719 Bielefeld
Telefon +49 (0) 5 21/ 9 25-00 • Telefax +49 (0) 5 21/ 9 25 24 35 • www.duerkopp-adler.com

Ausgabe / Edition: 03/2004 Printed in Federal Republic of Germany Teile-Nr./Part.-No.: 0791 745801

745-34

Inhaltsverzeichnis	Tafel / Table	Contents
Einbaunaehmaschine	1 - 16	Insert sewing machine
Zufuehreinrichtung	17 - 30	Loading device
Transport- und Antriebsteile	31 - 33	Carriage- and drive parts
Messerbock	34, 35	Knife bracket
Vakuum platte	36	Vacuum plate
Spuler	37	Winder
Bedienfeld, Auflage	38, 39	Control panel, Support plate
Bandzufuehrung	40 - 42	Tape feeder
Wendeeinrichtung	43, 44	Turning device
Ausroller	45	Smoother
Buendelklemme	46	Bundle clamp
Tischverbreiterung	47, 48	Table extension
Stapler	49, 50	Stacker
Ausblasvorrichtung, Laser	51	Blow-out device, Reader
Niederhalter	52	Holder
Formanschlag	53	Loading device
Bundklemme	54	Bundle clamp
Endlosreissverschluß	55, 56	Endless zipper
Taschenbeutel ueber Patte	57, 58	Pocket bag over flap
Reissverschlußzufuehrungen	59, 60	Zipper feeder
Paspelschneider	61, 62	Slitting pipe
Klammer “K12”	63, 64	Clamp “K12”
Klammer “K13”	65, 66	Clamp “K13”
Klammer “K16”	67, 68	Clamp “K16”
Klammer “K19”	69, 70	Clamp “K19”
Pattenklemme “K19”	71	Flap clamp “K19”
Klammer “K5”	72, 73	Clamp “K5”
Klammer “K20”	74	Clamp “K20”
Teilesatz f. Klammer “K19”	75	Set of parts for clamp “K19”
Greiffaltstempel	76 - 83	Catch folder
Faltstempel	84 - 90	Folder
Auflage	91	Support plate
Elektronik	92	Electronics
Gestell	93, 94	Stand
Hauben	95, 96	Cover
Vakuum K (Seitenkanalverdichtg.)	97	Vacuum unit
Wartungseinheit	98	Maintenance unit
Beipack	99	Accessories
Naeheinrichtungen		Sewing equipment
Plaene		Plans

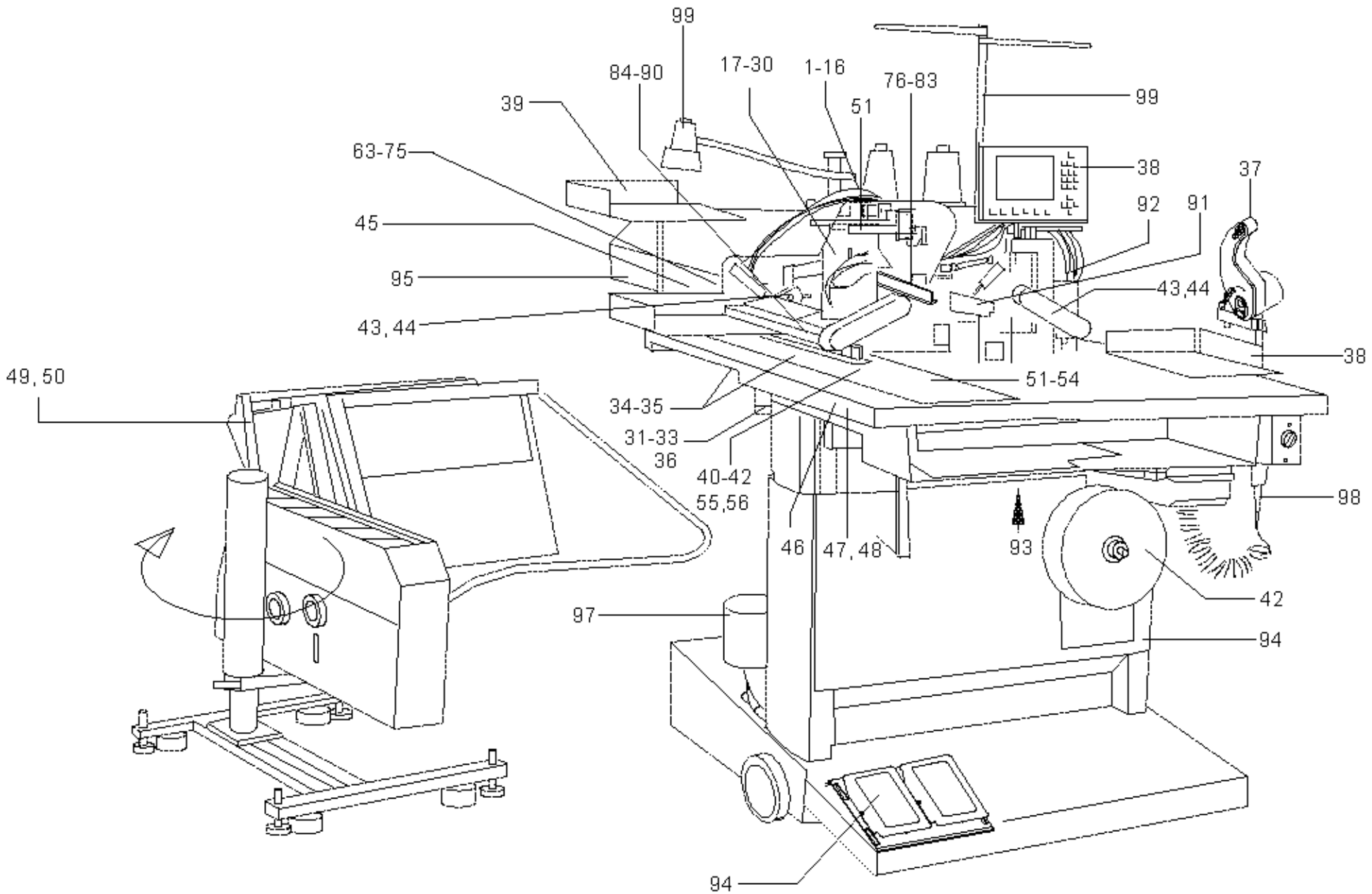
99
84-90
17-30
1-16
76-83
99
39
51
63-75
38
37
92
91
45
95
43,44
43,44
38
49,50
51-54
34-35
31-33
36
40-42
55,56
98
46
47,48
93
42
97
94
94

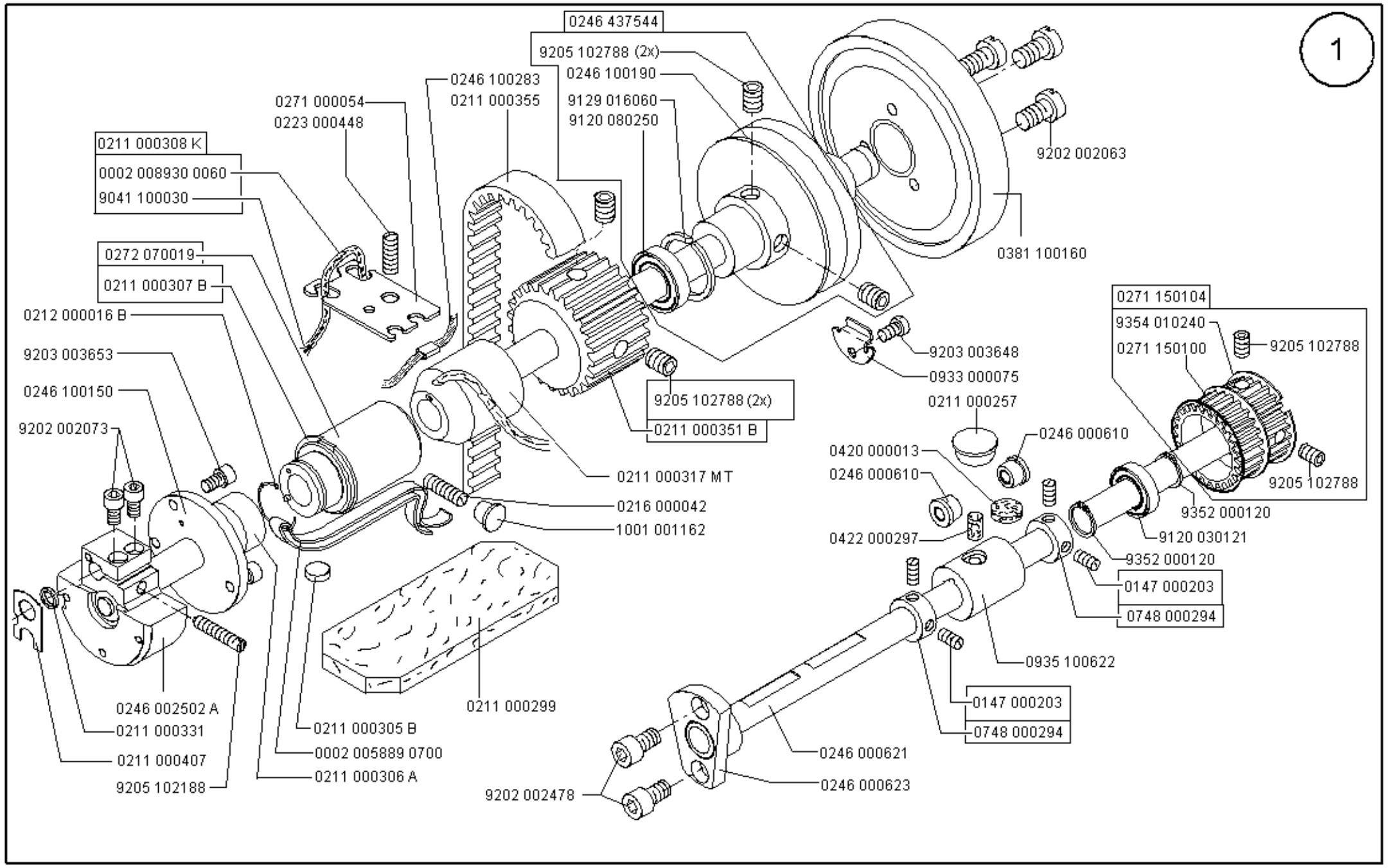

Scale 50 %

Ausgabe/Edition 02.2004

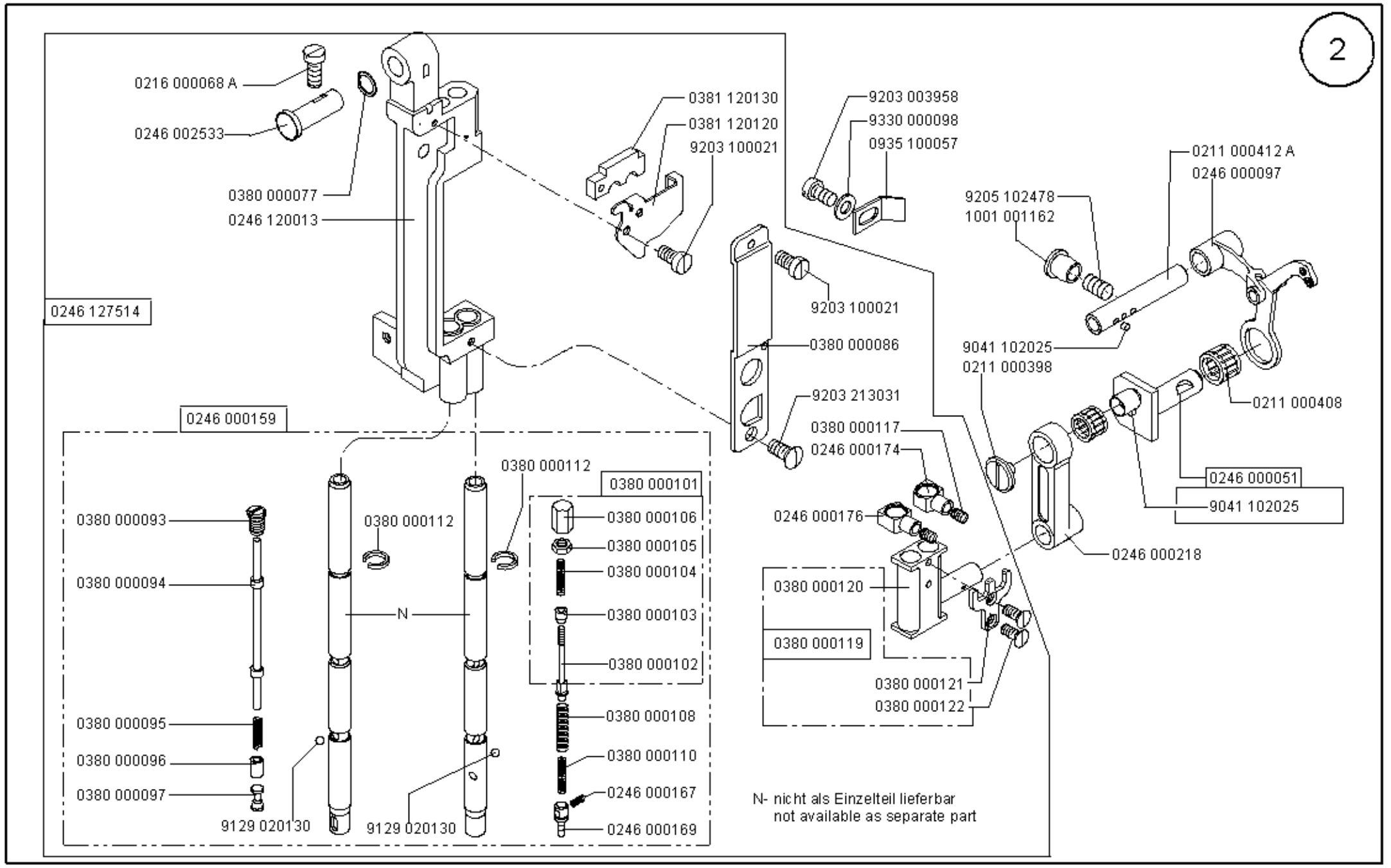

Scale 50 %

Ausgabe/Edition 02.2004

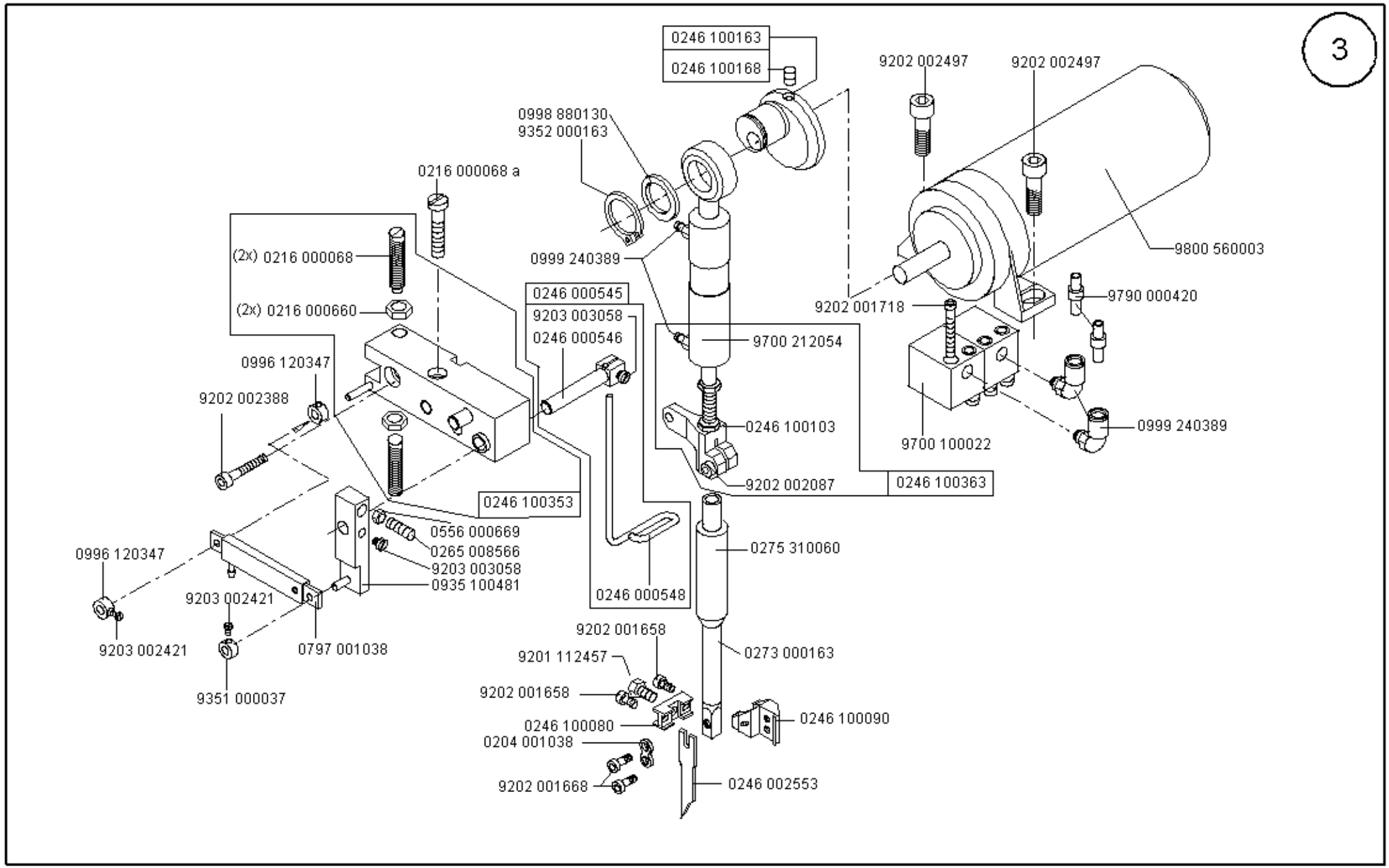

Scale 50 %

Ausgabe/Edition 02.2004

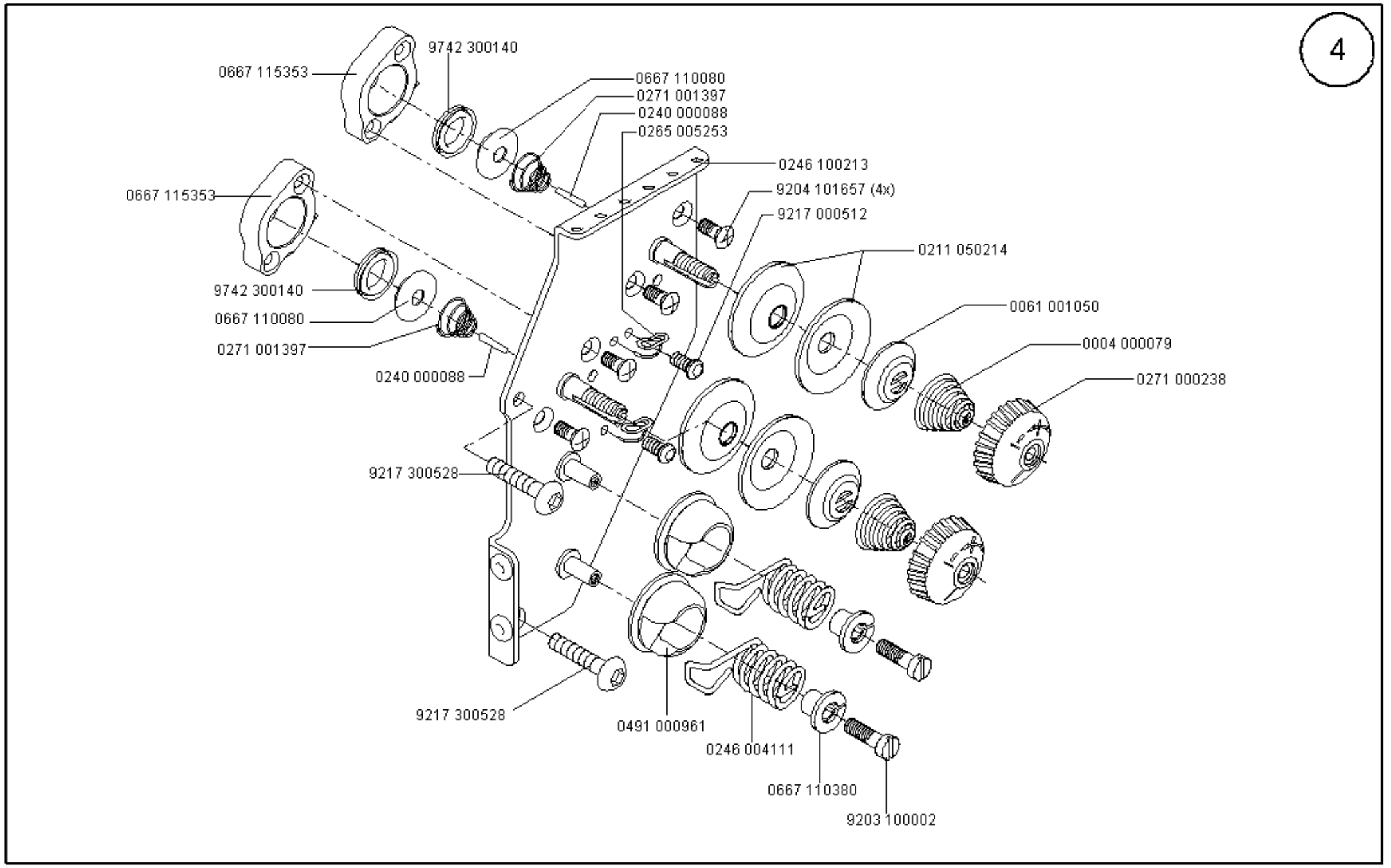

Scale 70 %

Cl. 745-34

Ausgabe/Edition 02.2004

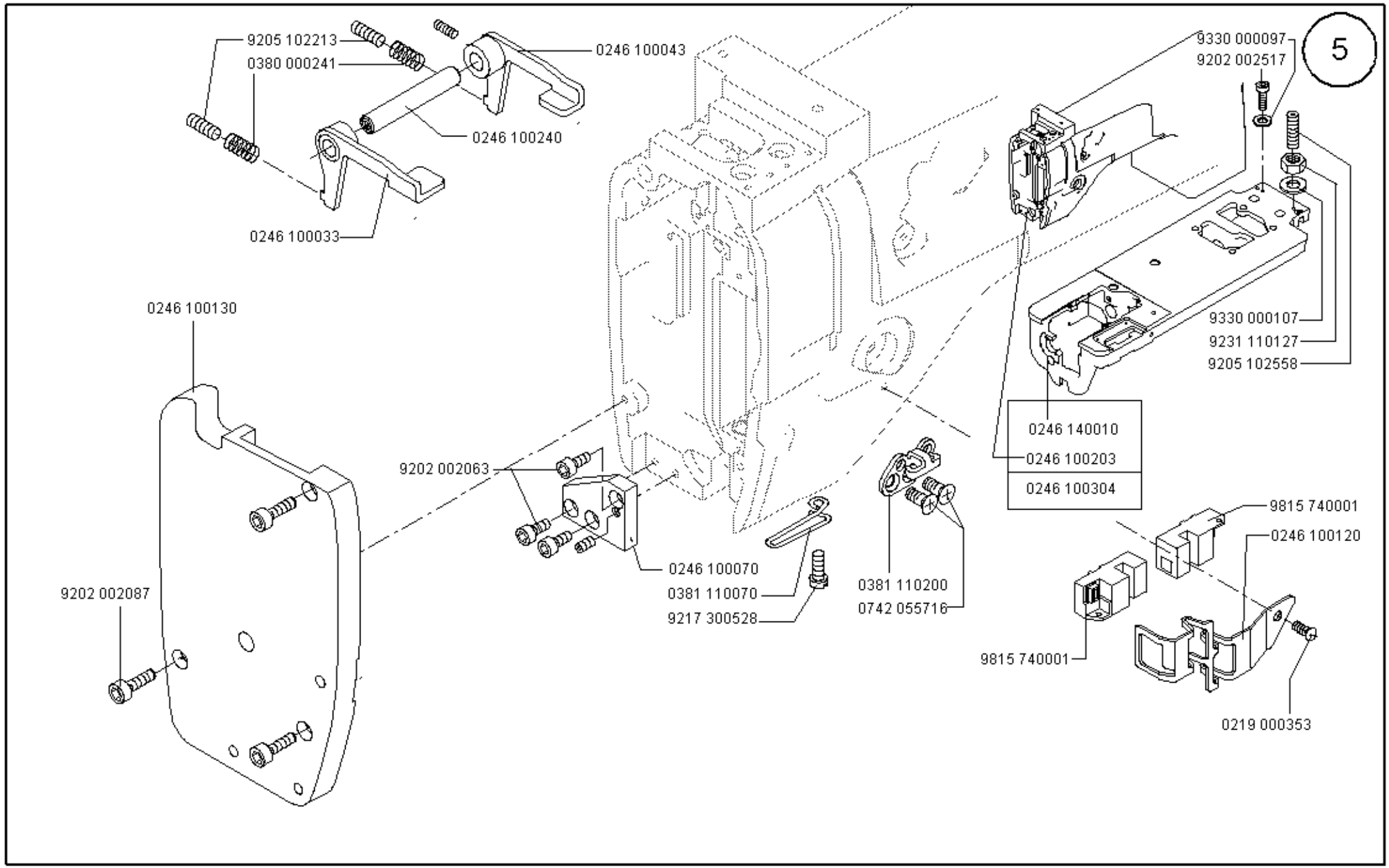

Scale 50 %

Cl. 745-34

Ausgabe/Edition 02.2004

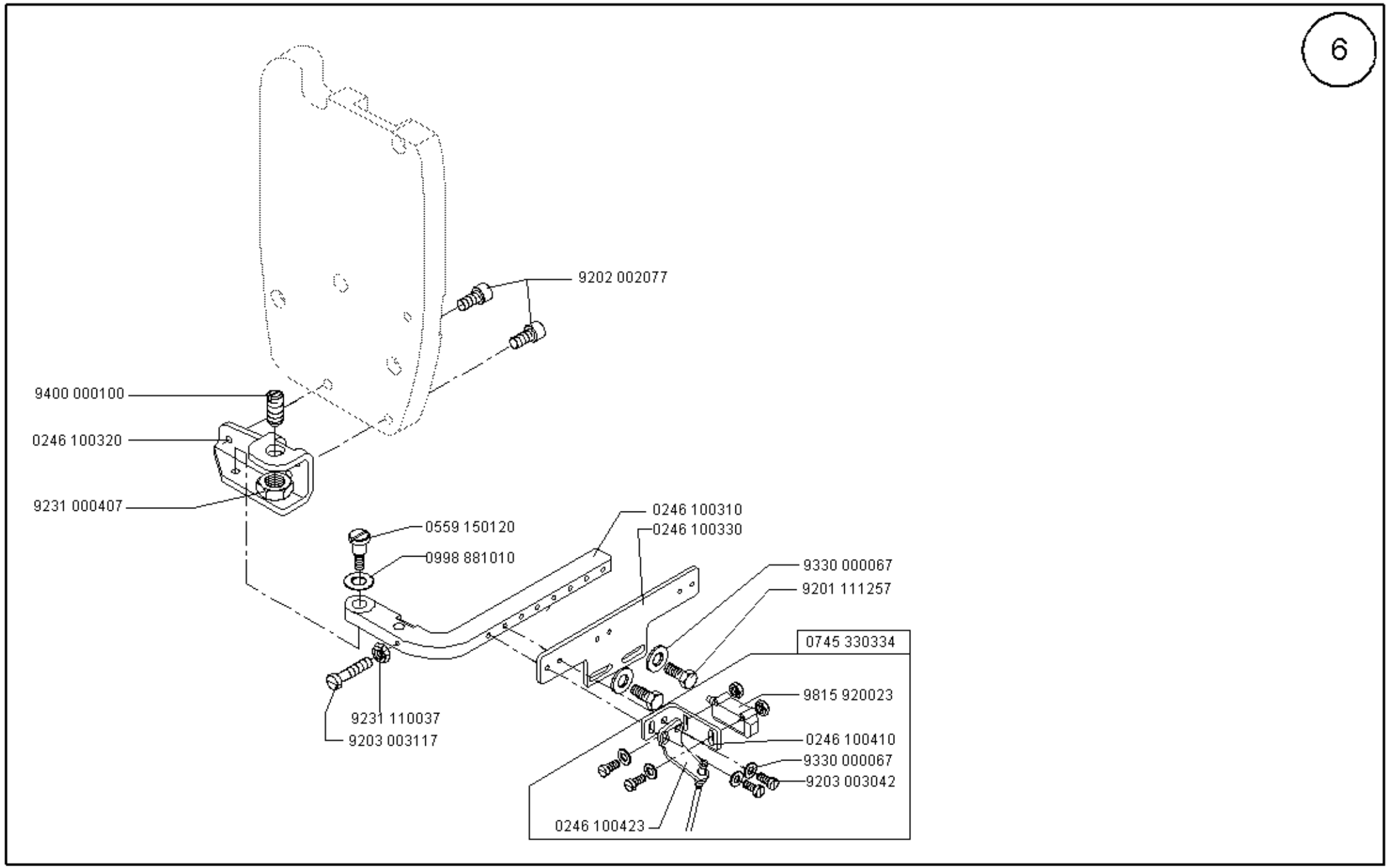

Scale 50 %

Cl. 745-34

Ausgabe/Edition 02.2004

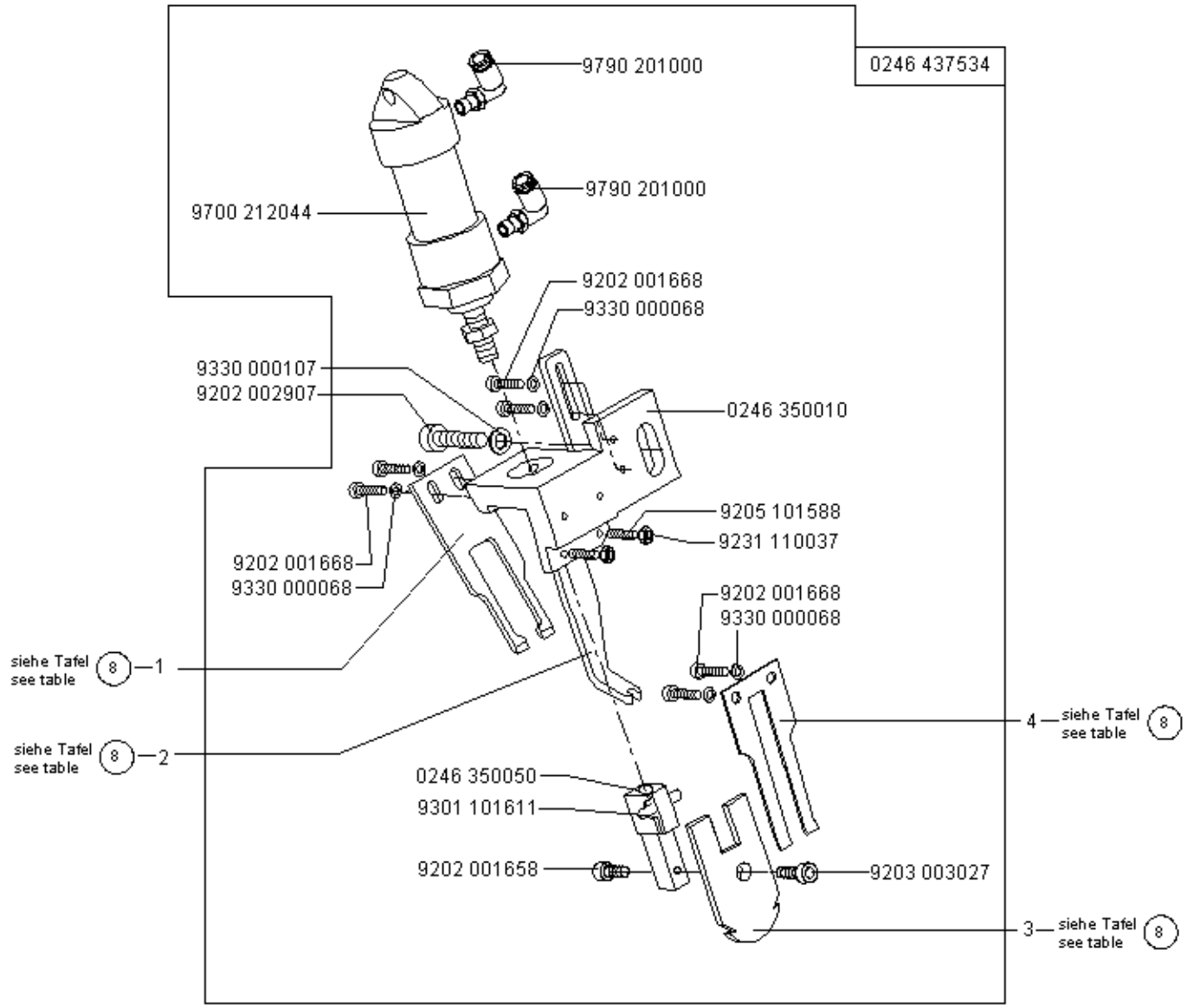

Scale 50 %

Ausgabe/Edition 08.2002

8

NA..	pos. 1 Messer Knife	pos. 2 Messerschutz Knife protection	pos. 3 Messer Knife	pos. 4 Federblech Spring plate			
10	0246 350040	0246 350020	0246 350060	0246 350030			
12	0246 350040	0246 350020	0246 350060	0246 350030			
14	0246 350090	0246 350070	0246 350100	0246 350080			
16	0246 350090	0246 350070	0246 350100	0246 350080			
20	0246 350130	0246 350110	0246 350140	0246 350120			

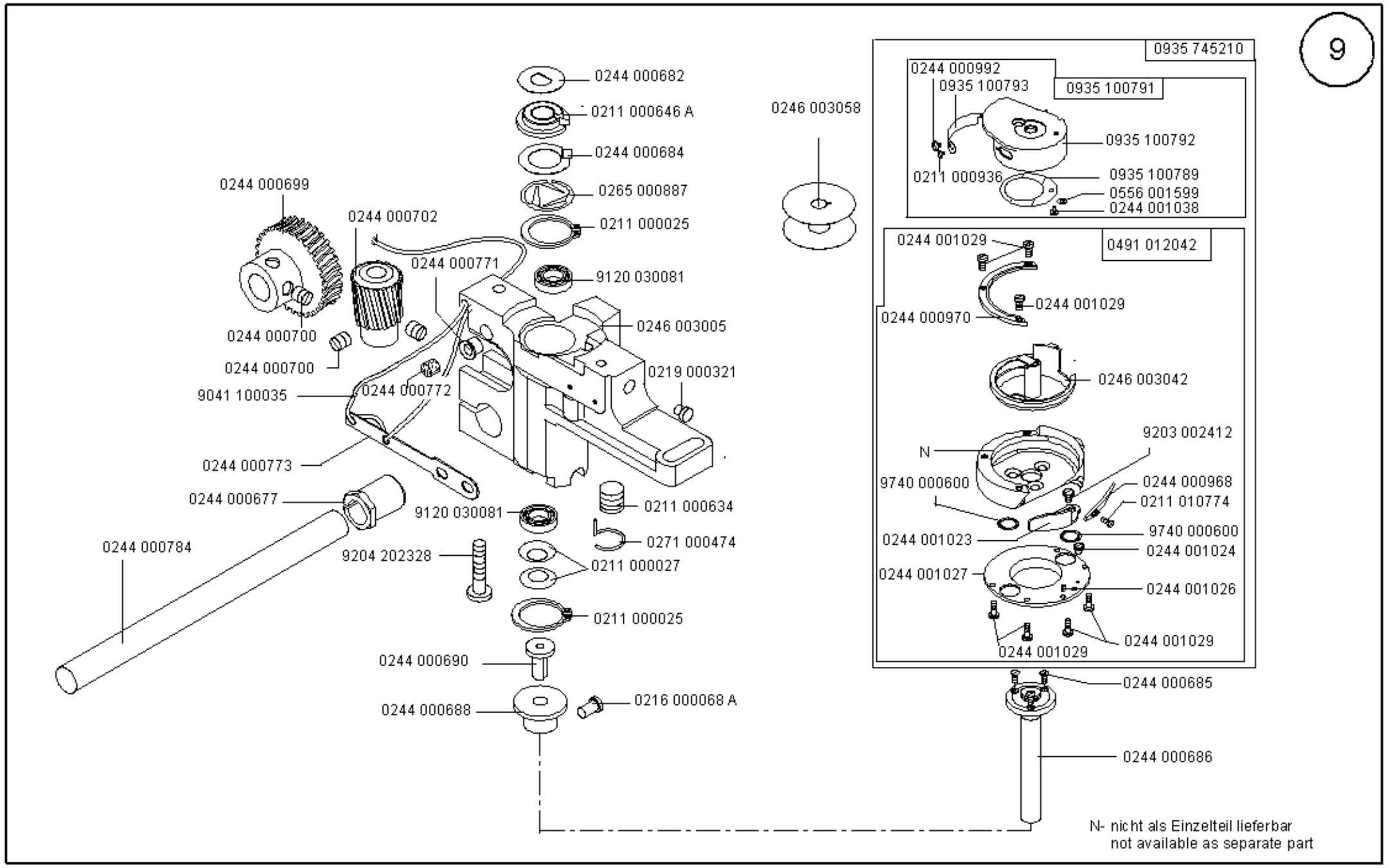

Scale 50 %

Ausgabe/Edition 02.2004

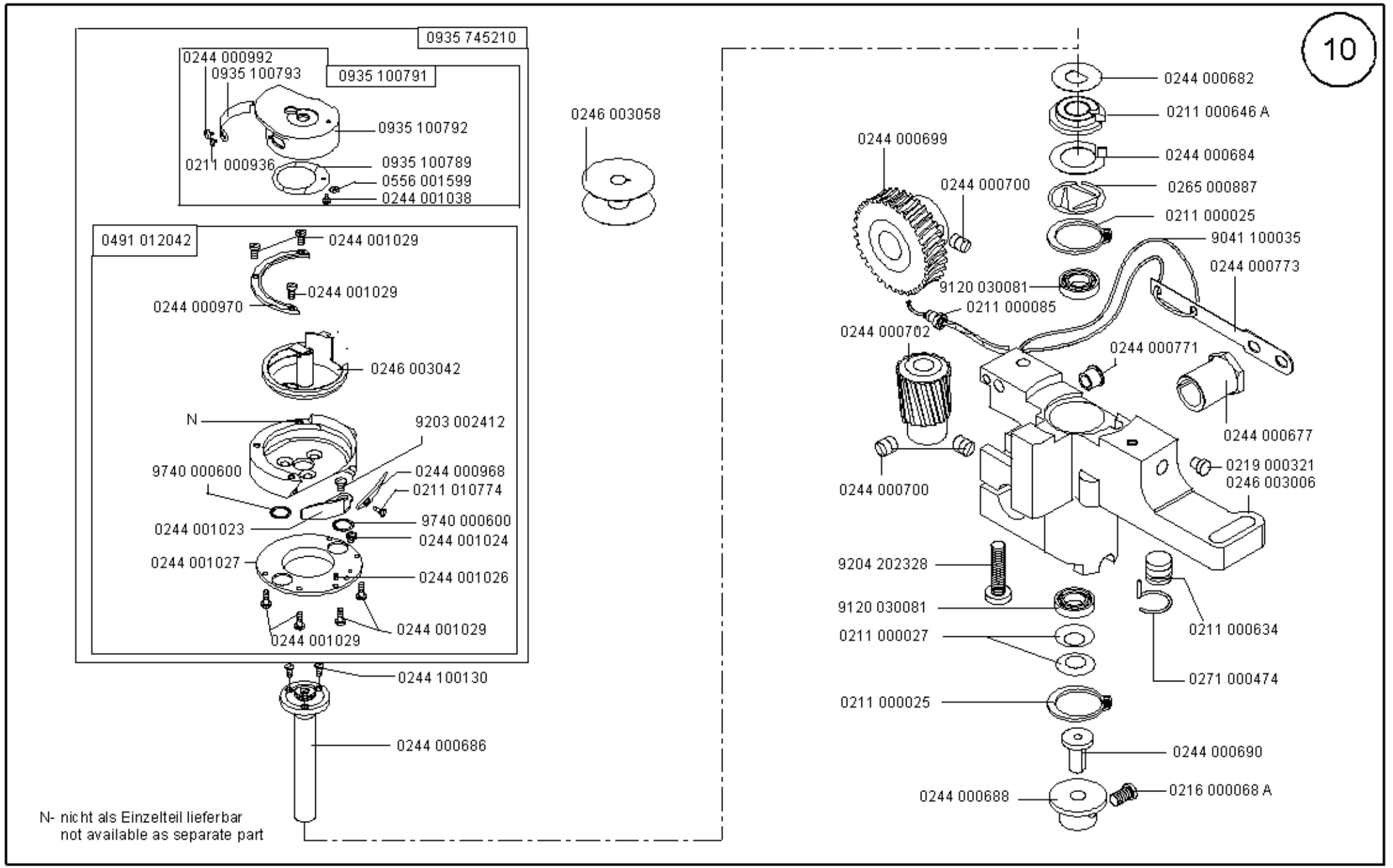

Scale 50 %

Ausgabe/Edition 02.2004

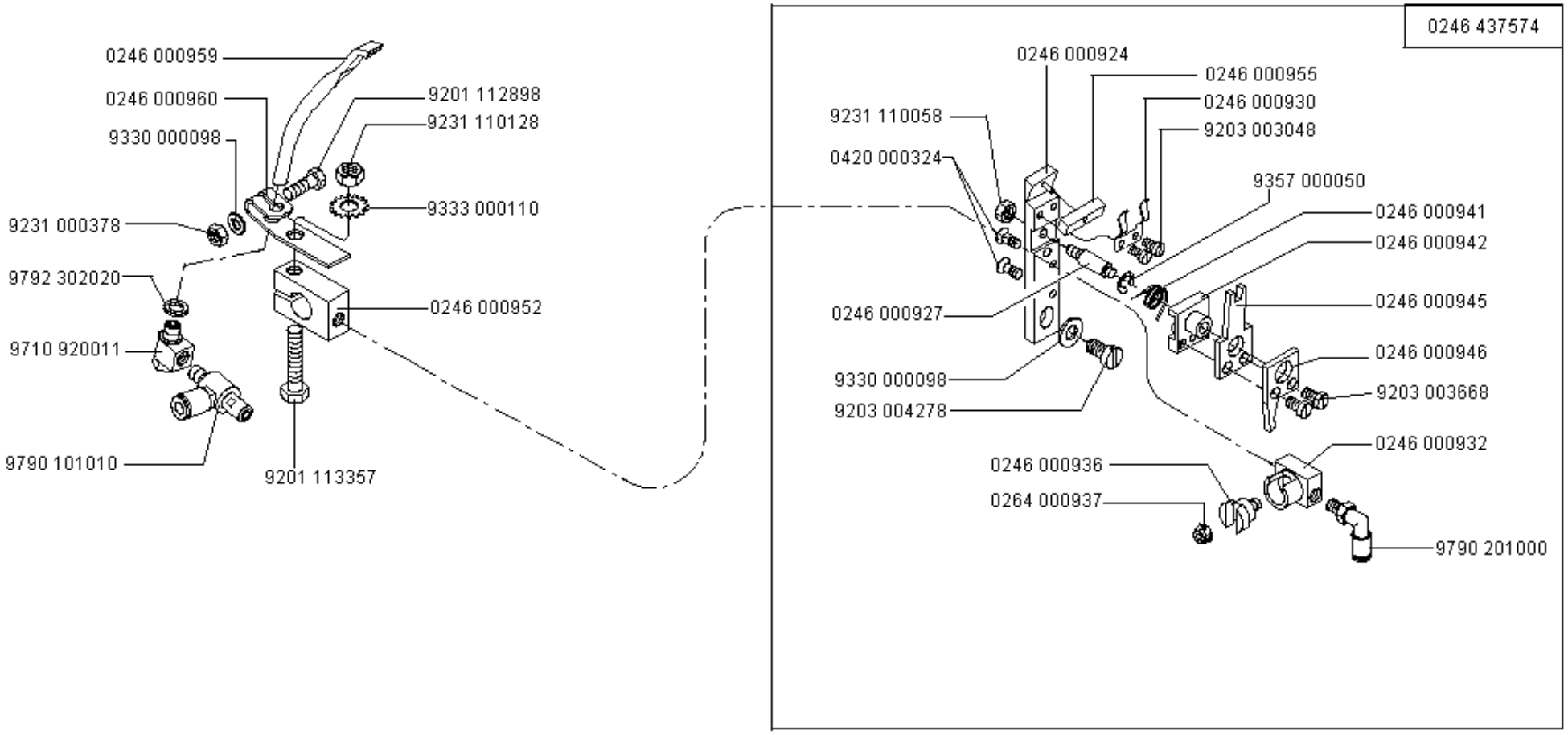
0246 437574
0246 000959
0246 000960
9330 000098
9231 000378
9792 302020
9710 920011
9790 101010
9201 113357
9201 112898
9231 110128
9333 000110
0246 000952
0246 000924
0246 000955
0246 000930
9203 003048
9231 110058
0420 000324
9357 000050
0246 000941
0246 000942
0246 000927
0246 000945
0246 000946
9330 000098
9203 004278
9203 003668
0246 000932
0246 000936
0264 000937
9790 201000

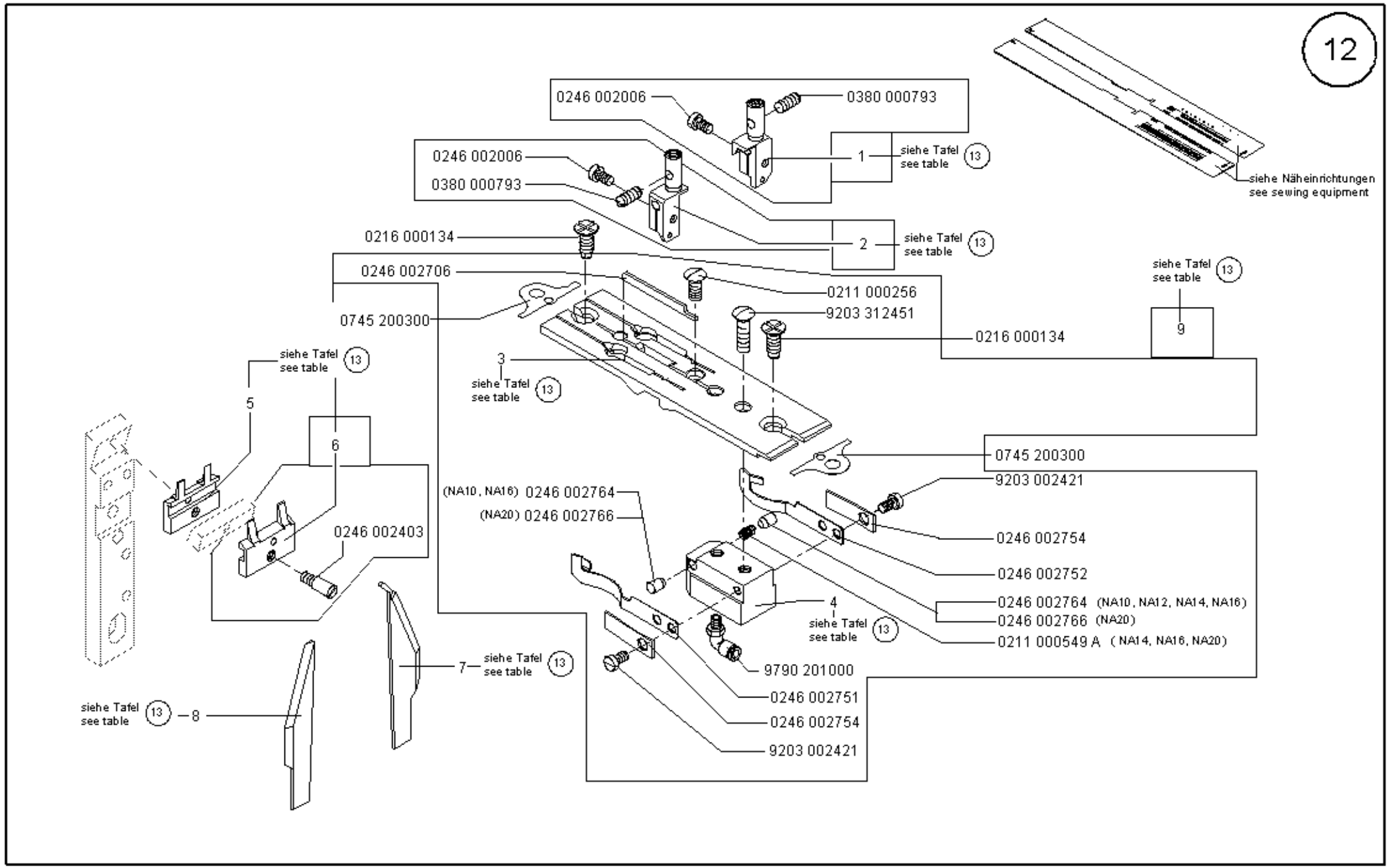

Scale 30 %

Cl. 745-34

Ausgabe/Edition 06.2003

NA..	pos. 1 Nadelhalter rechts Needle holder. right	pos. 2 Nadelhalter links Needle holder, left	pos. 3 Stichplatte Throat plate	pos. 4 Halter Holder	pos. 5 Gegenmesser Counter-knife	pos. 6 Messer V Knife cpl.	pos. 7 Eckenmesser rechts Corner knife, right	pos. 8 Eckenmesser links Corner knife, left	pos. 9 Stichplatte KPL. Throat plate cpl.
10	0246 002001	0246 002002	0745 200103	0246 002756	0246 002402	0246 002401	0745 339100	0745 339110	0745 200104
12	0246 002015	0246 002016	0745 200123	0246 002758	0246 002409	0246 002408	0745 339120	0745 339130	0745 200124
14	0246 002021	0246 002022	0745 200143	0246 002759	0246 002412	0246 002411	0745 339140	0745 339150	0745 200144
16	0246 002031	0246 002032	0745 200163	0246 002760	0246 002415	0246 002414	0745 339160	0745 339170	0745 200164
20	0246 002041	0246 002042	0745 200203	0246 002762	0246 002422	0246 002421	0745 339200	0745 339210	0745 200204

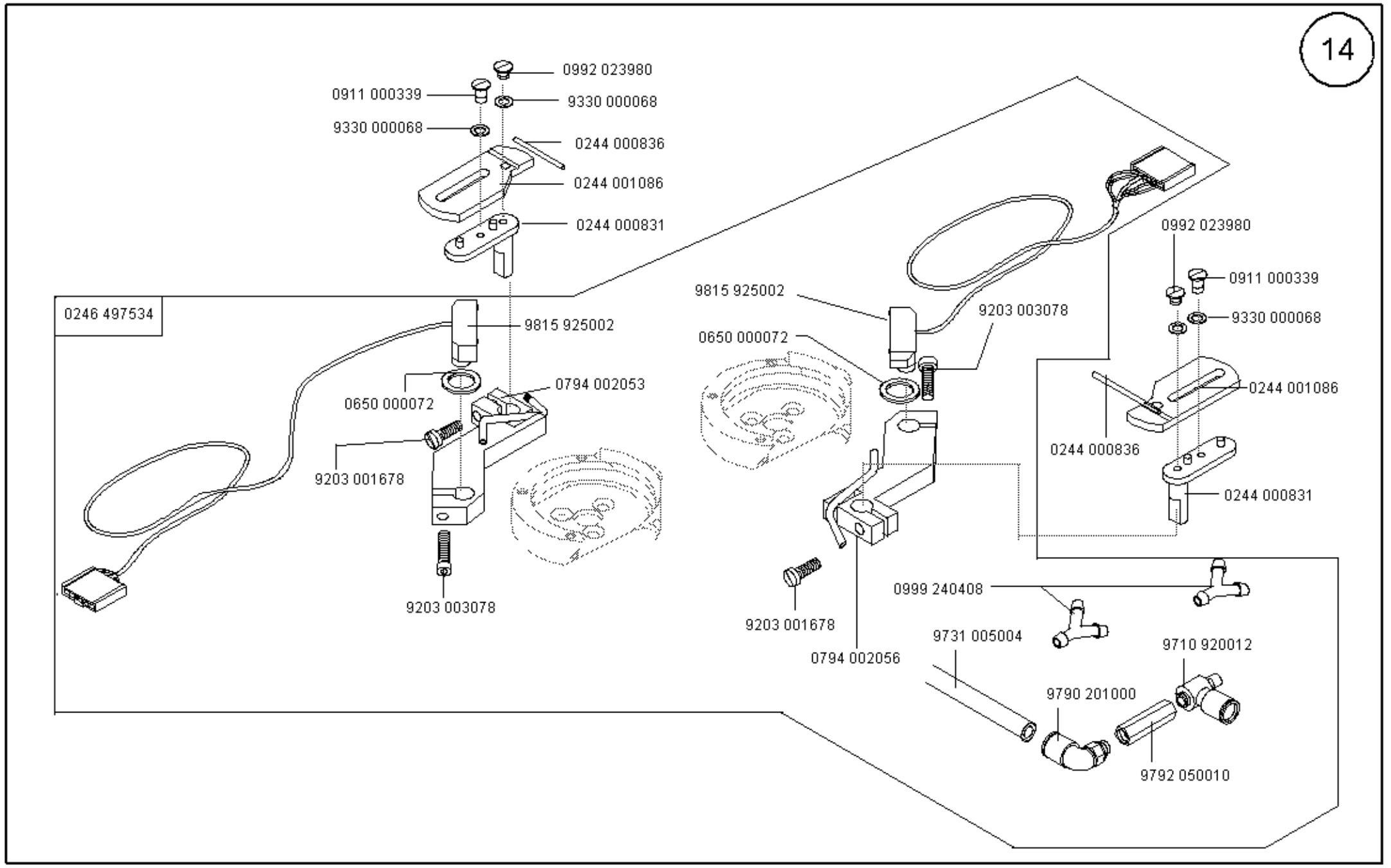

Scale 75 %

Ausgabe/Edition 06.2003

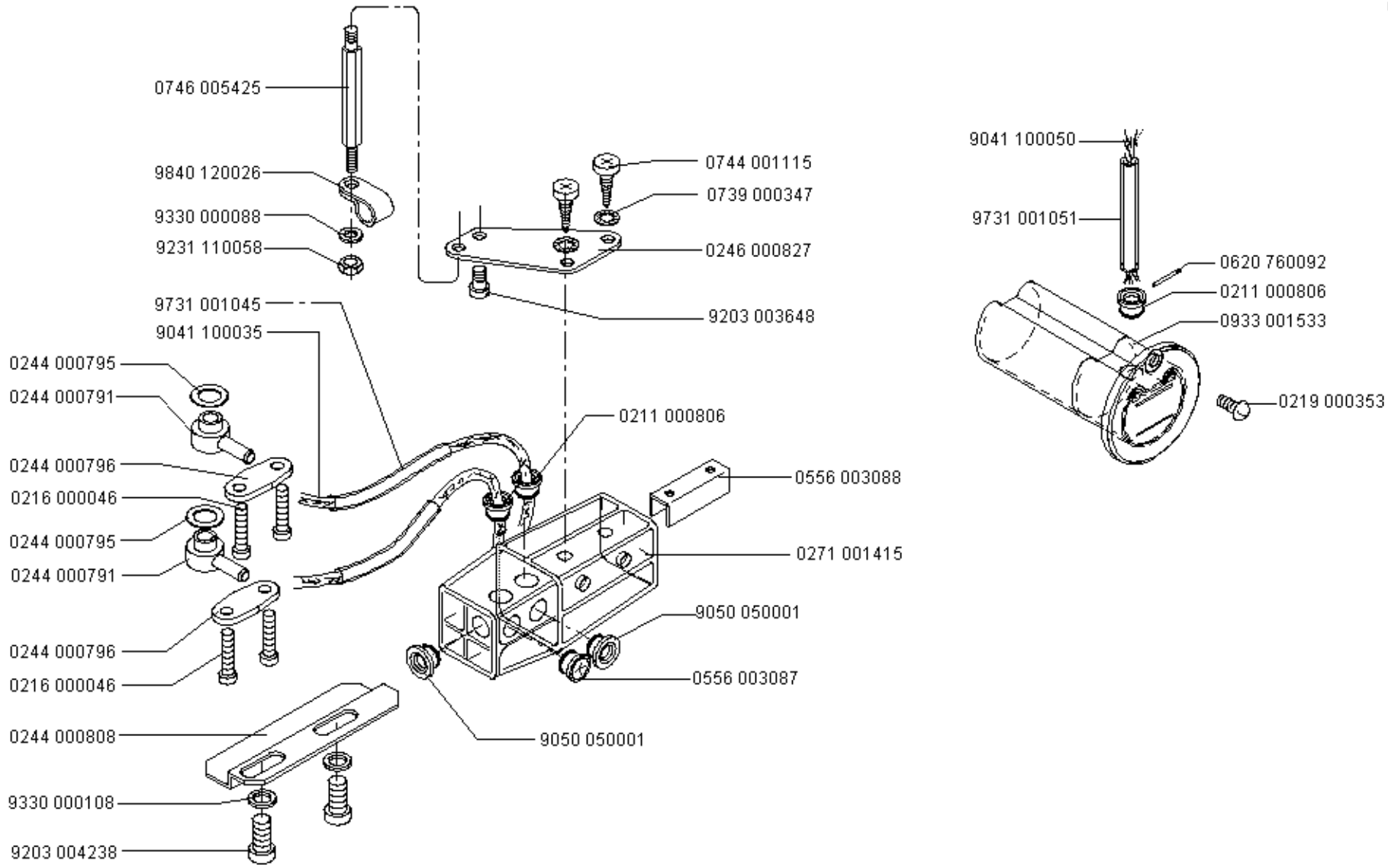

Scale 50 %

Ausgabe/Edition 02.2004

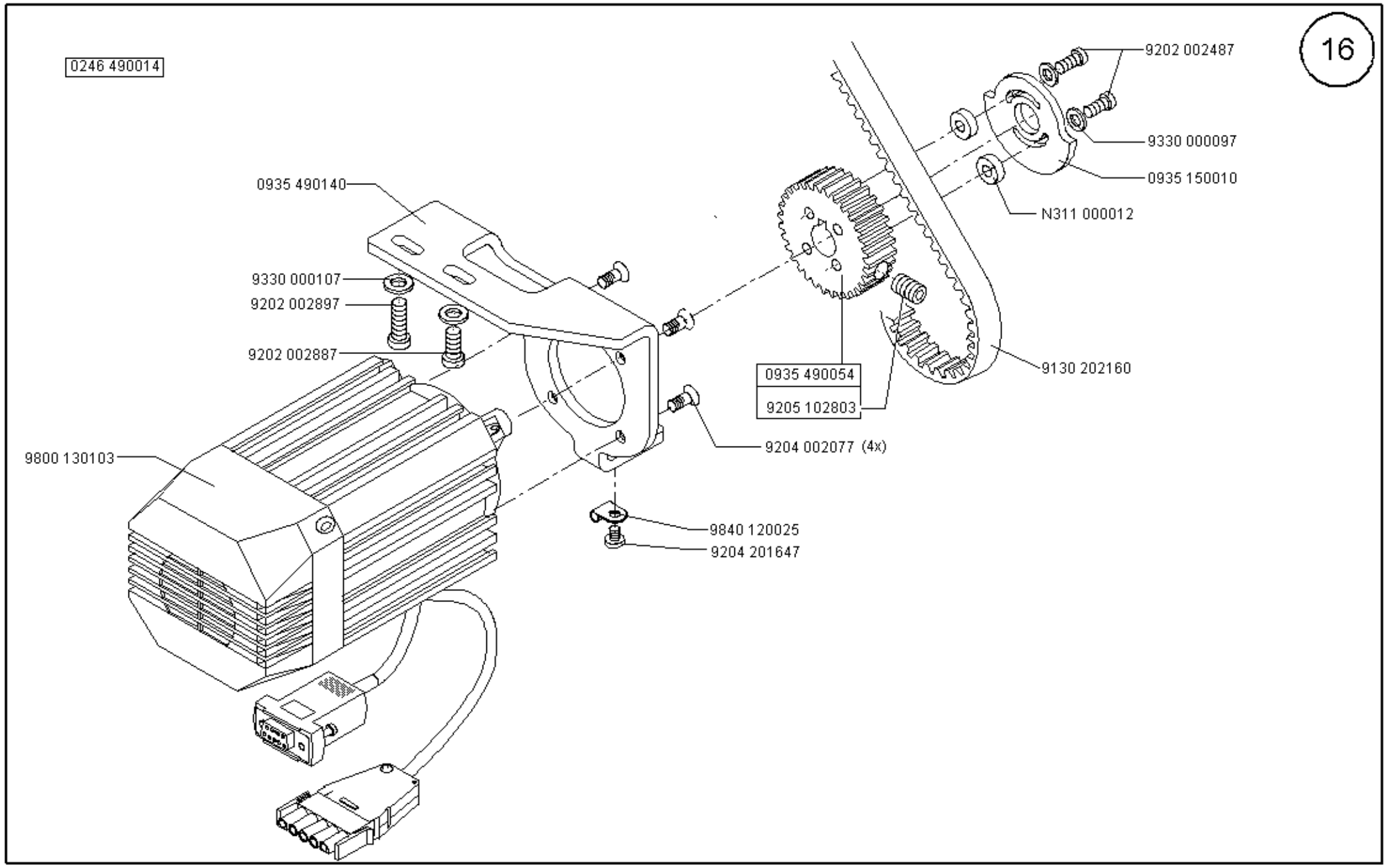

Scale 50 %

Ausgabe/Edition 02.2004

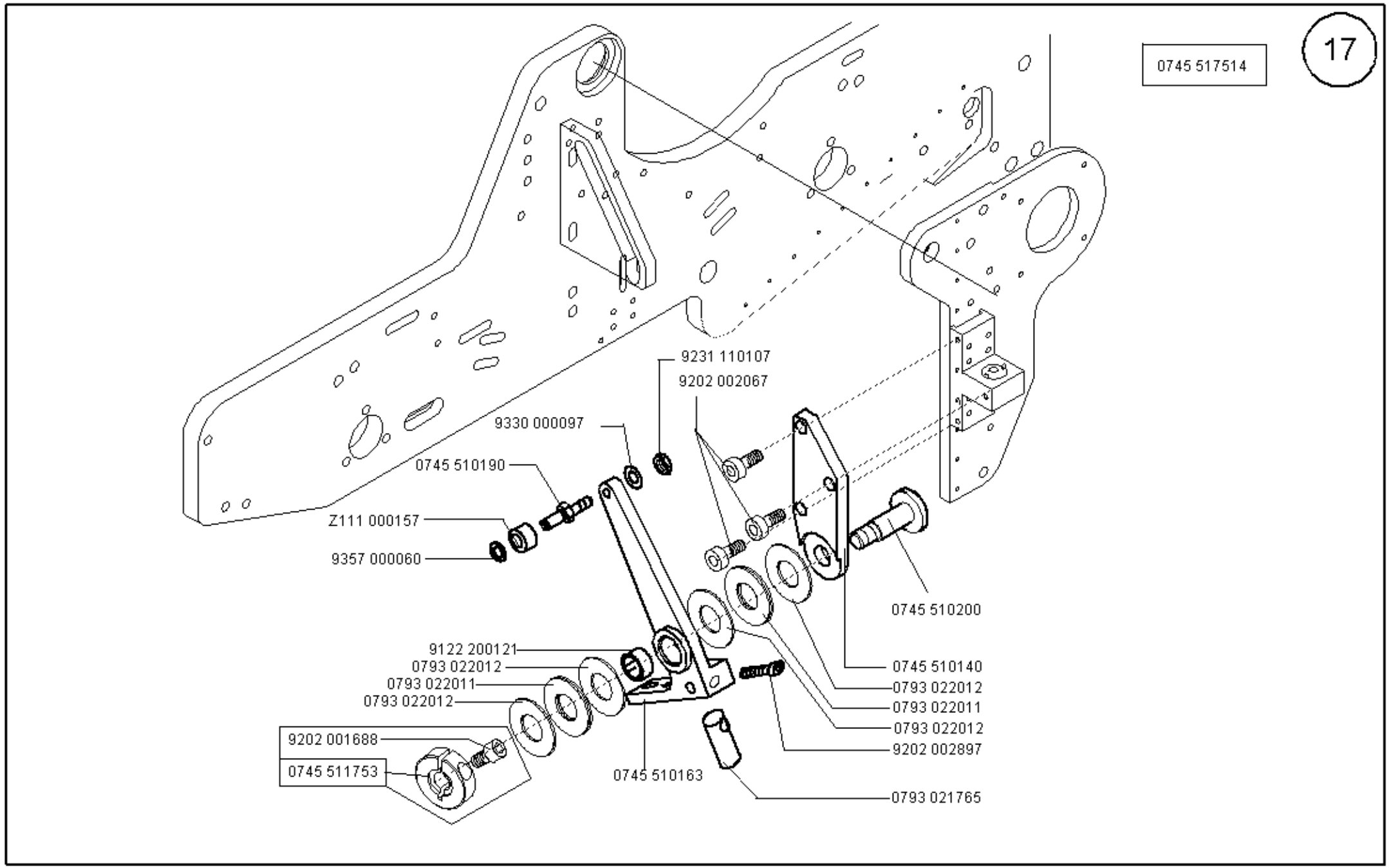
0745 517514
17
9231 110107
9202 002067
9330 000097
0745 510190
Z111 000157
9357 000060
0745 510200
9122 200121
0793 022012
0793 022011
0793 022012
9202 001688
0745 511753
0745 510163
0745 510140
0793 022012
0793 022011
0793 022012
9202 002897
0793 021765

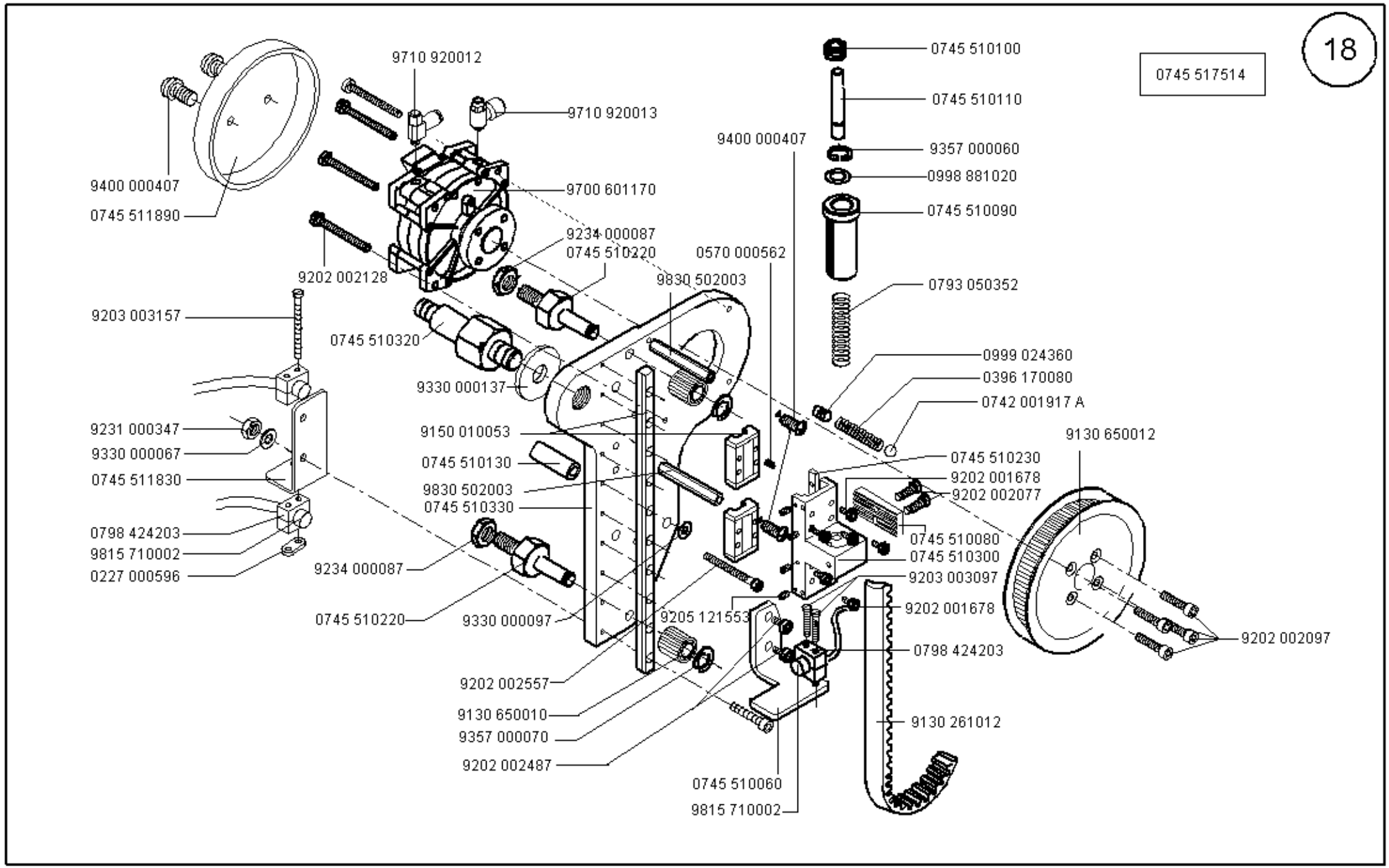

Scale 50 %

Ausgabe/Edition 02.2004

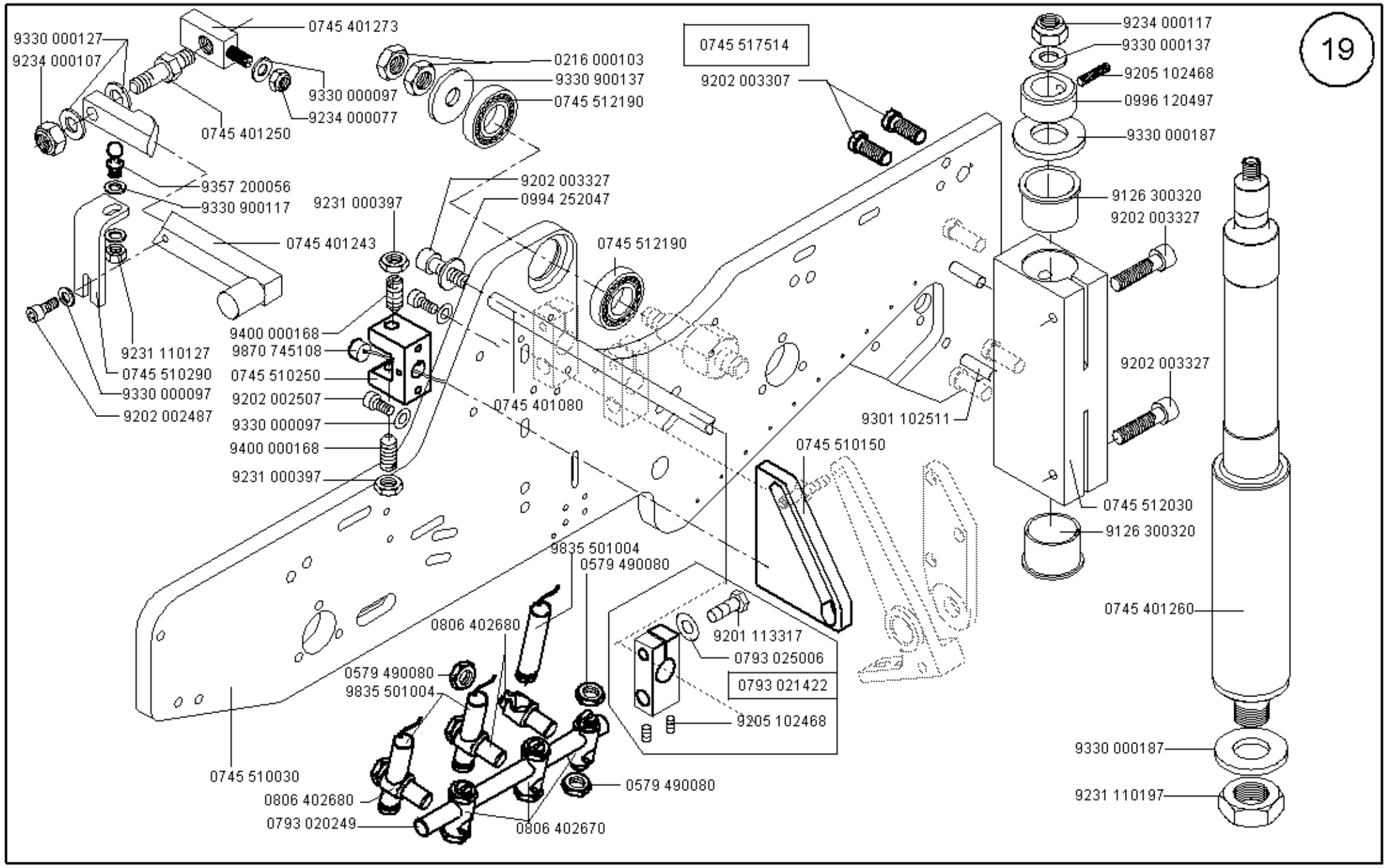

Scale 40 %

Ausgabe/Edition 02.2004

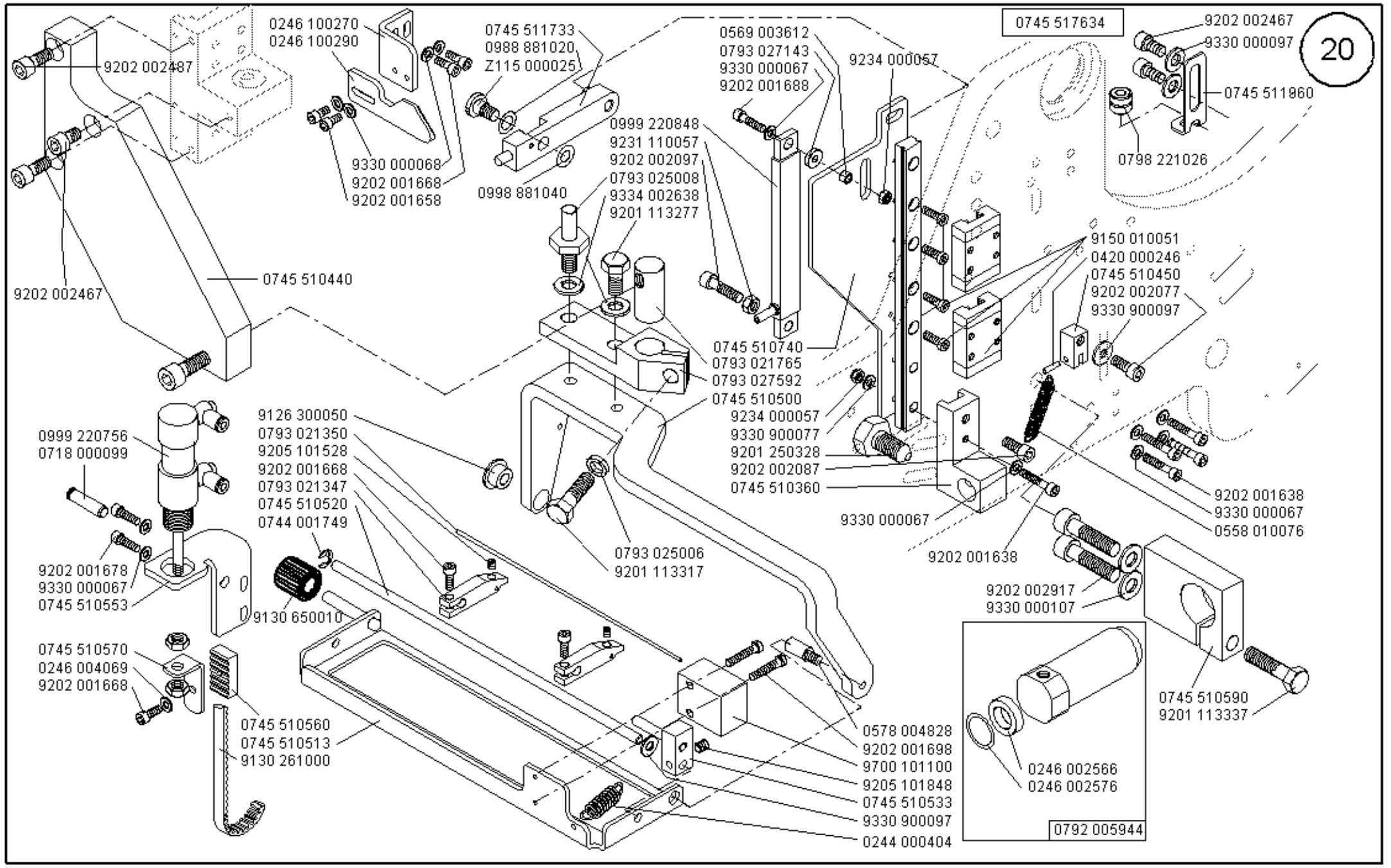

Scale 50 %

Ausgabe/Edition 02.2004

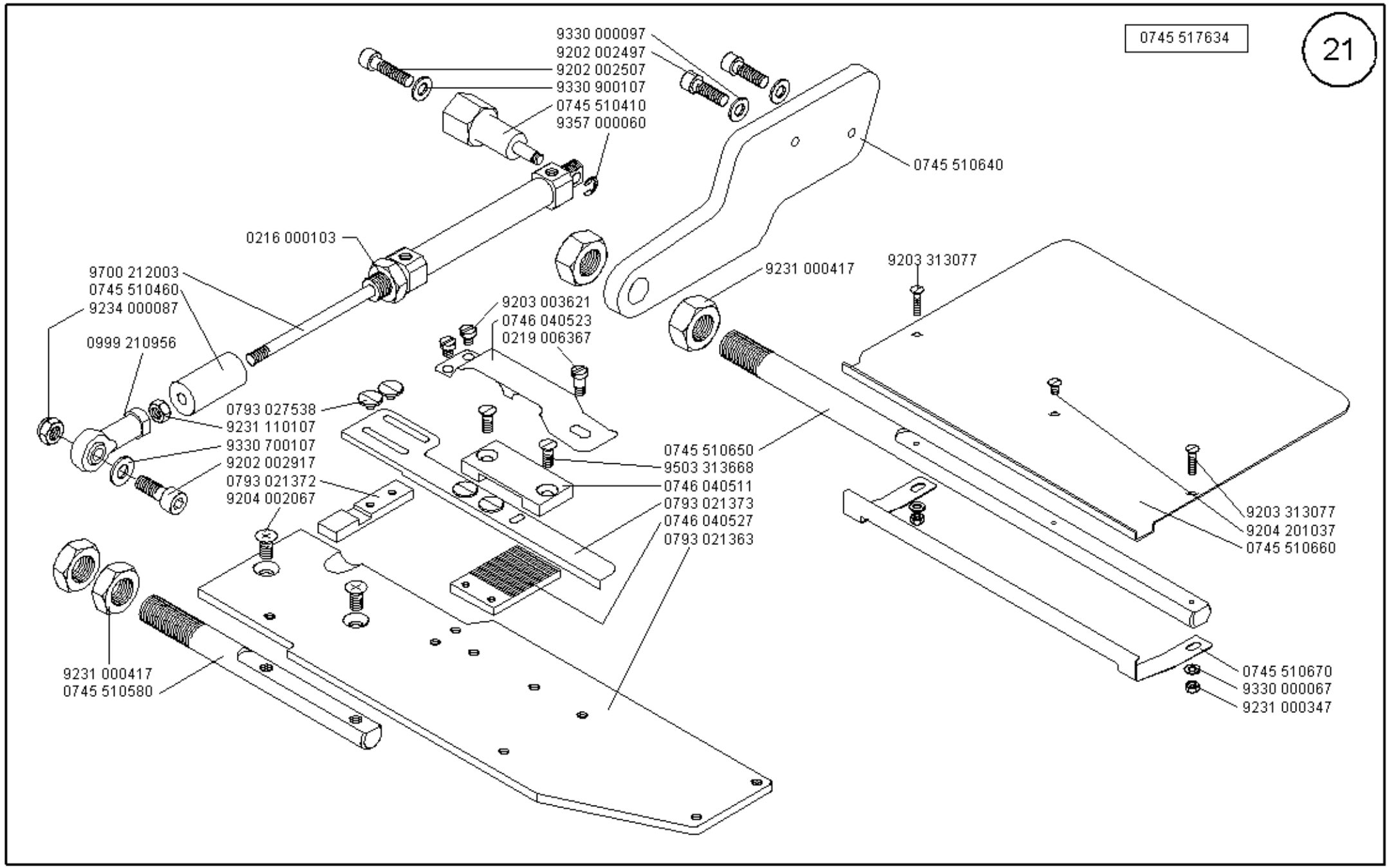

Scale 50 %

Ausgabe/Edition 02.2004

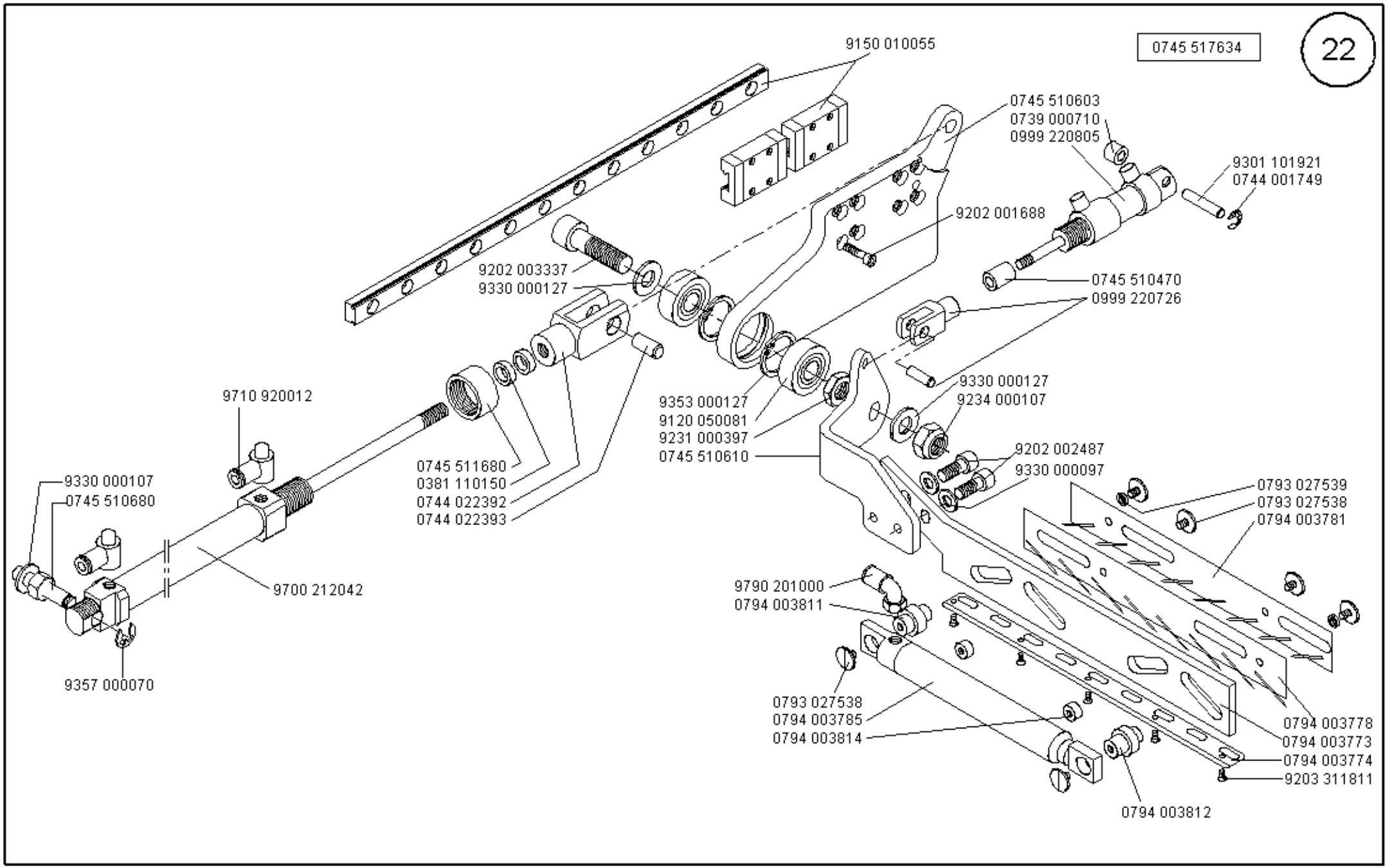

Scale 50 %

Ausgabe/Edition 02.2004

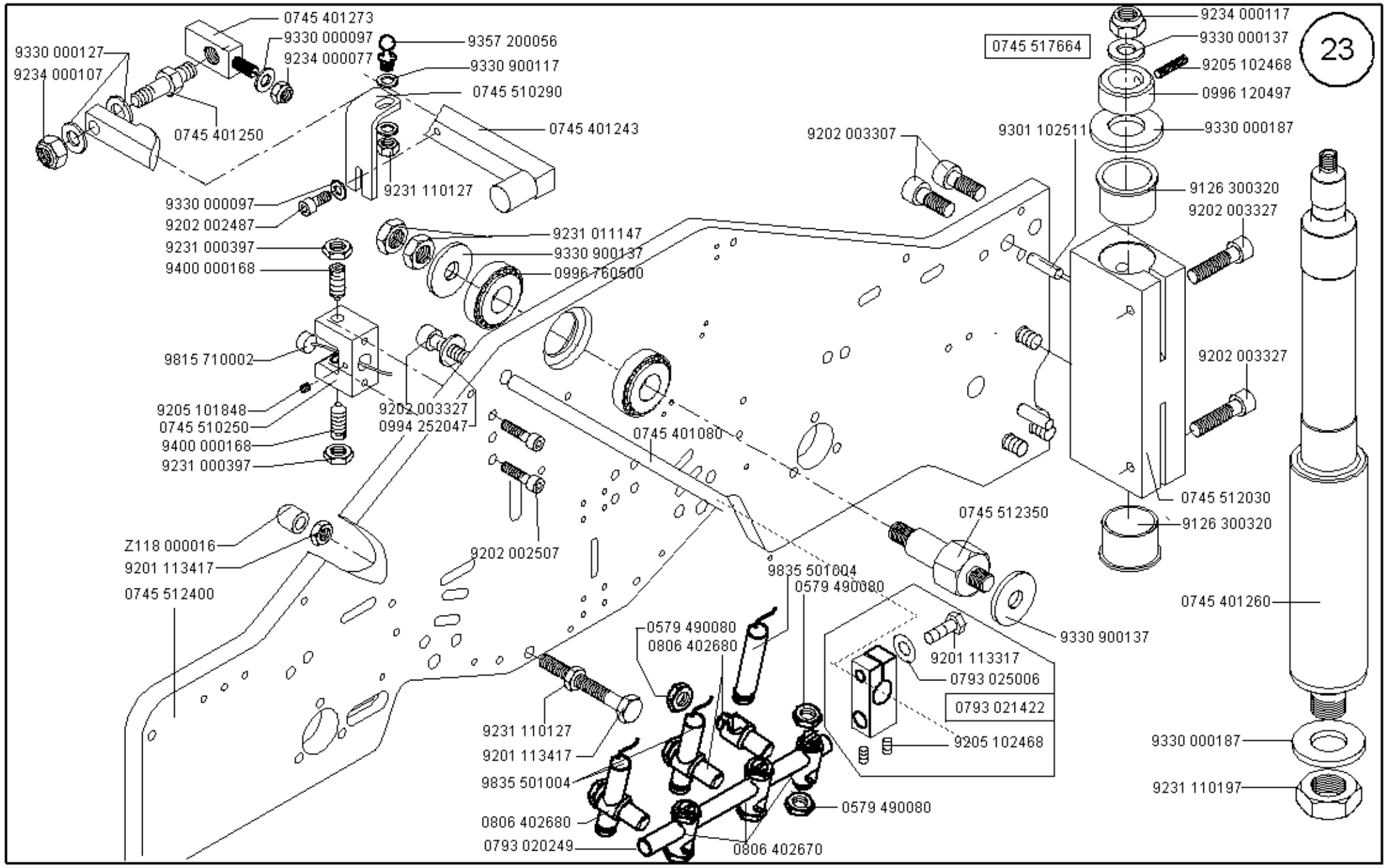

Scale 40 %

Cl. 745-34

Ausgabe/Edition 02.2004

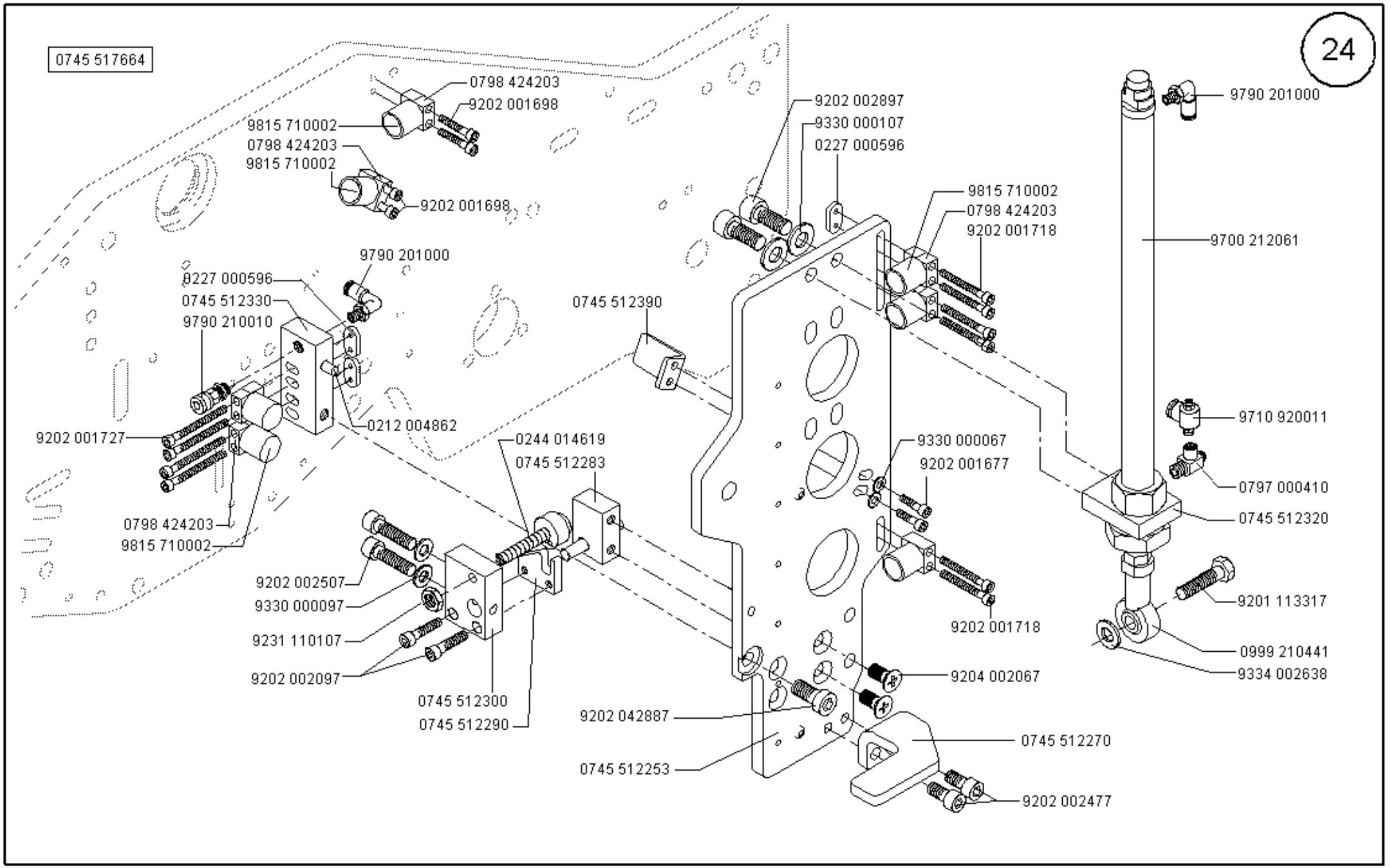
0745 517664
24
0798 424203
9202 001698
9815 710002
0798 424203
9815 710002
9202 001698
9202 002897
9330 000107
0227 000596
9815 710002
0798 424203
9202 001718
9790 201000
9700 212061
9790 201000
0227 000596
0745 512330
9790 210010
0745 512390
0212 004862
9202 001727
0244 014619
0745 512283
9330 000067
9202 001677
9710 920011
0797 000410
0745 512320
0798 424203
9815 710002
9202 002507
9330 000097
9231 110107
9202 002097
0745 512300
0745 512290
9202 001718
9201 113317
0999 210441
9334 002638
9204 002067
9202 042887
0745 512253
0745 512270
9202 002477

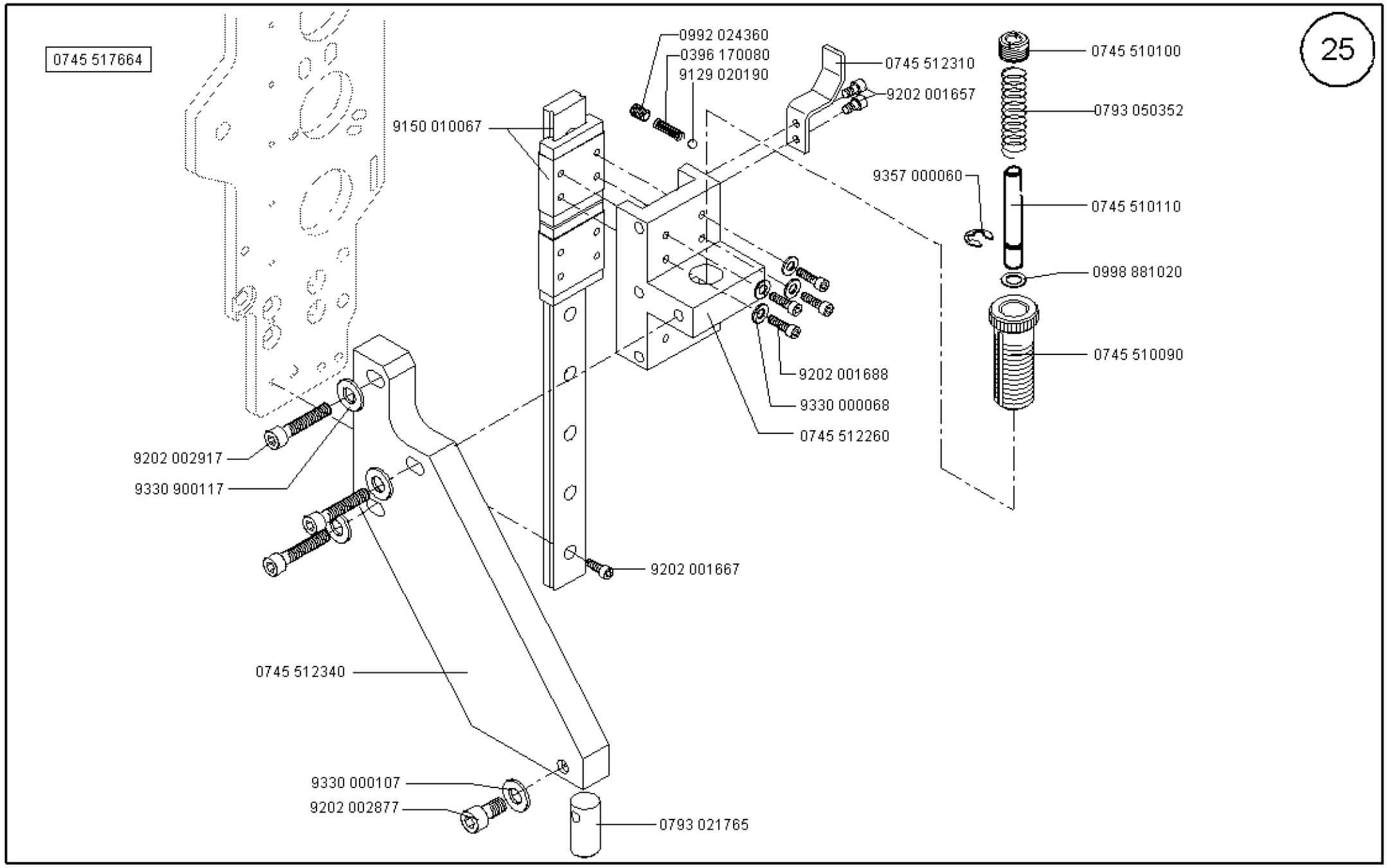

Scale 50 %

Ausgabe/Edition 09.2003

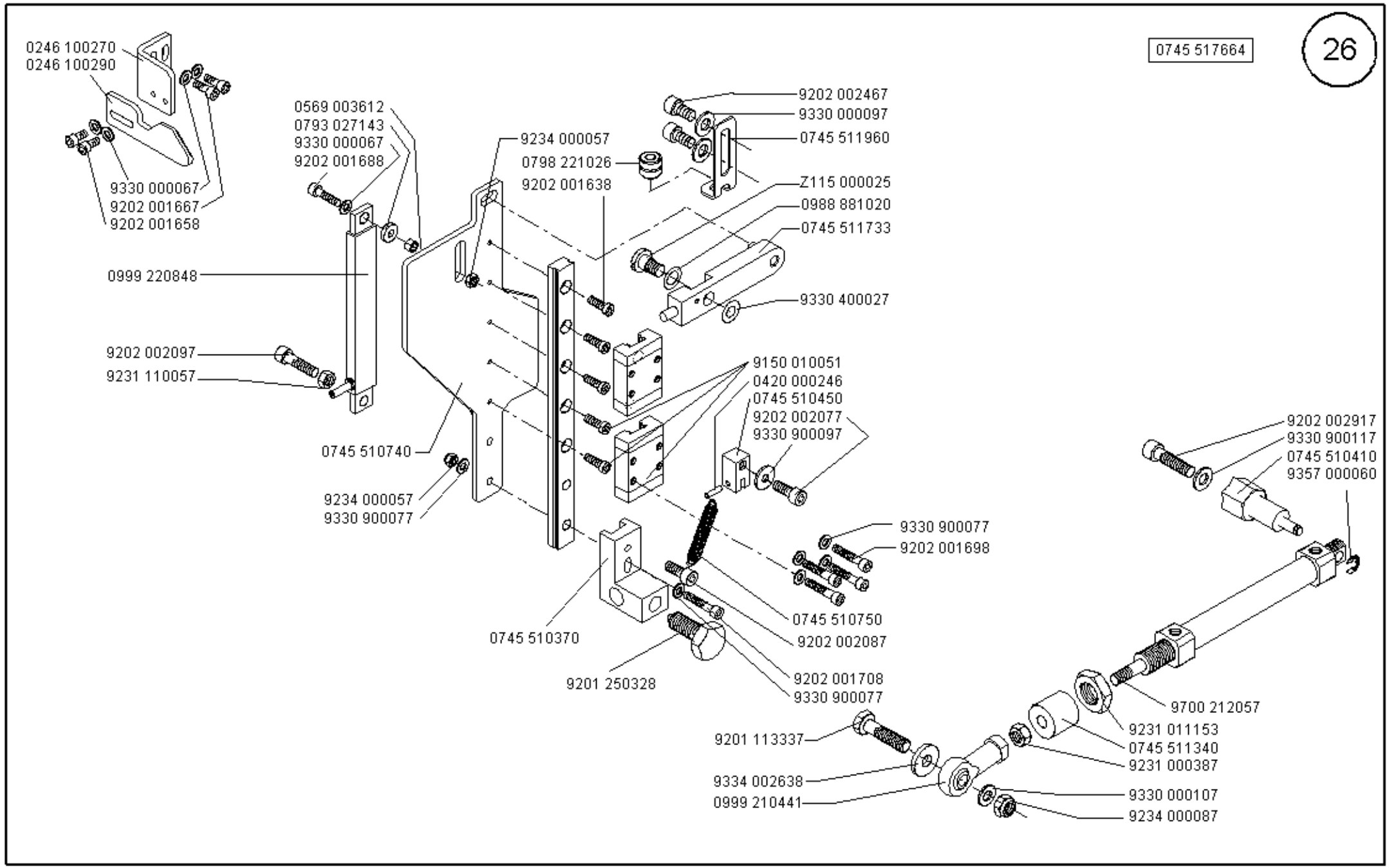

Scale 50%

Ausgabe/Edition 09.2003

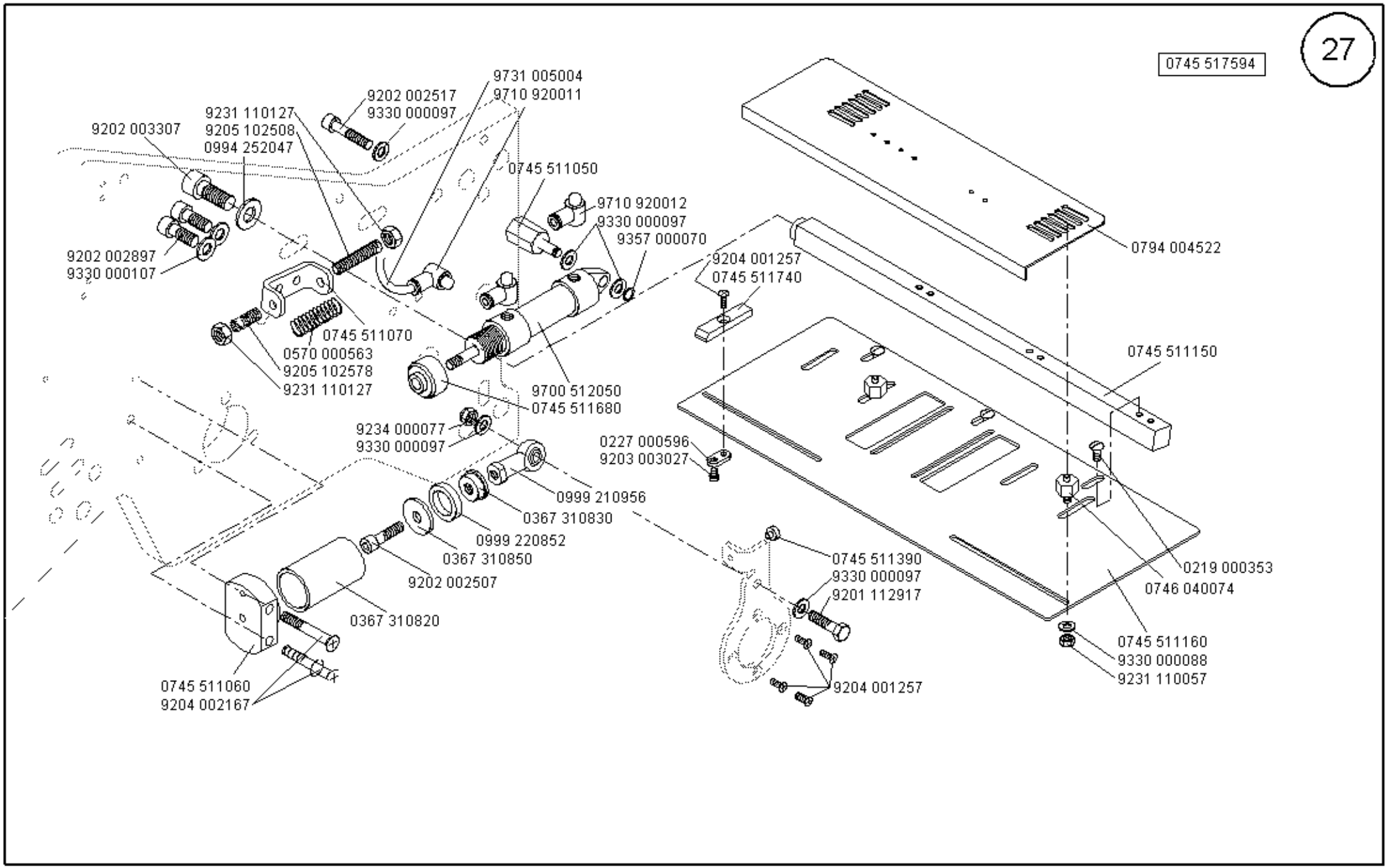

Scale 50 %

Ausgabe/Edition 09.2003

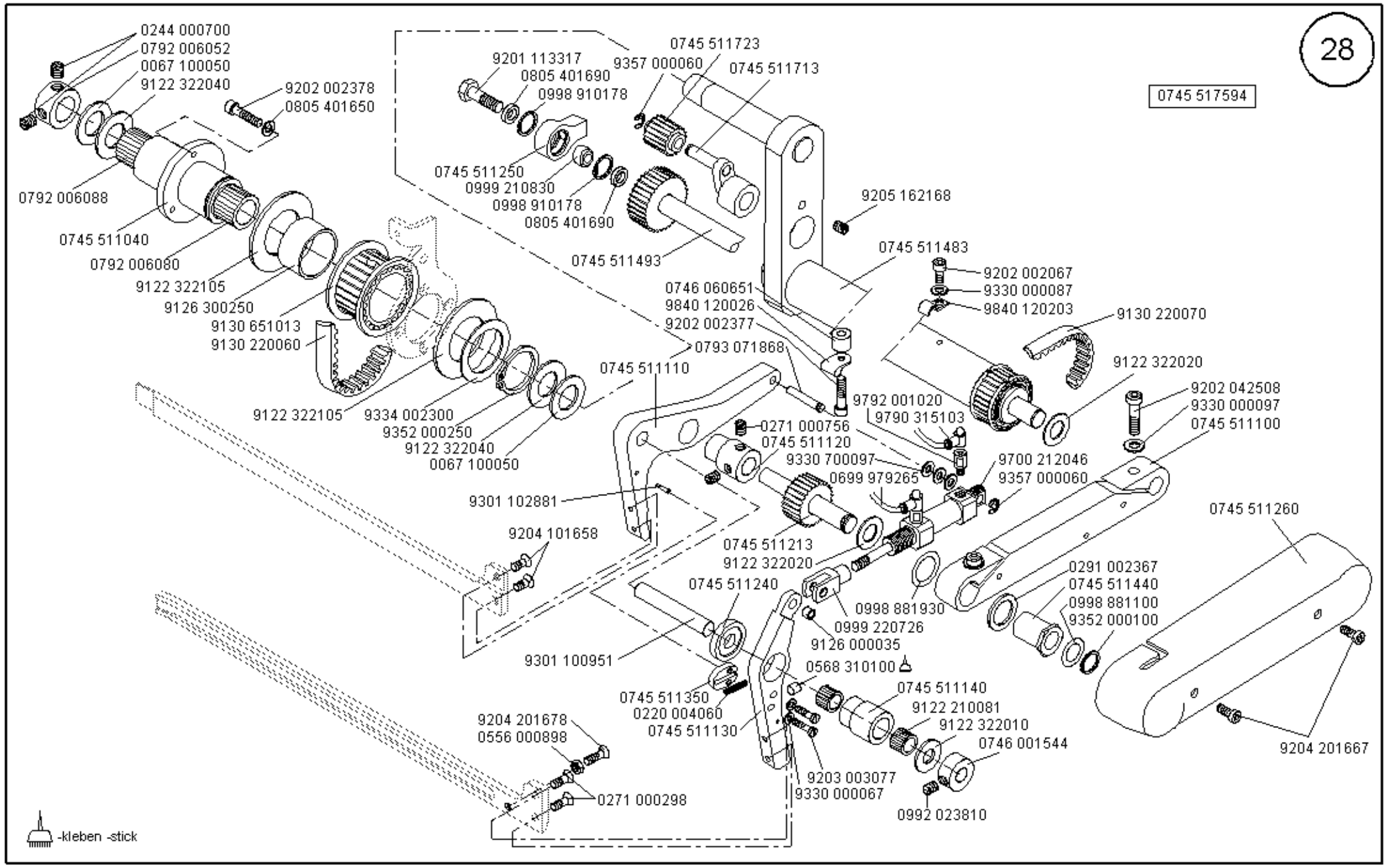

Scale 50 %

Ausgabe/Edition 10.2002

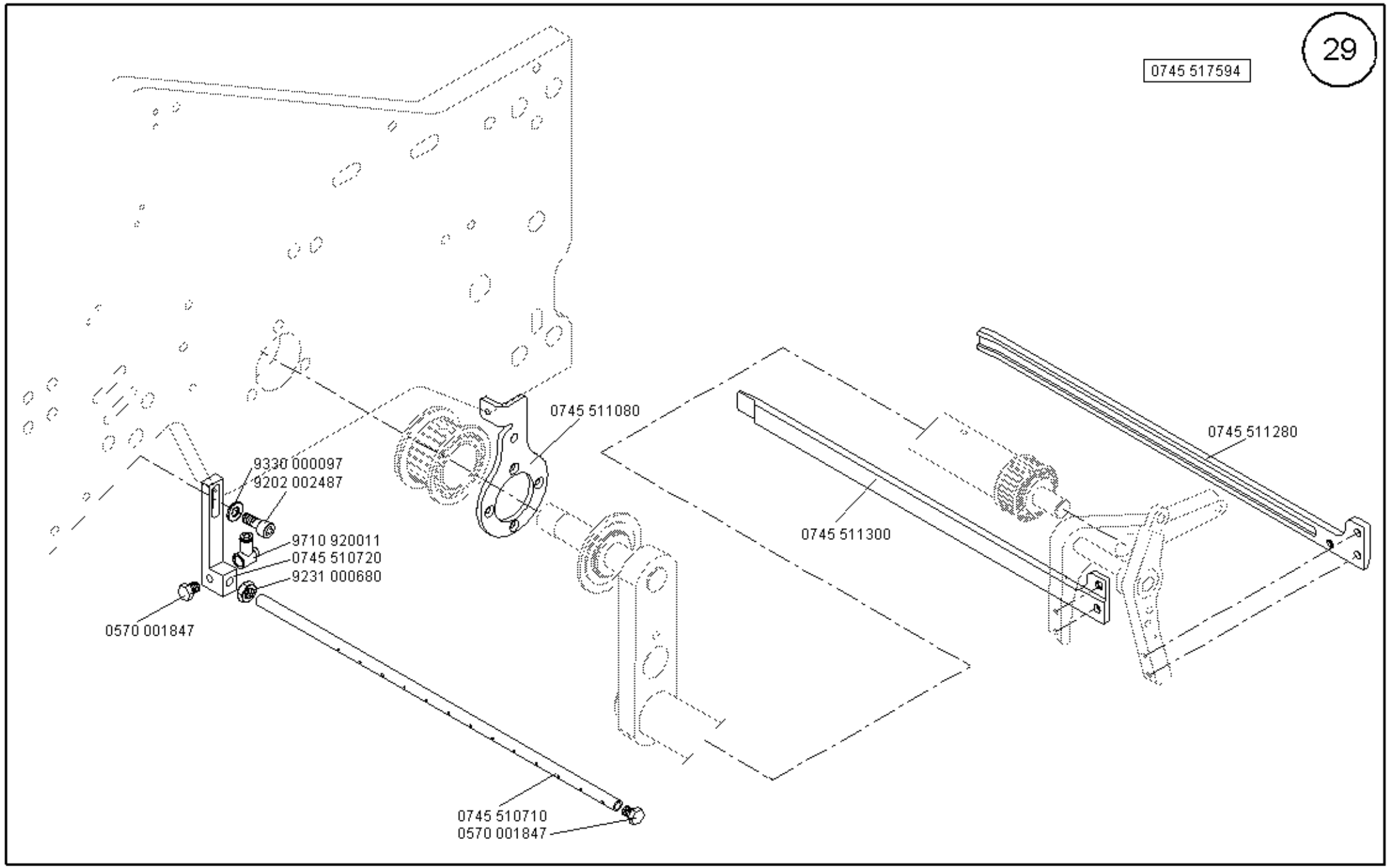

Scale 40 %

Ausgabe/Edition 02.2004

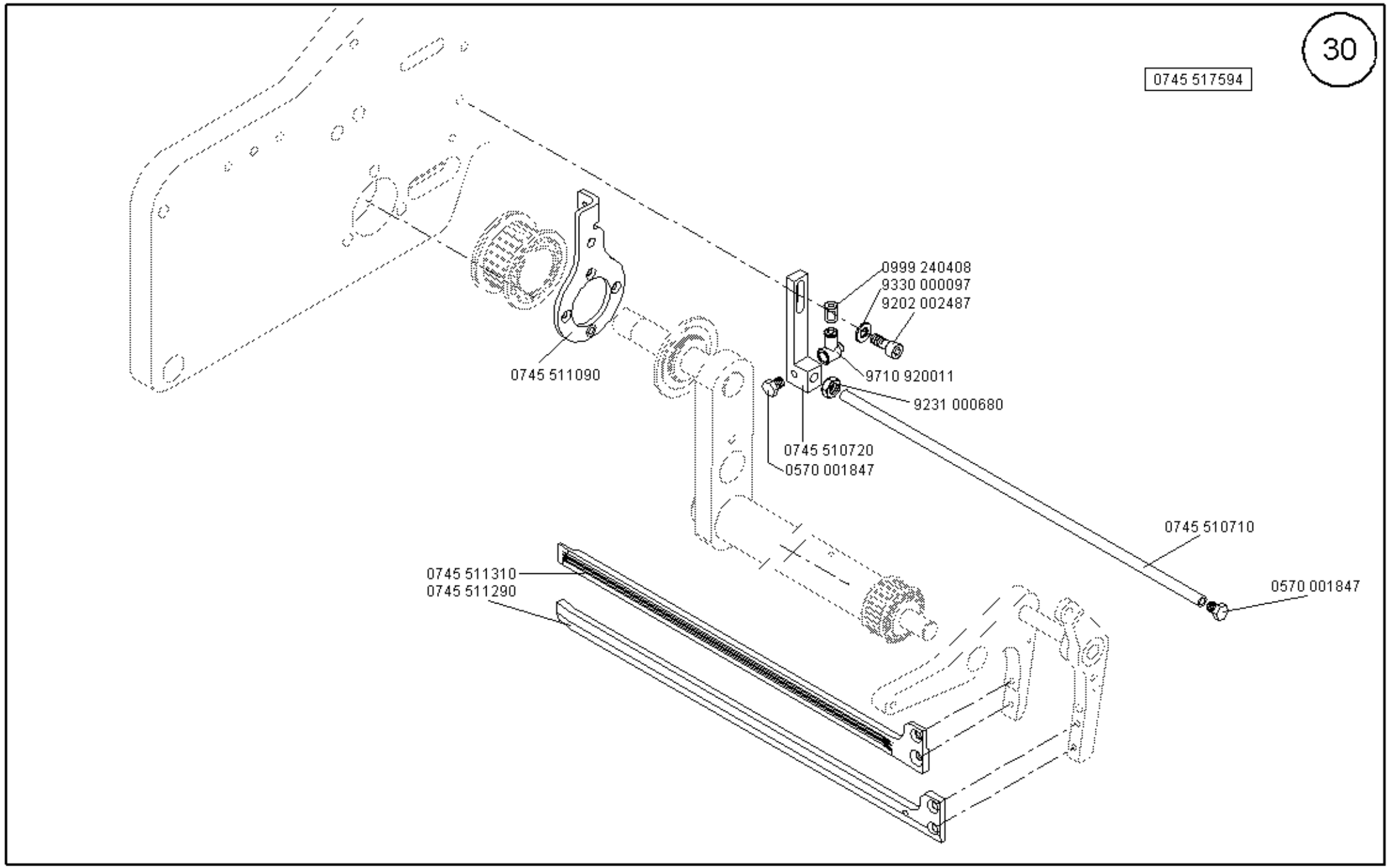

Scale 40 %

Ausgabe/Edition 02.2004

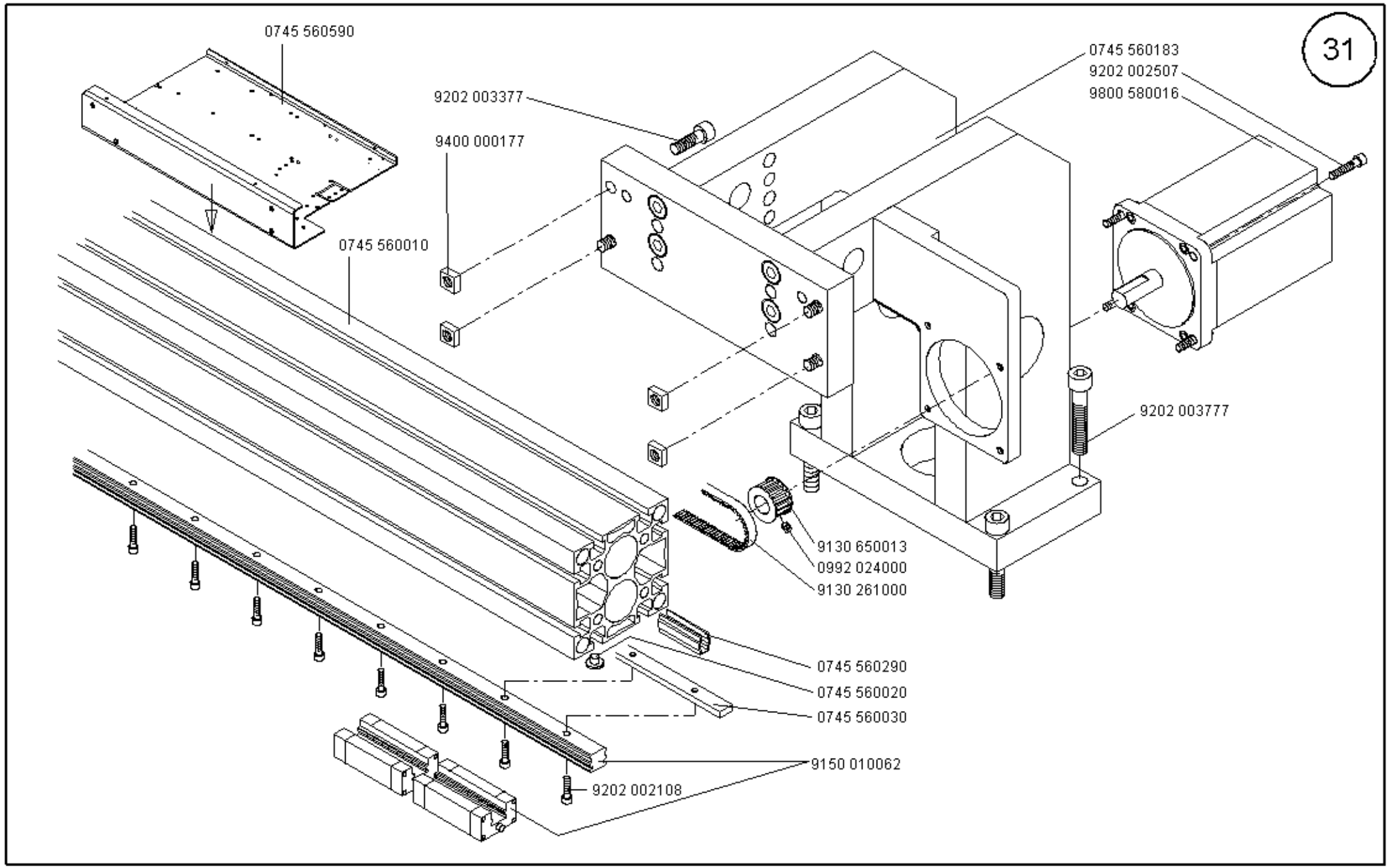

Scale 40 %

Cl. 745-34

Ausgabe/Edition 10.2002

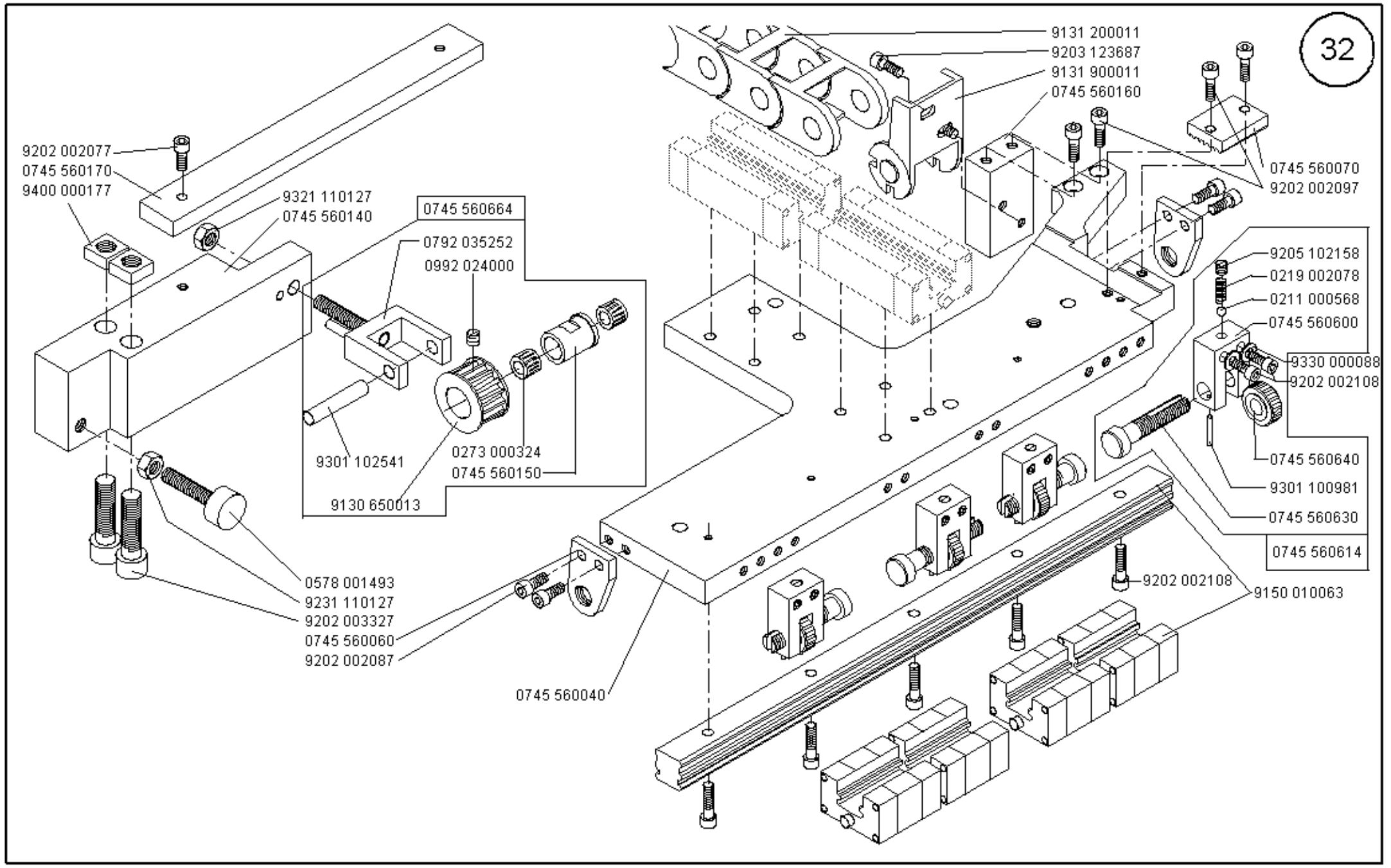

Scale 50 %

Ausgabe/Edition 10.2002

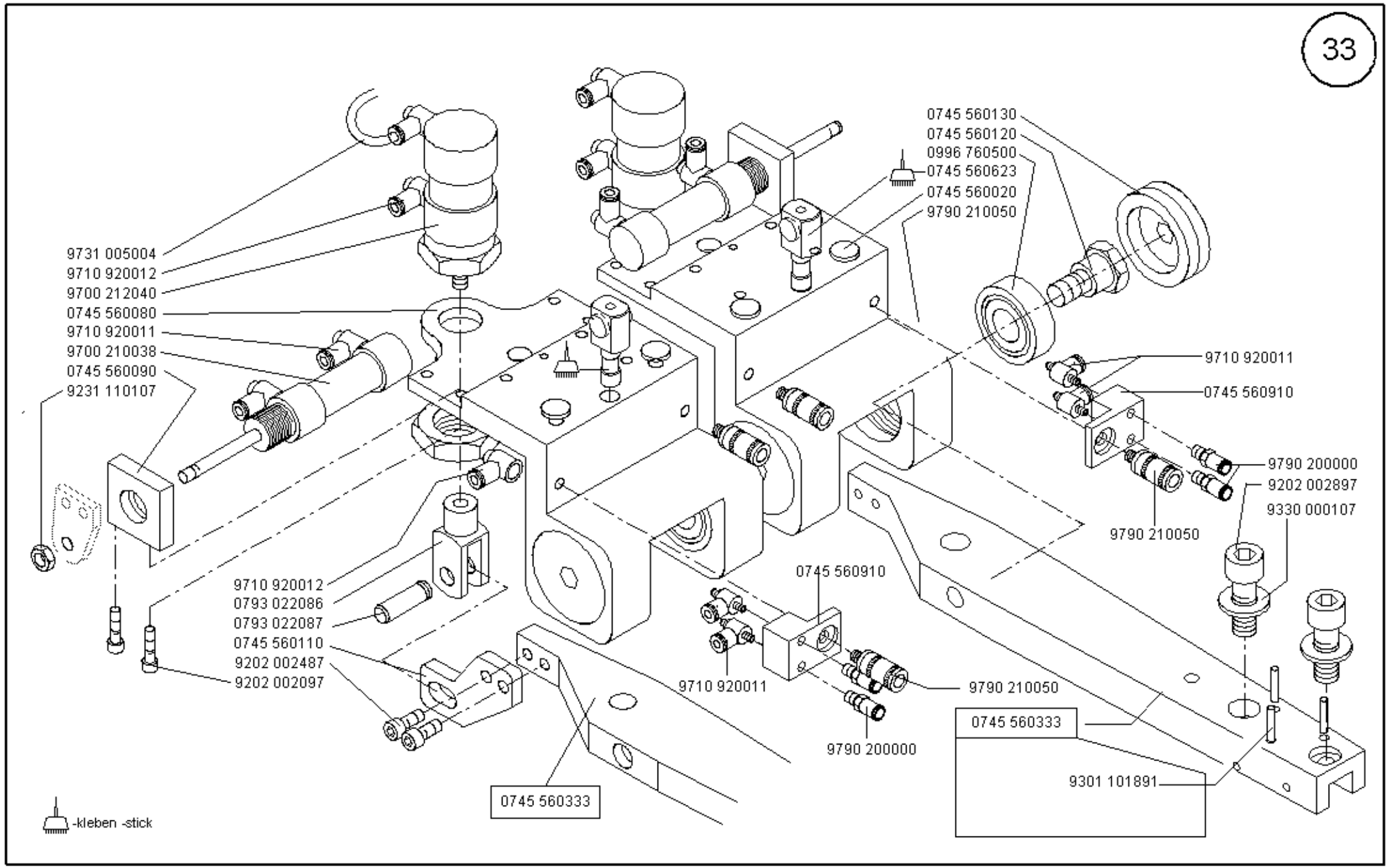

Scale 50 %

Ausgabe/Edition 09.2003

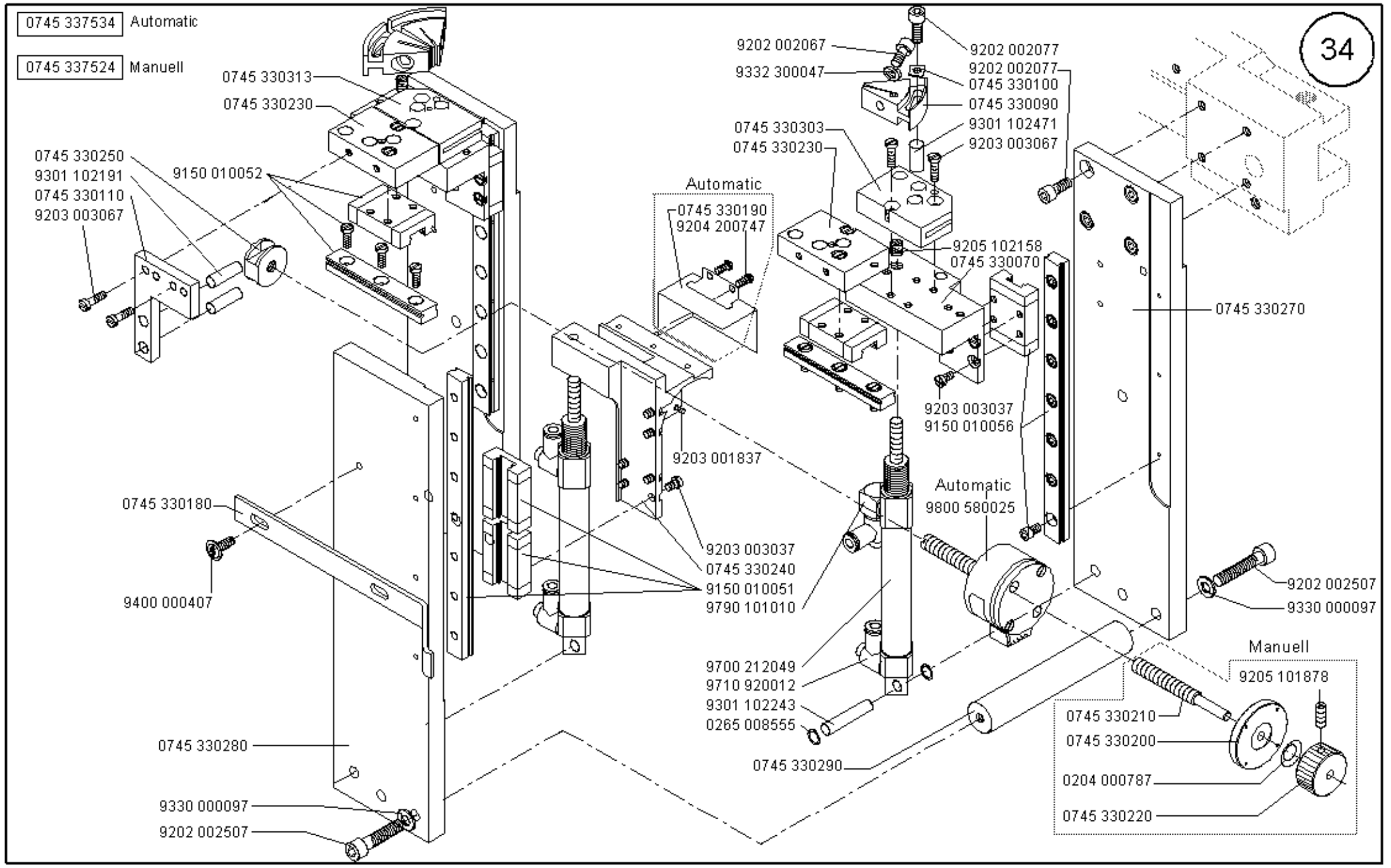

Scale 50 %

Cl. 745-34

Ausgabe/Edition 02.2004

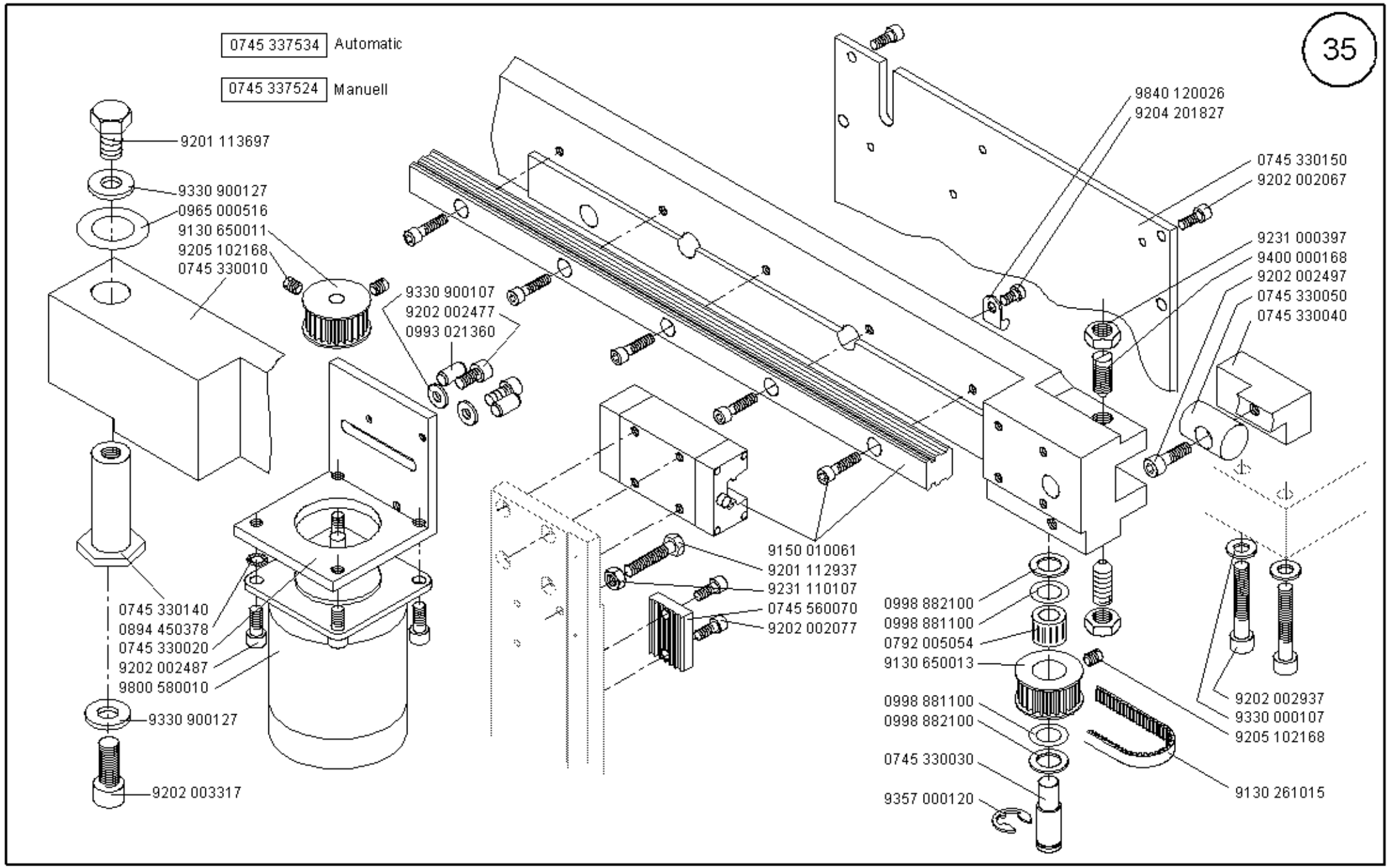

Scale 50 %

Ausgabe/Edition 02.2004

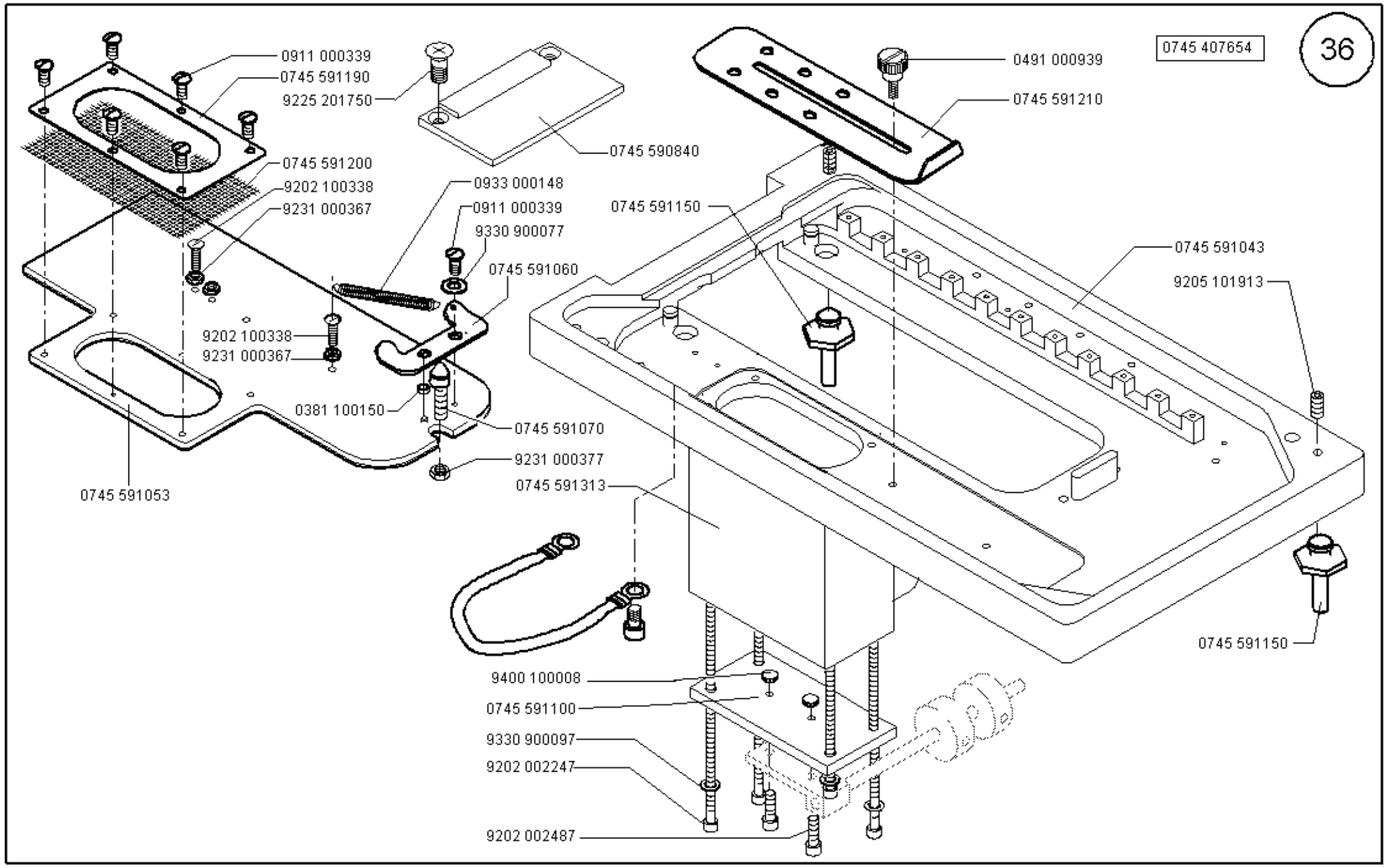

Scale 50 %

Ausgabe/Edition 01.2004

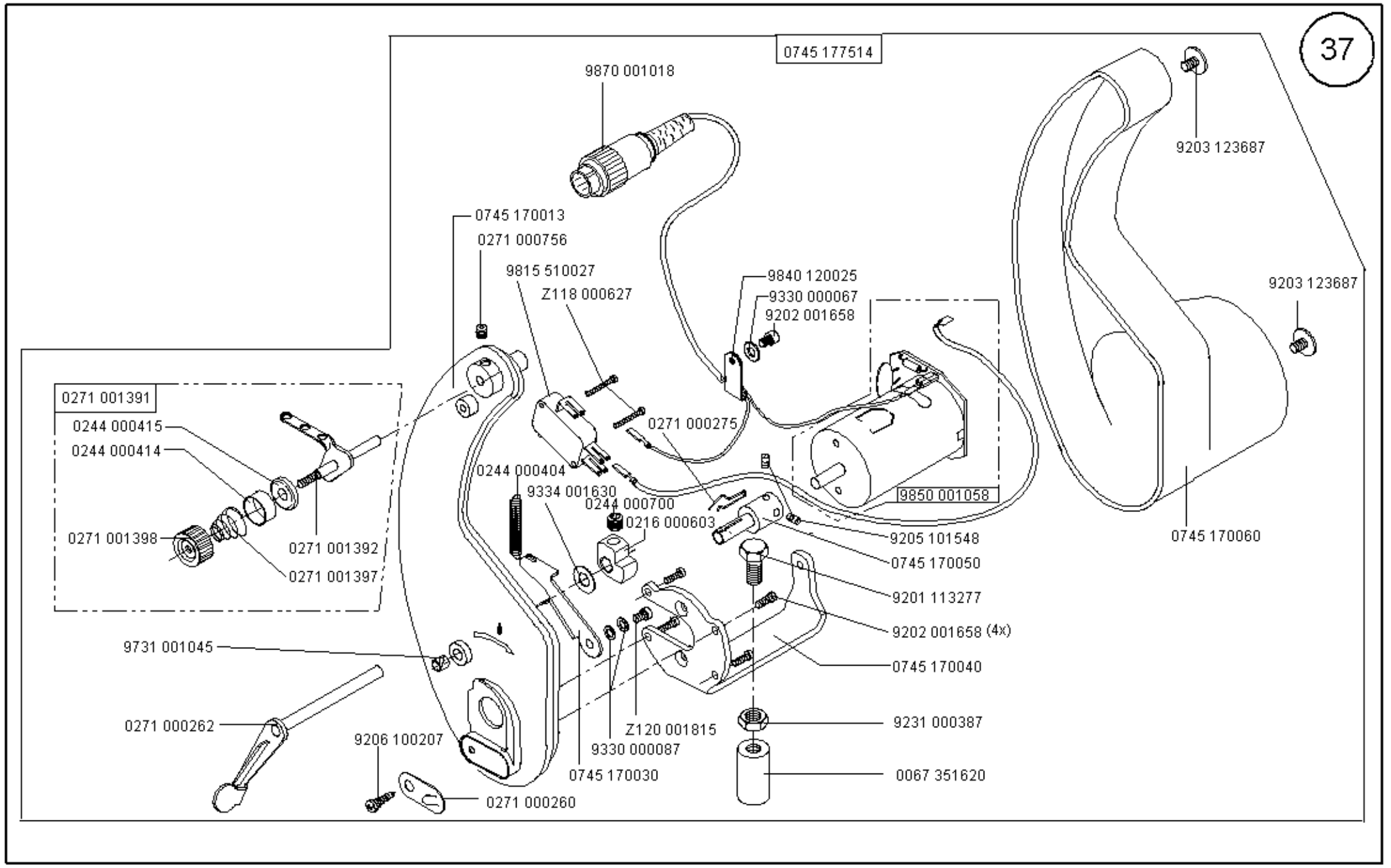

Scale 50 %

Ausgabe/Edition 02.2004

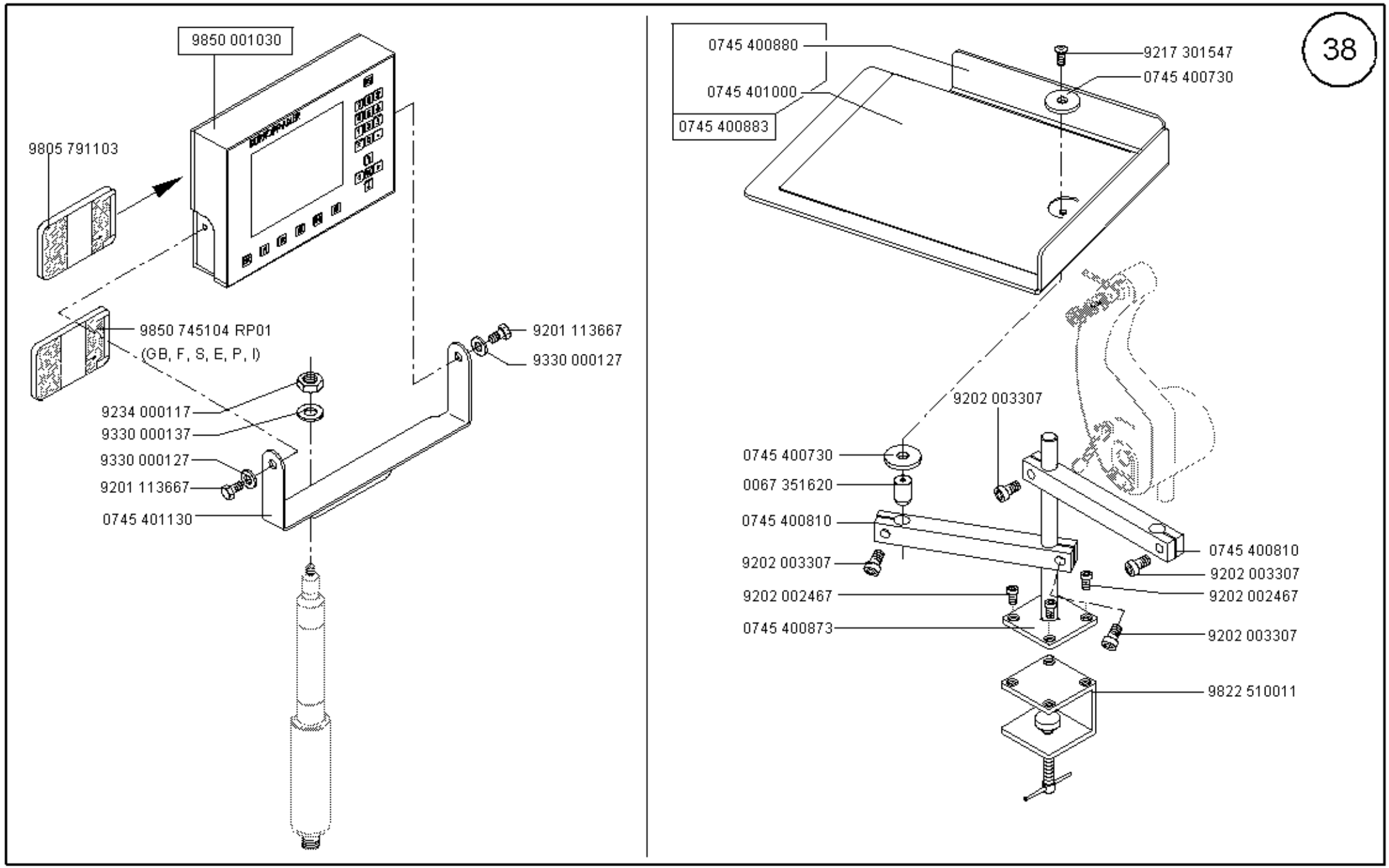

Scale 50 %

Ausgabe/Edition 02.2004

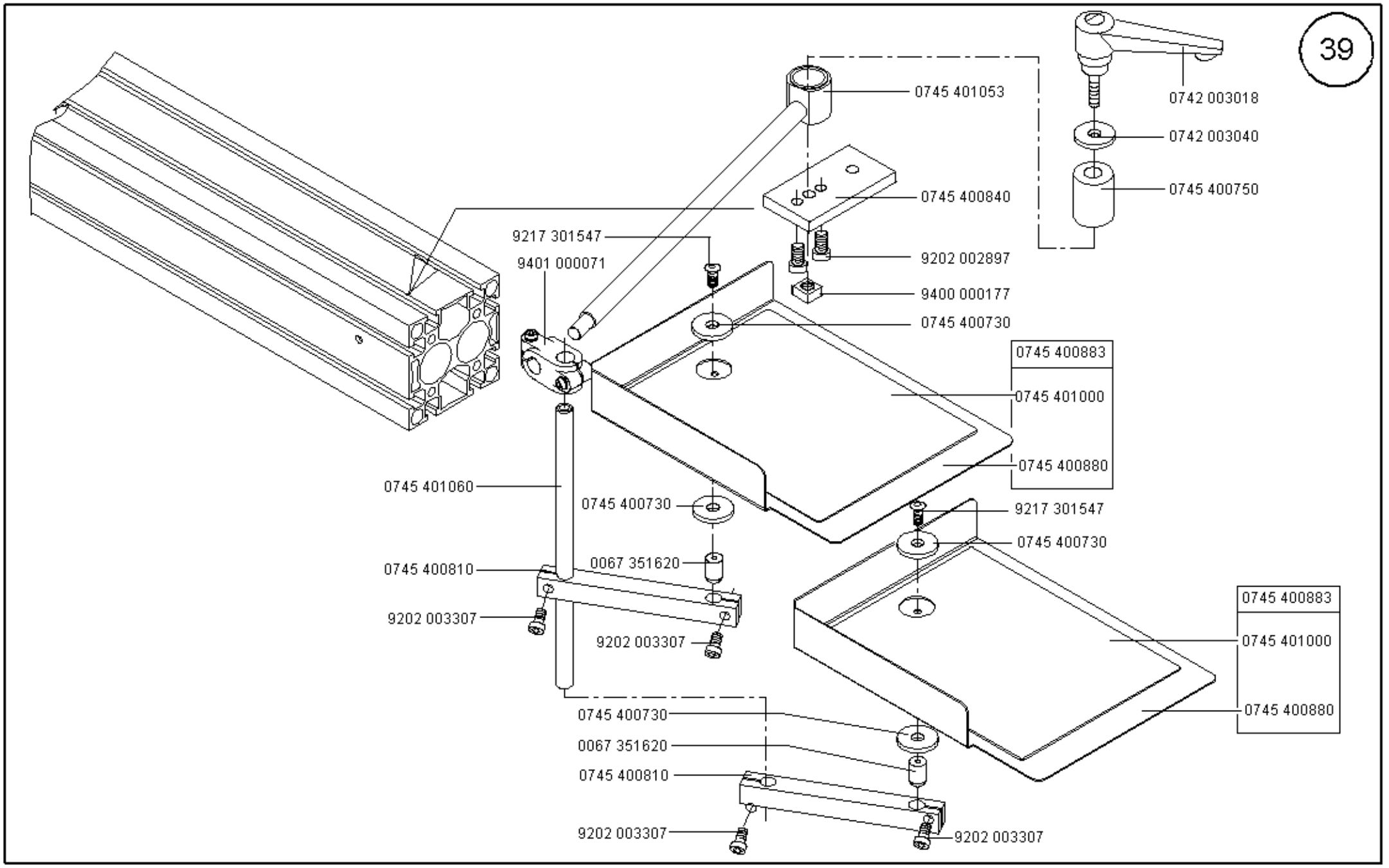

Scale 50 %

Cl. 745-34

Ausgabe/Edition 02.2004

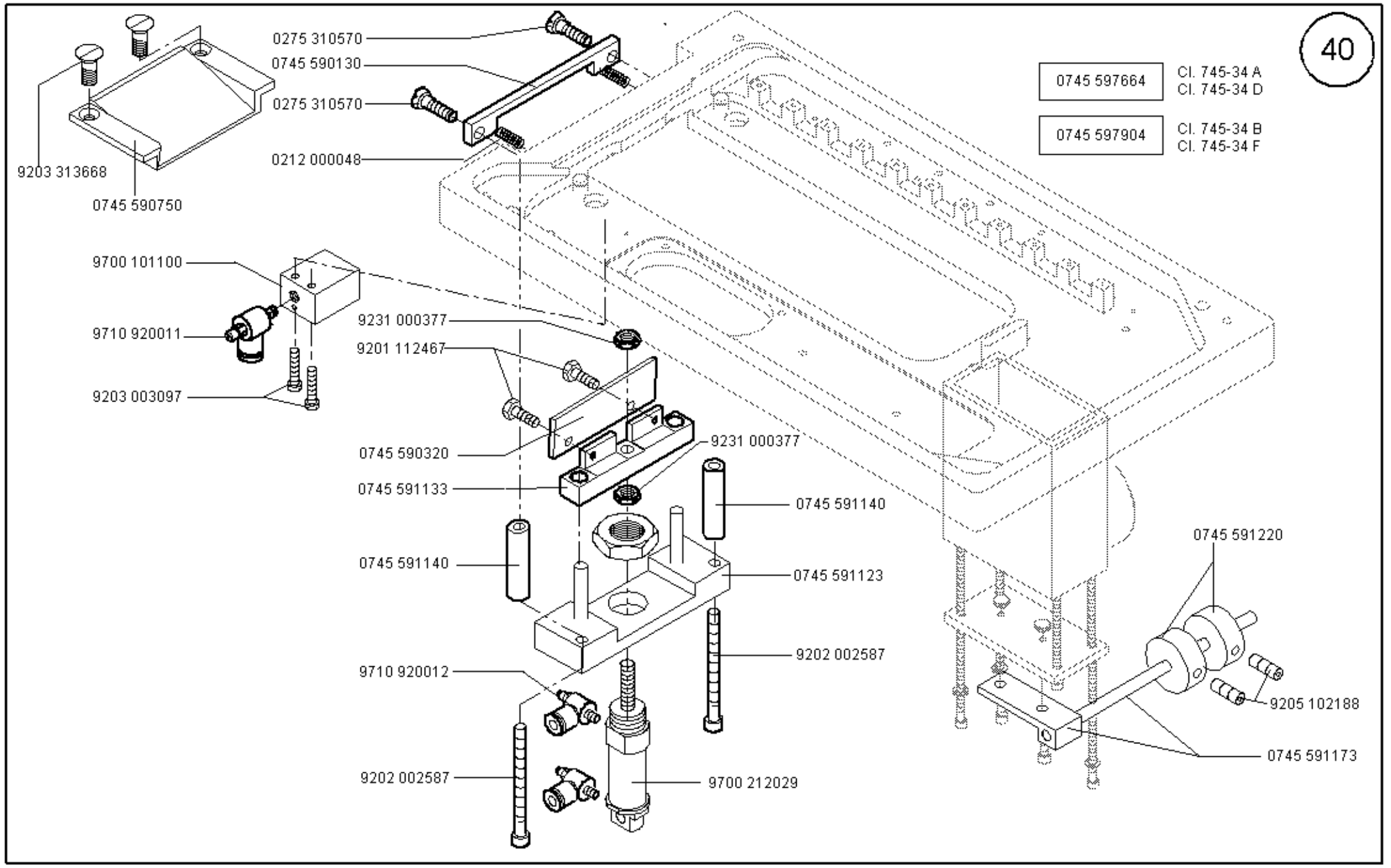

Scale 50 %

Cl. 745-34

Ausgabe/Edition 04.2004

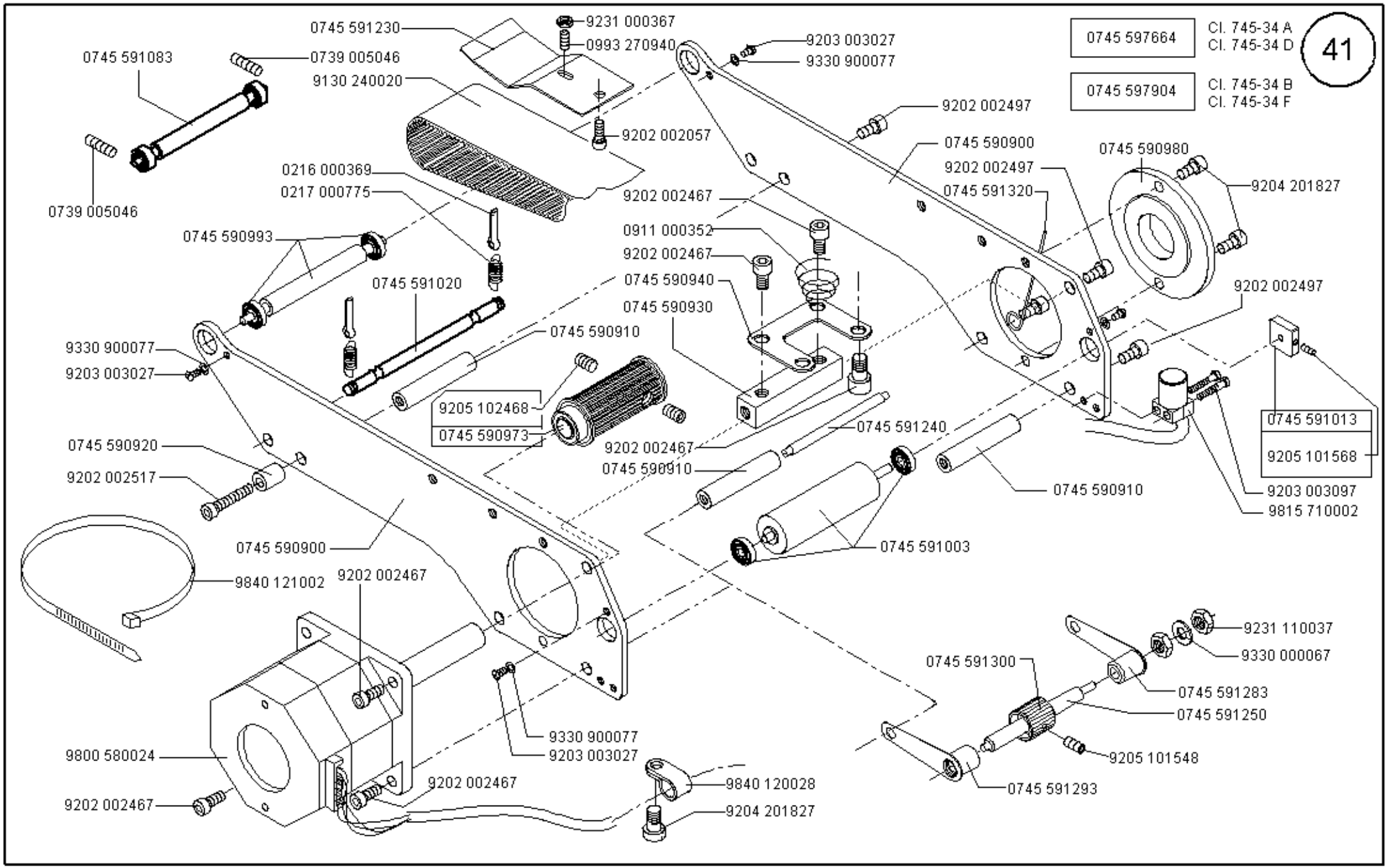

Scale 50 %

Cl. 745-34

Ausgabe/Edition 2.2004

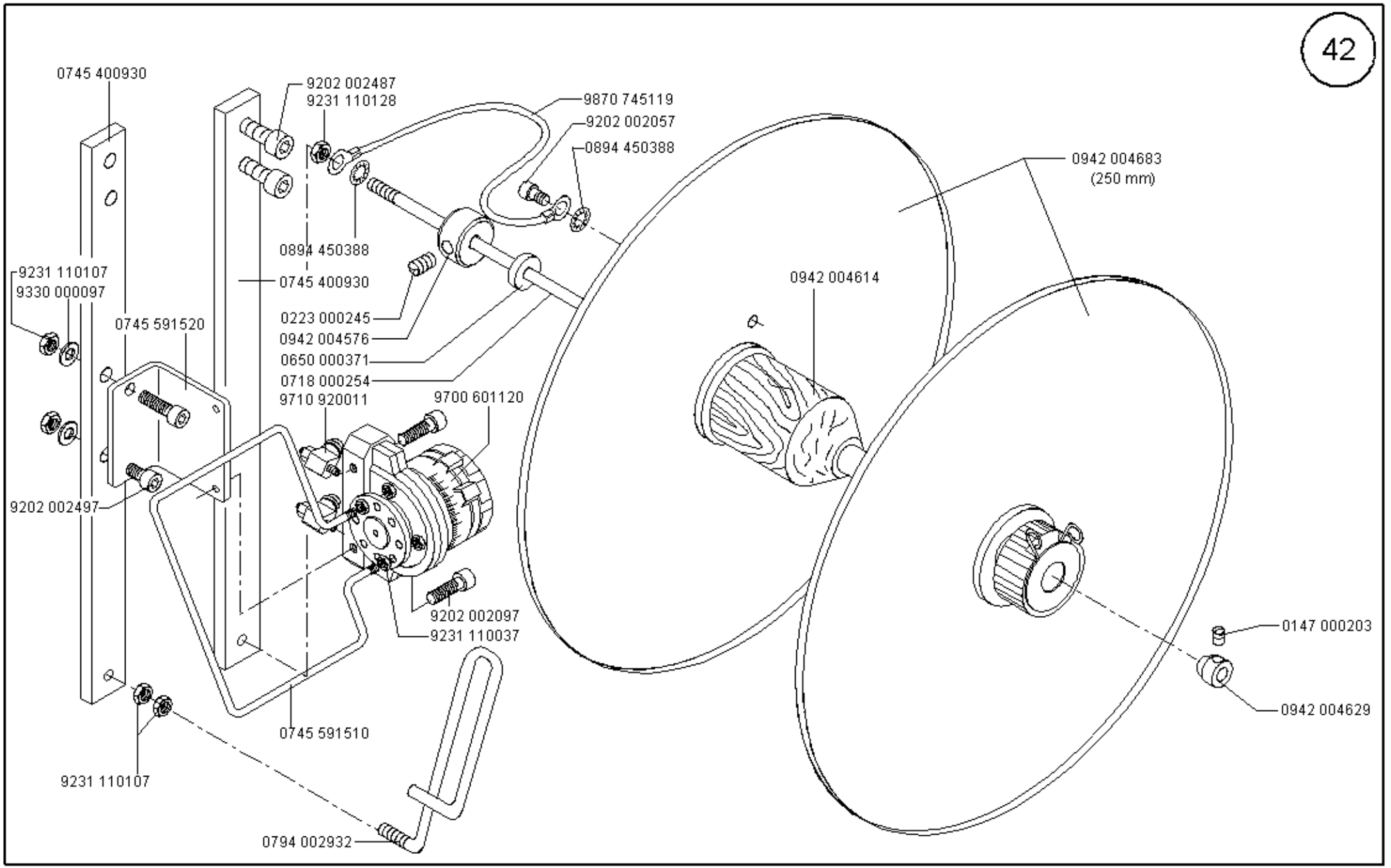

Scale 50 %

Cl. 745-34

Ausgabe/Edition 06.2003

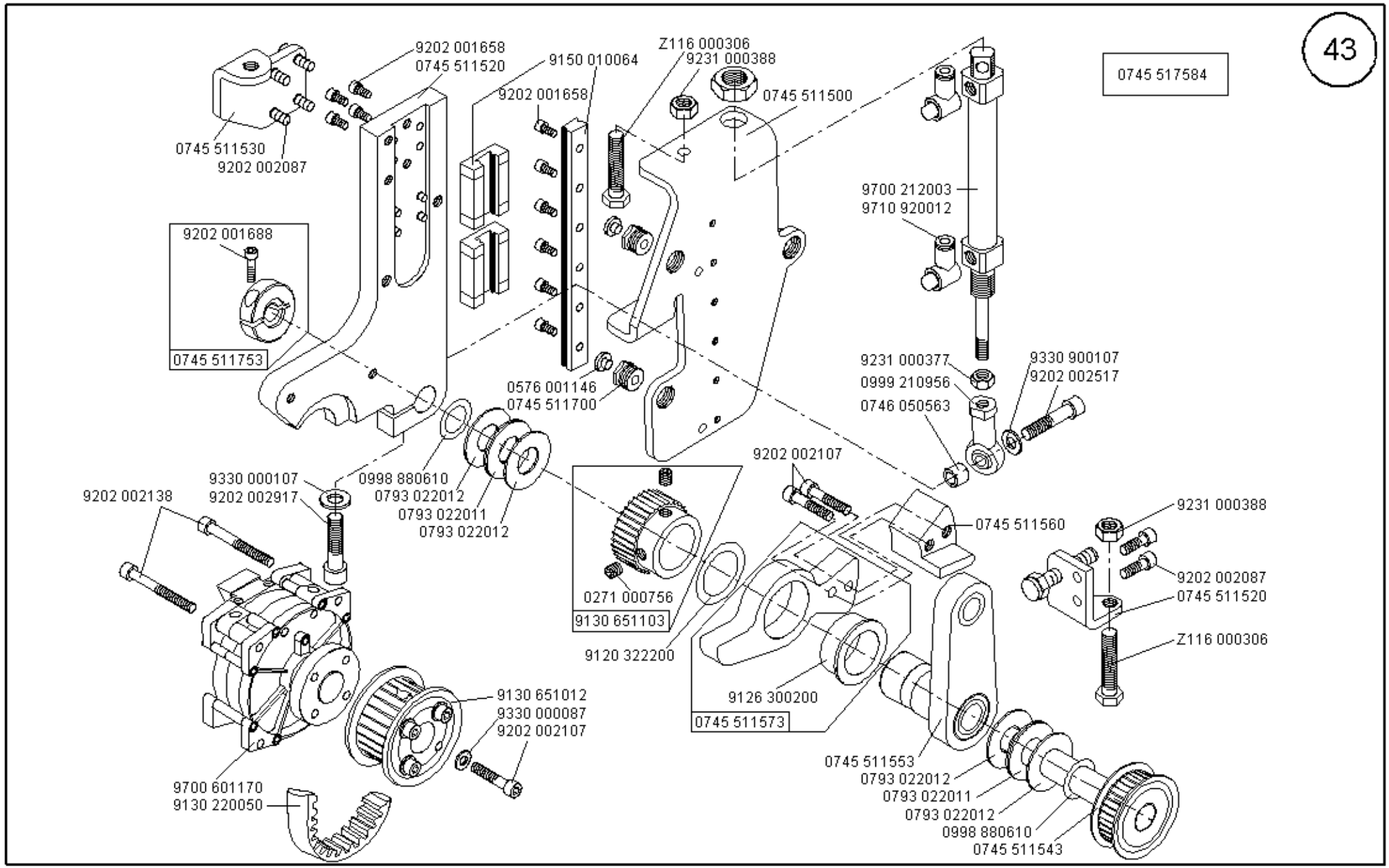
43
0745 517584
9202 001658
0745 511520
9150 010064
Z116 000306
9231 000388
0745 511500
0745 511530
9202 002087
9202 001688
0745 511753
9700 212003
9710 920012
9231 000377
0999 210956
0746 050563
9330 900107
9202 002517
0576 001146
0745 511700
9202 002107
9330 000107
9202 002917
9202 002138
0998 880610
0793 022012
0793 022011
0793 022012
0745 511560
9231 000388
9202 002087
0745 511520
Z116 000306
0271 000756
9130 651103
9120 322200
9126 300200
0745 511573
9130 651012
9330 000087
9202 002107
9700 601170
9130 220050
0745 511553
0793 022012
0793 022011
0793 022012
0998 880610
0745 511543

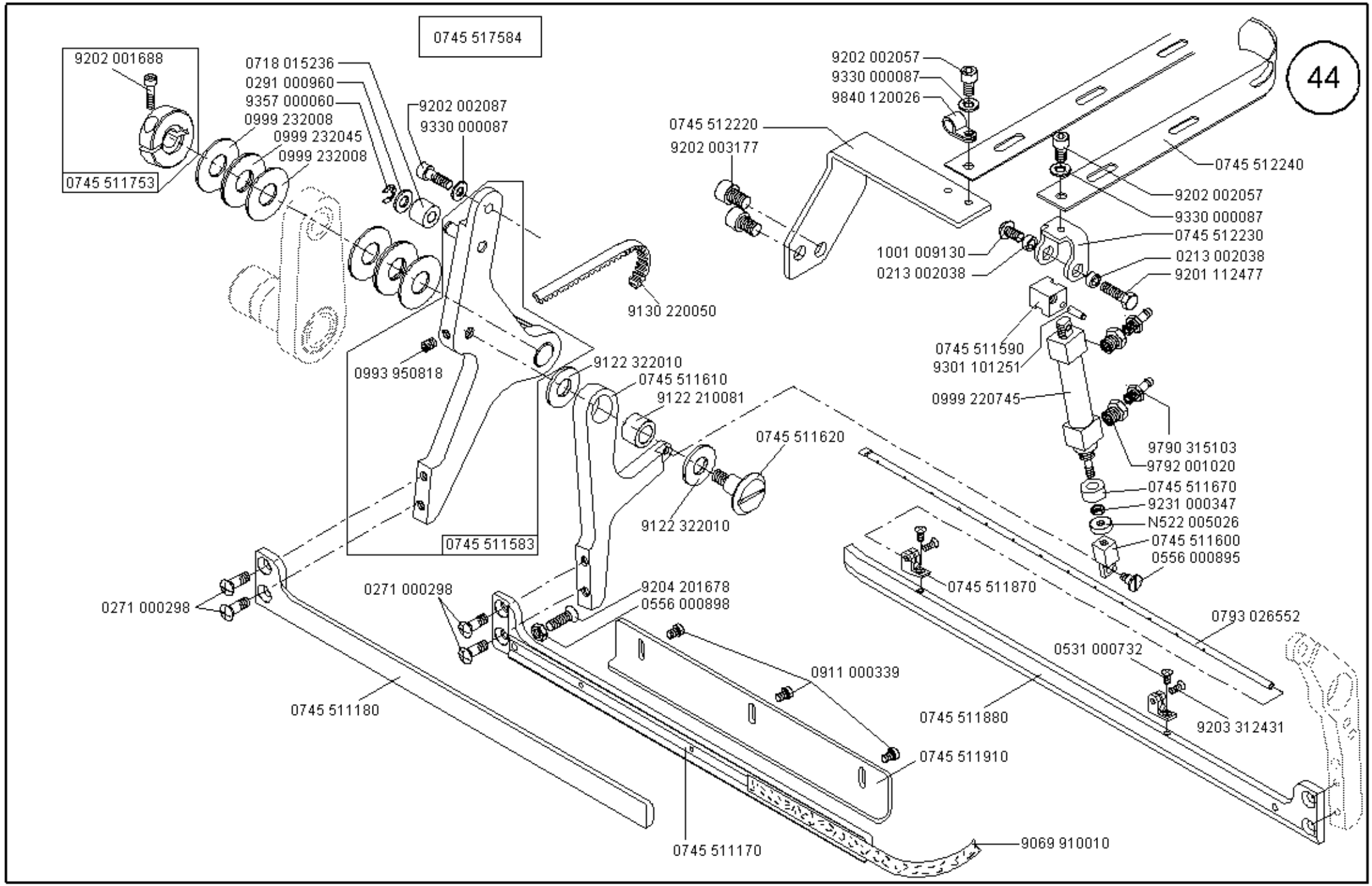

Scale 50 %

Ausgabe/Edition 10.2003

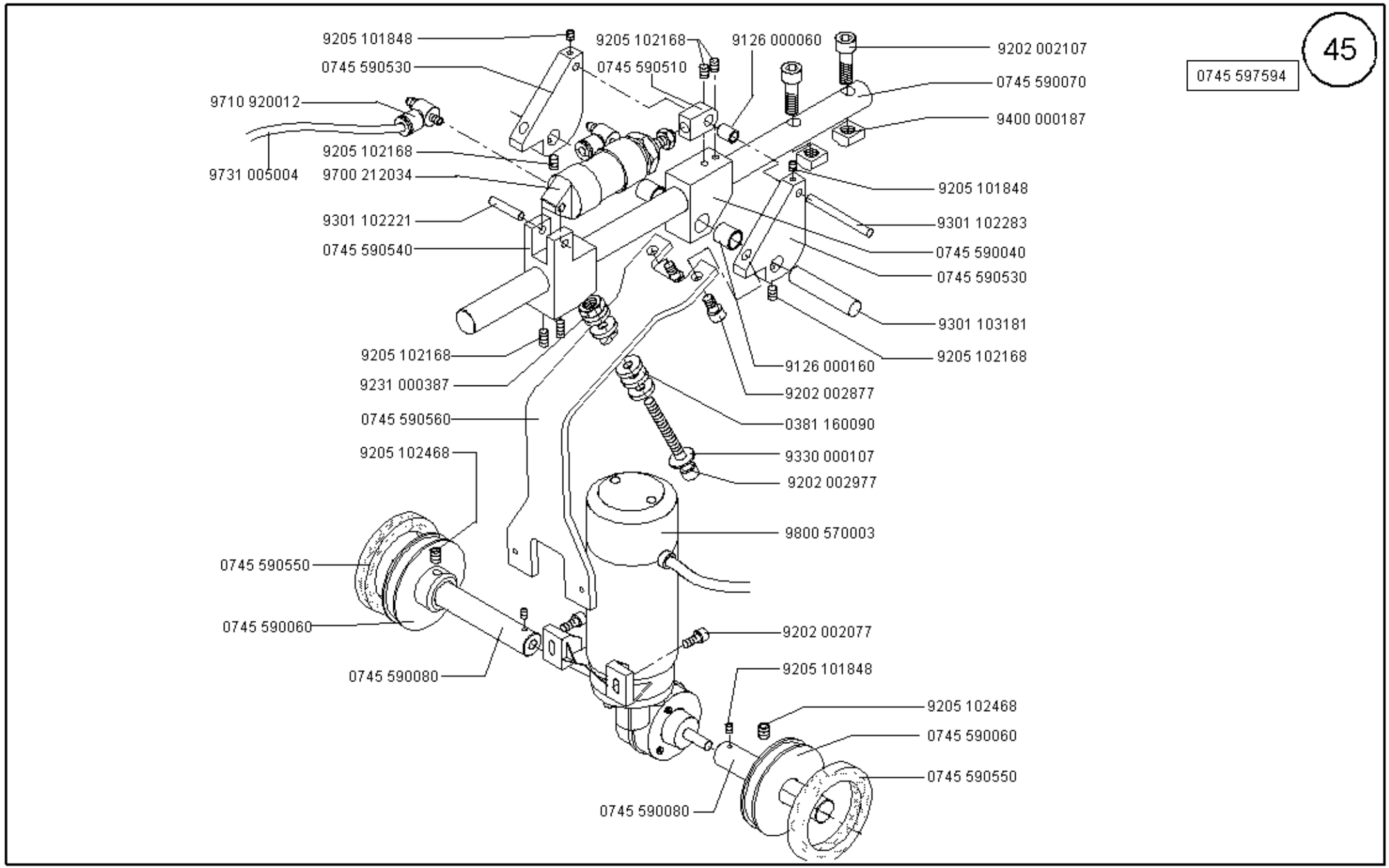

Scale 30 %

Ausgabe/Edition 04.2002

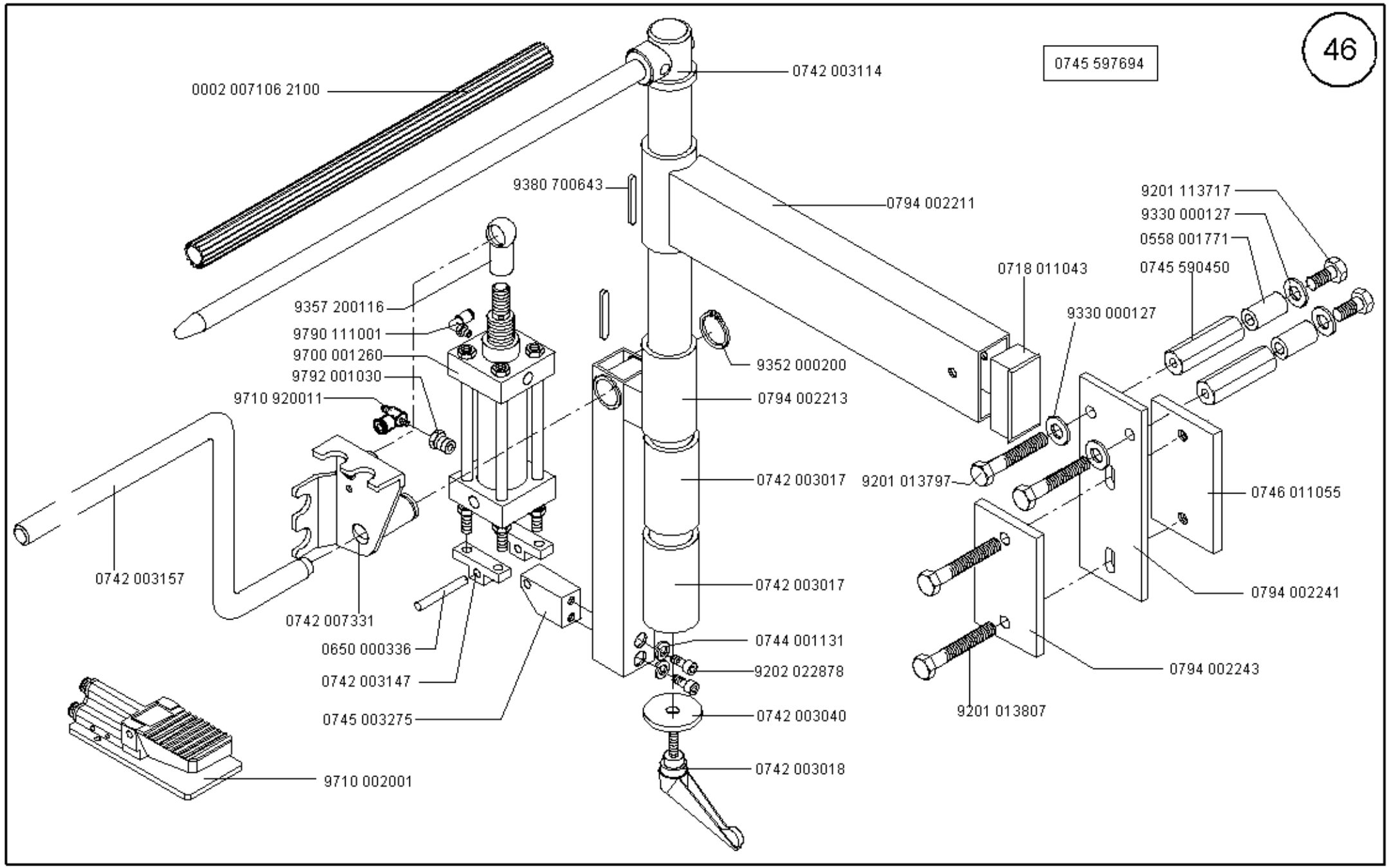

Scale 30 %

Cl. 745-34

Ausgabe/Edition 04.2002

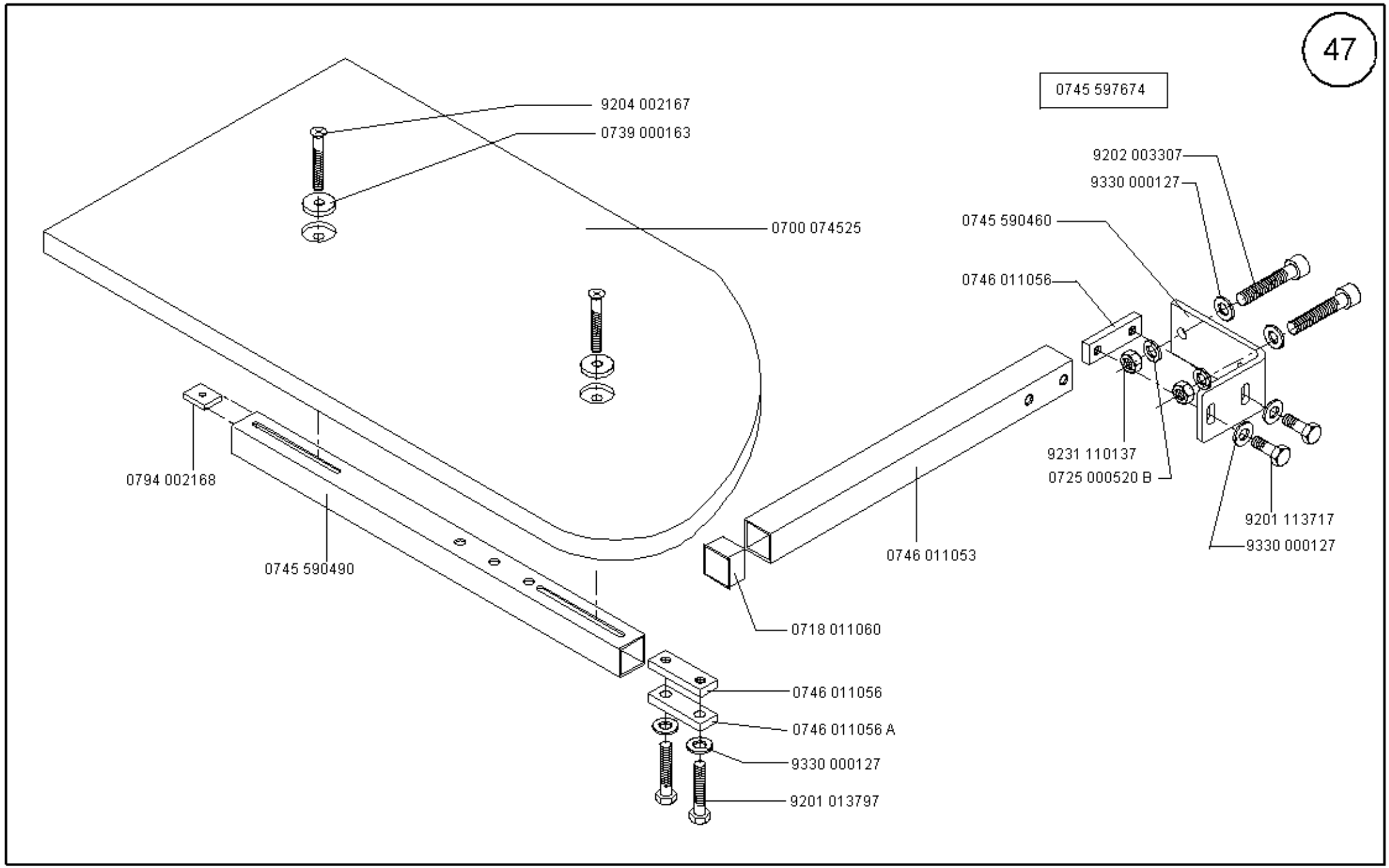

Scale 50 %

Cl. 745-34

Ausgabe/Edition 04.2002

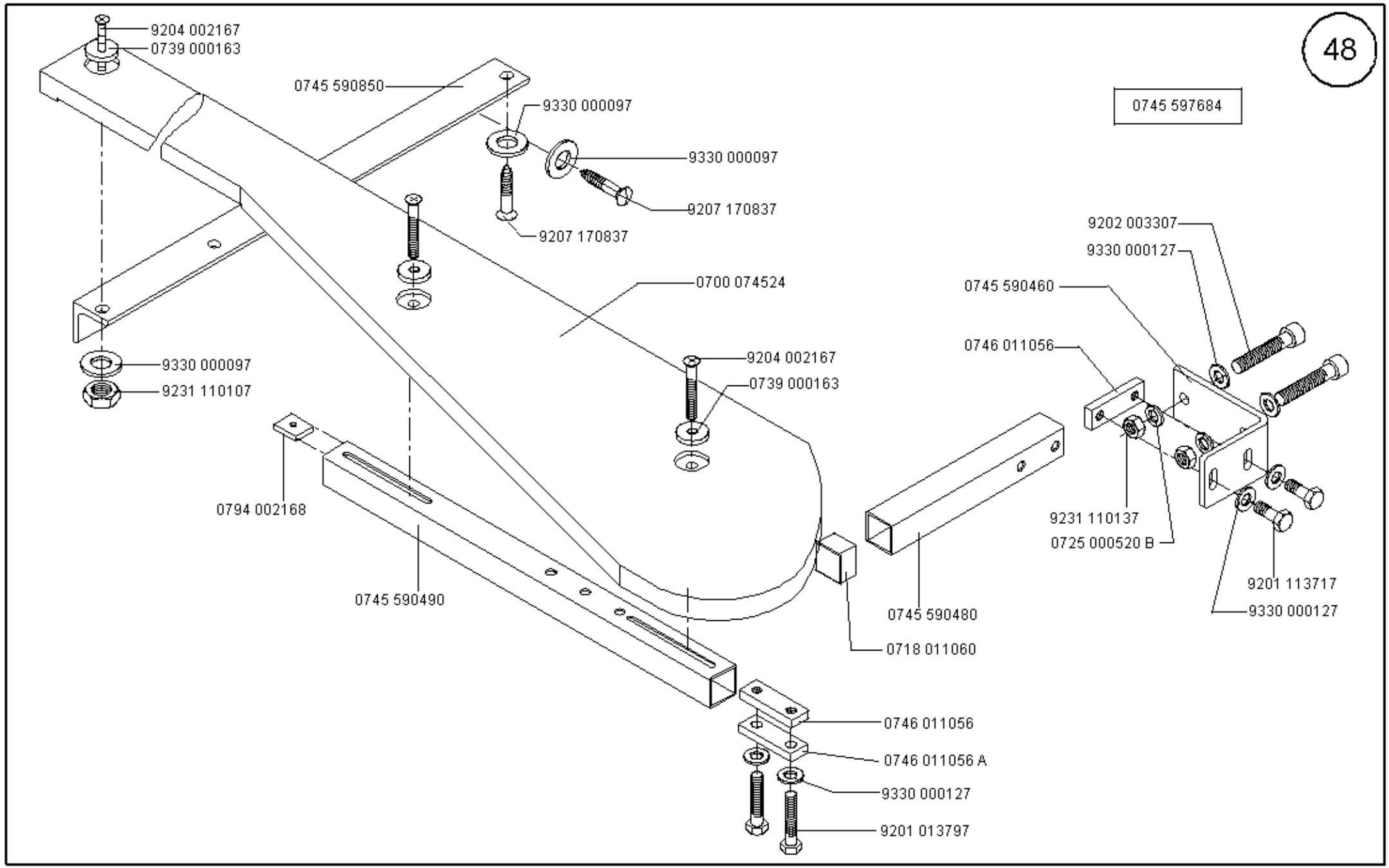

Scale 50 %

Cl. 745-34

Ausgabe/Edition 04.2002

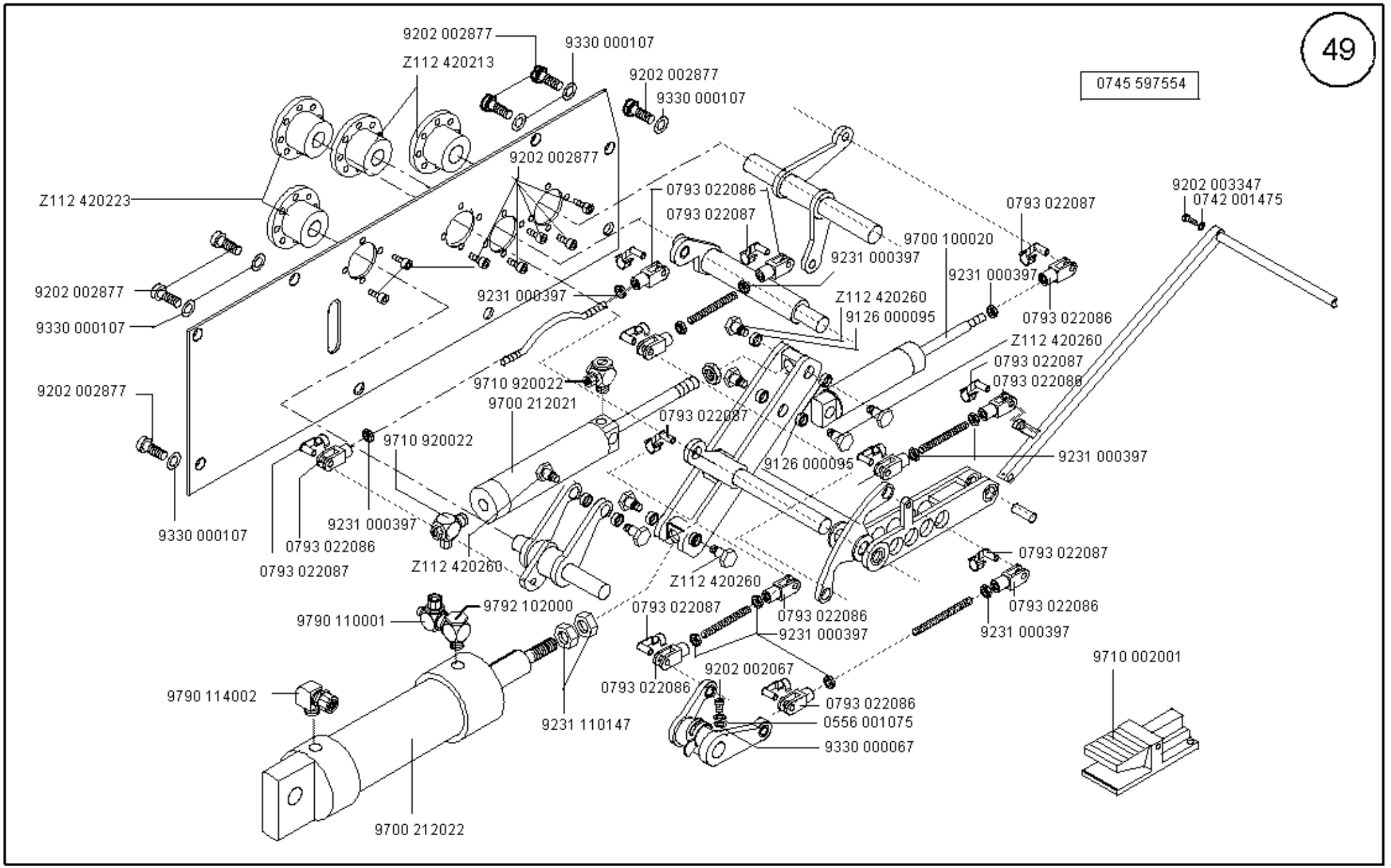

Scale 50 %

Ausgabe/Edition 04.2002

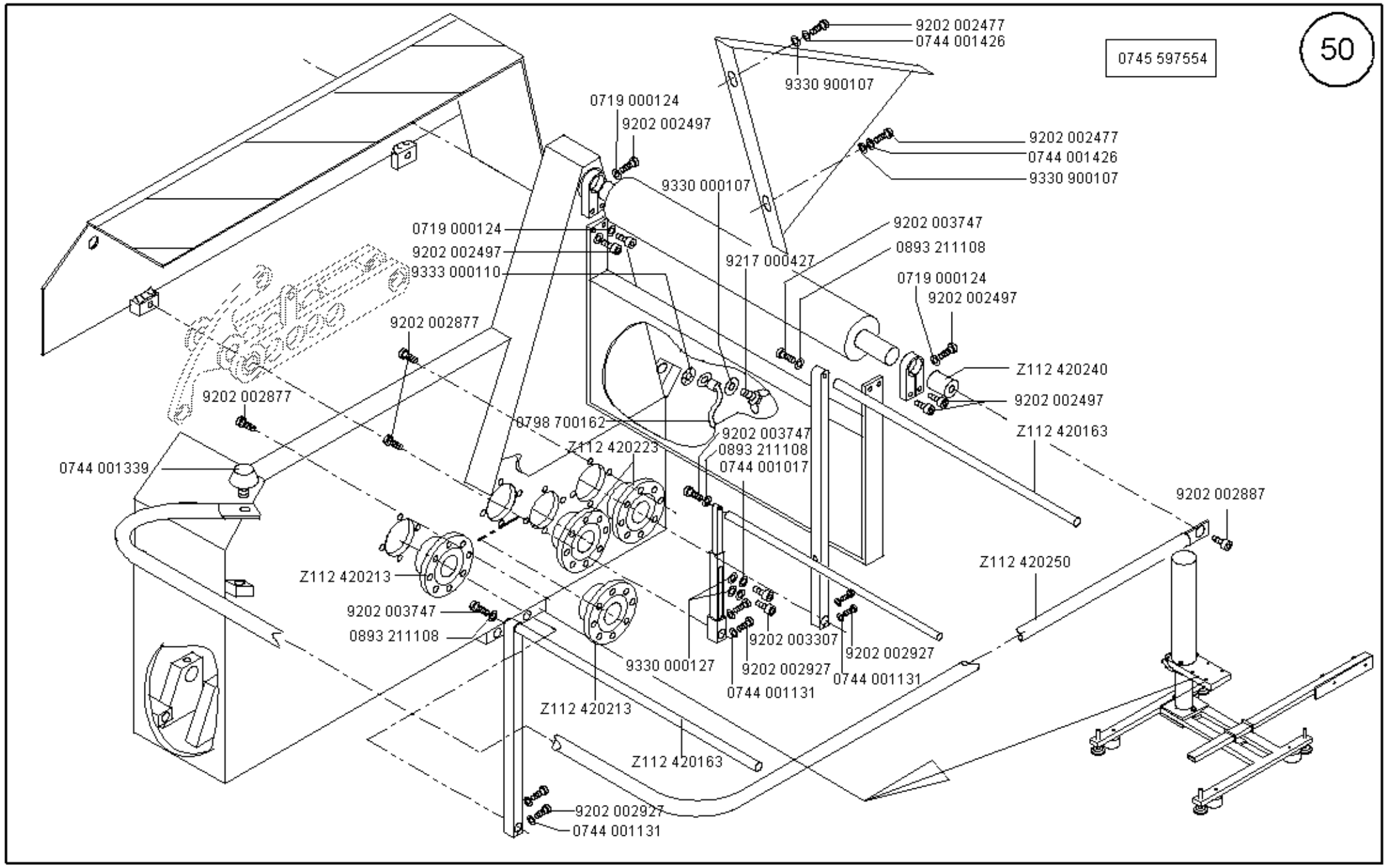

Scale 50 %

Ausgabe/Edition 02.2004

0745 597604

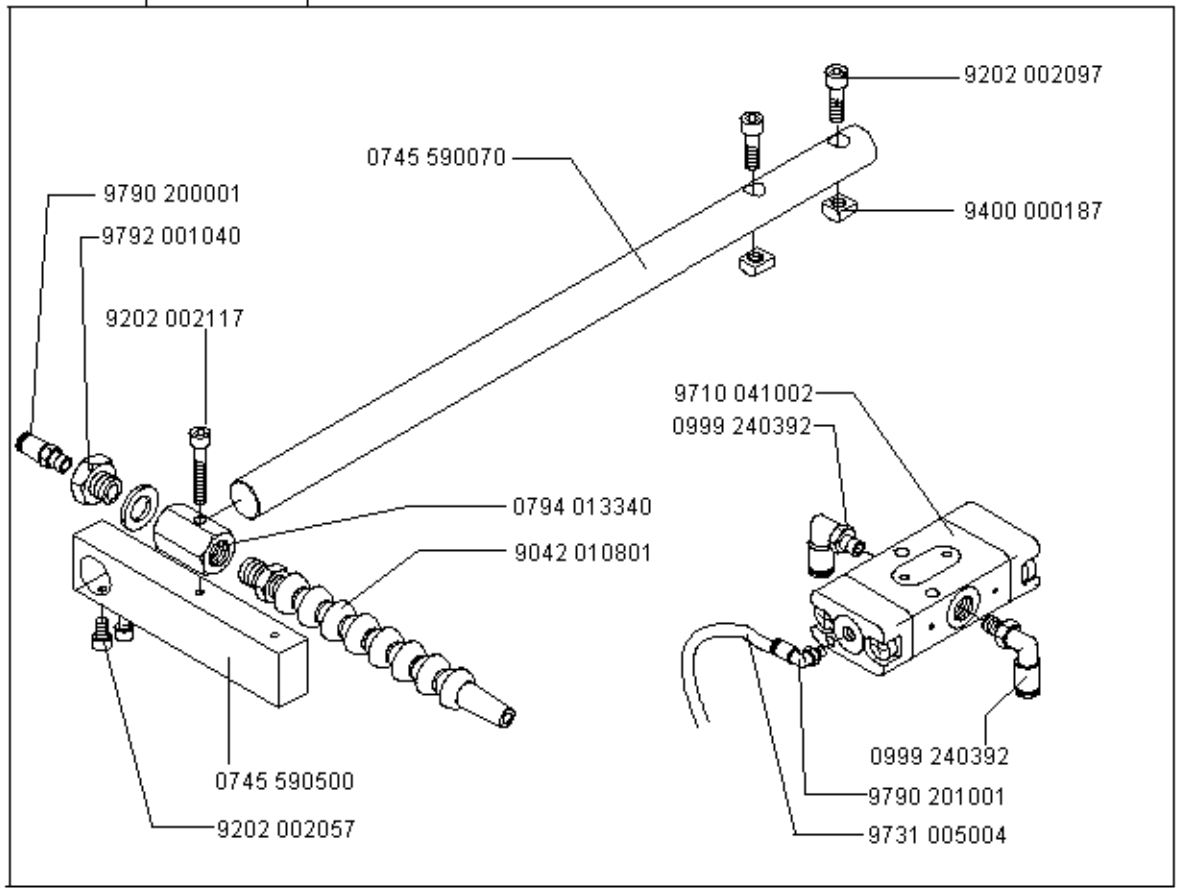

0745 597534

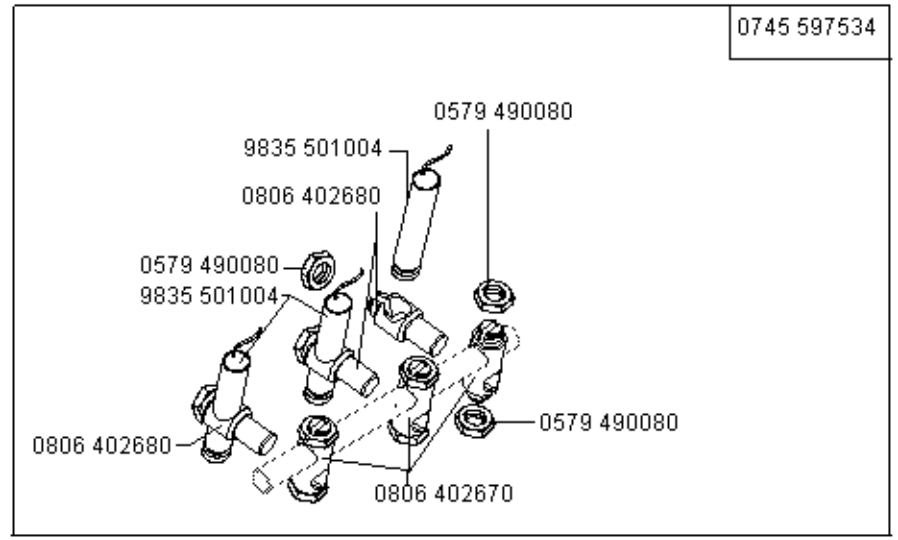

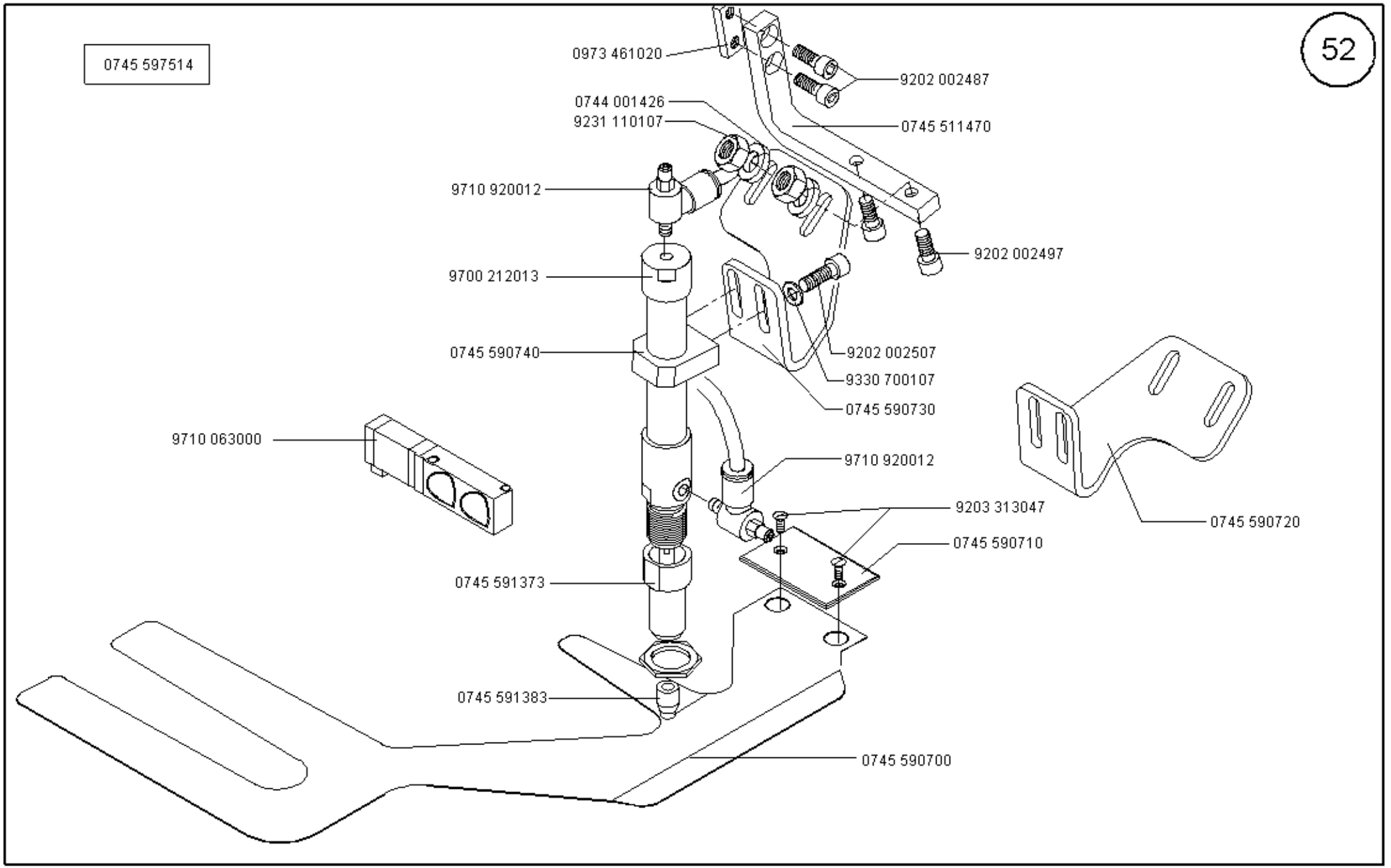

Scale 50 %

Ausgabe/Edition 02.2004

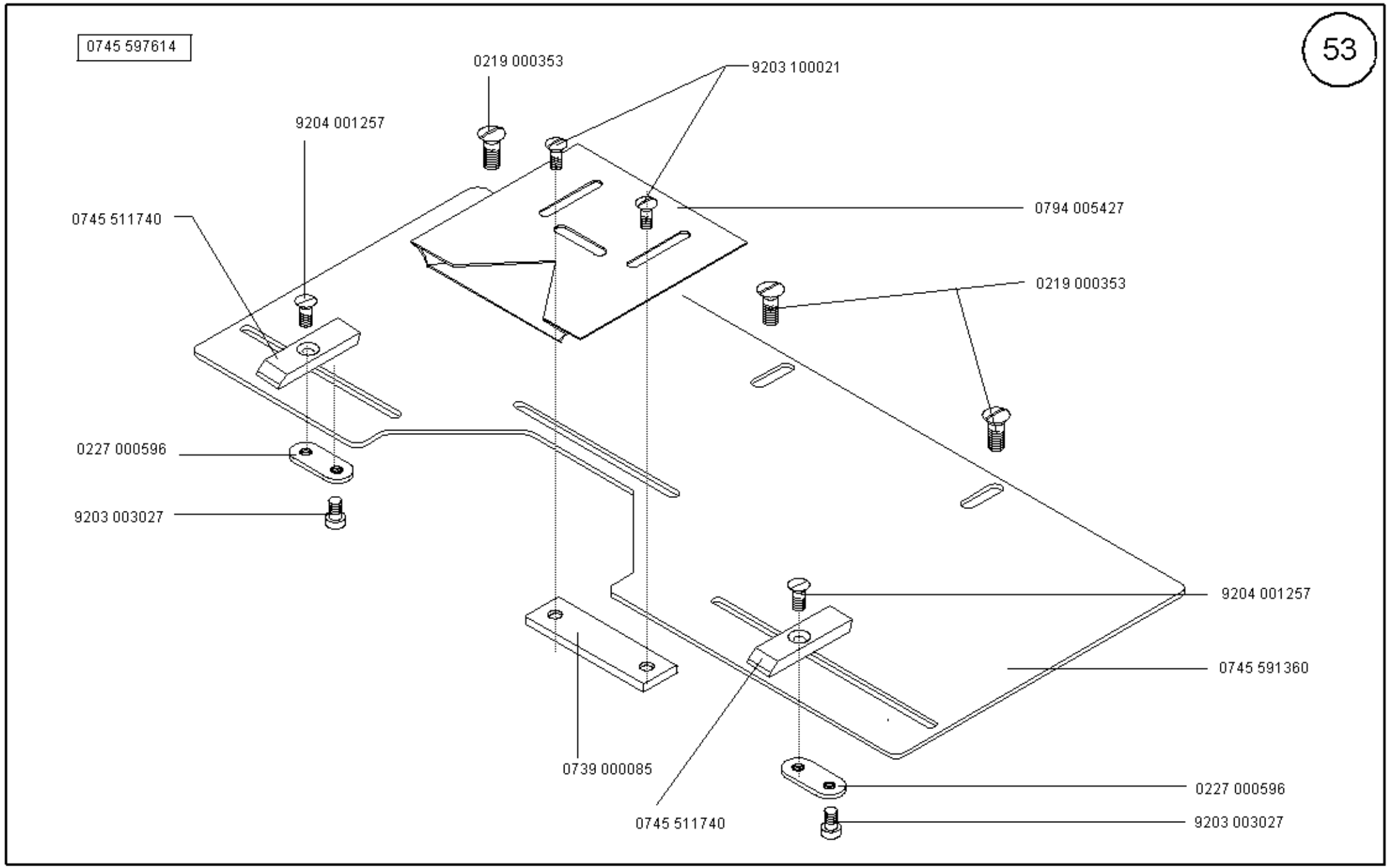

Scale 50 %

Cl. 745-34

Ausgabe/Edition 04.2002

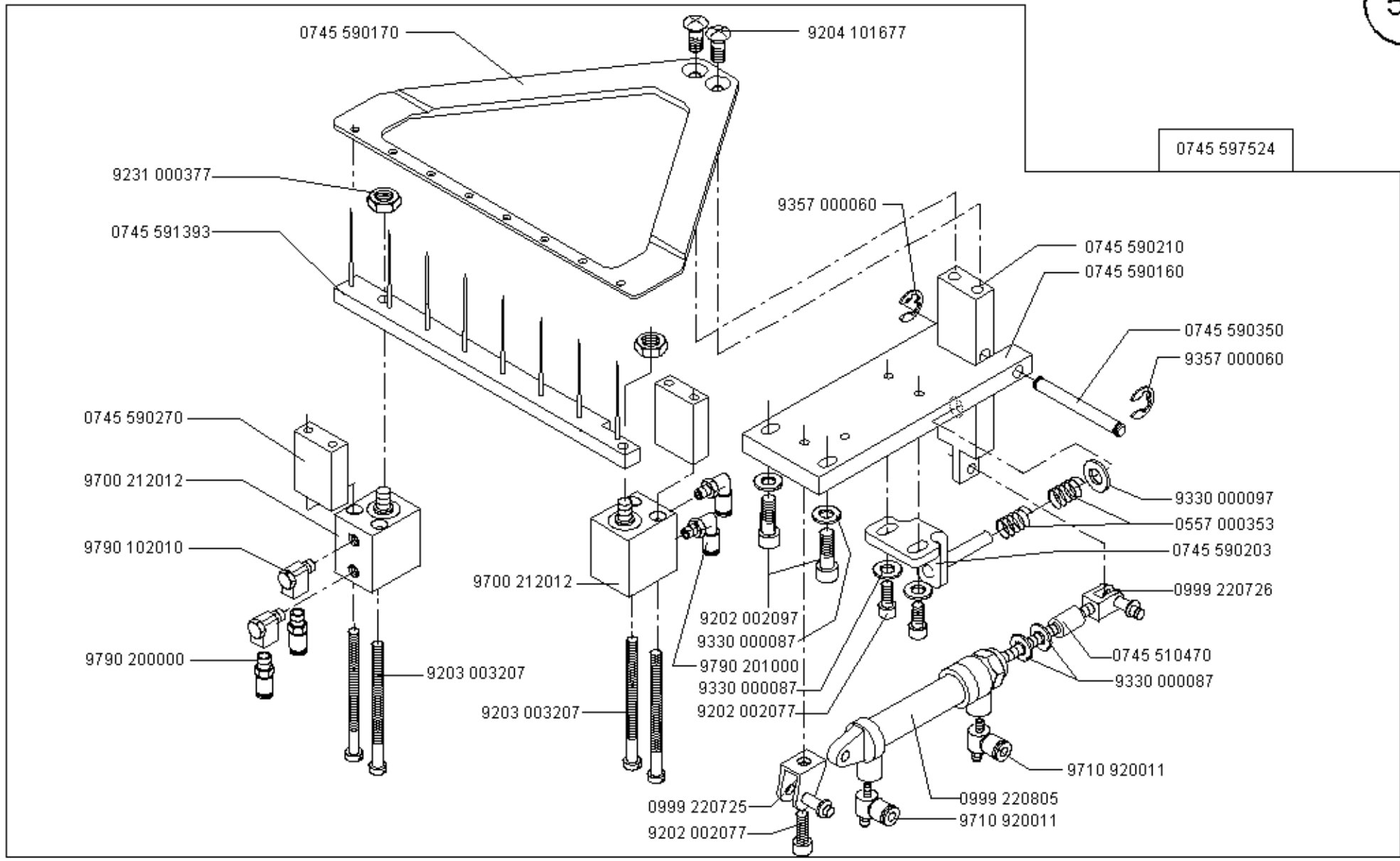
0745 590170
9204 101677
0745 597524
9231 000377
0745 591393
9357 000060
0745 590210
0745 590160
0745 590350
9357 000060
0745 590270
9700 212012
9790 102010
9330 000097
0557 000353
0745 590203
9700 212012
0999 220726
9202 002097
9330 000087
9790 200000
9790 201000
0745 510470
9330 000087
9203 003207
9330 000087
9203 003207
9202 002077
9710 920011
0999 220805
0999 220725
9710 920011
9202 002077

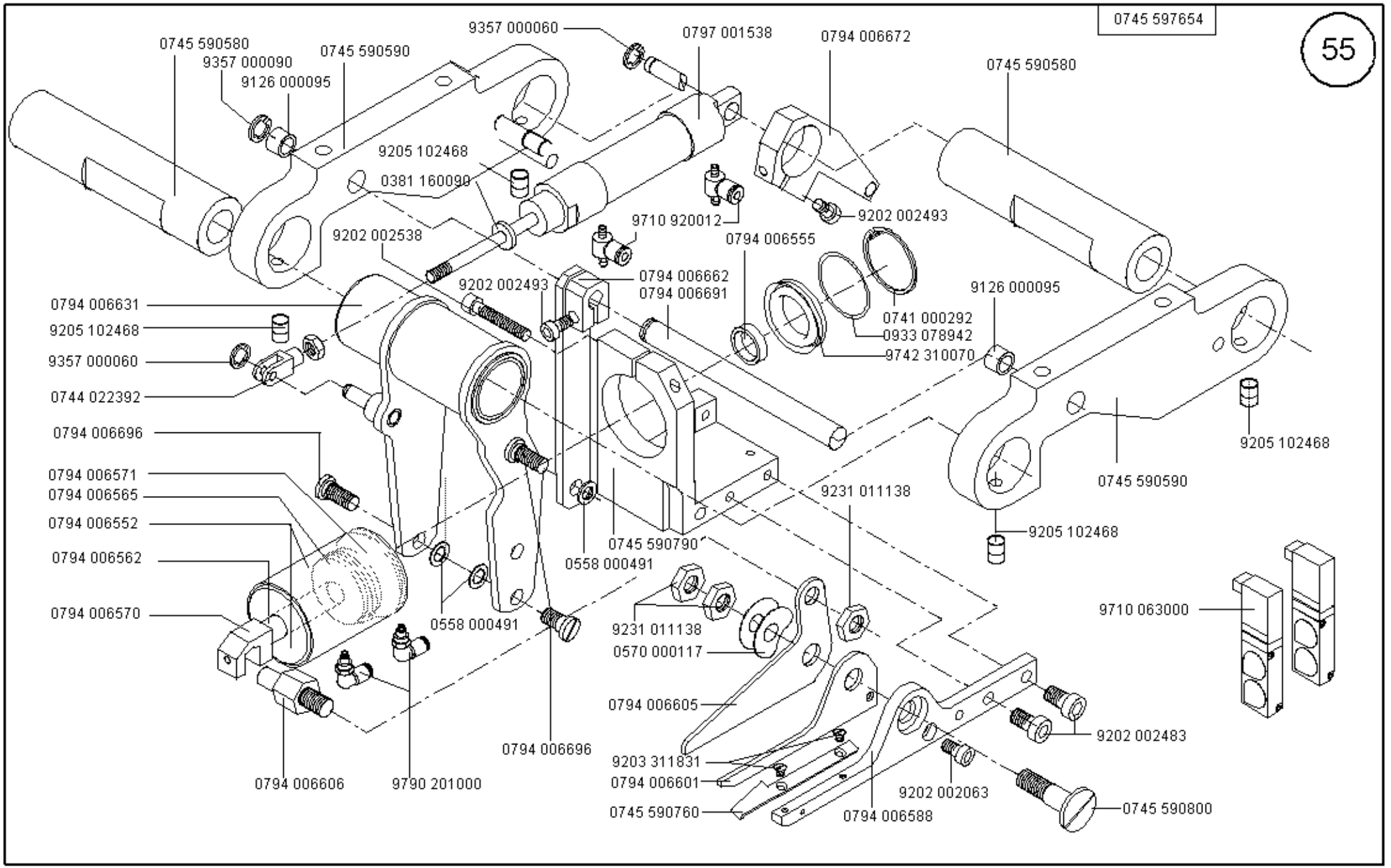

Scale 50 %

Ausgabe/Edition 04.2002

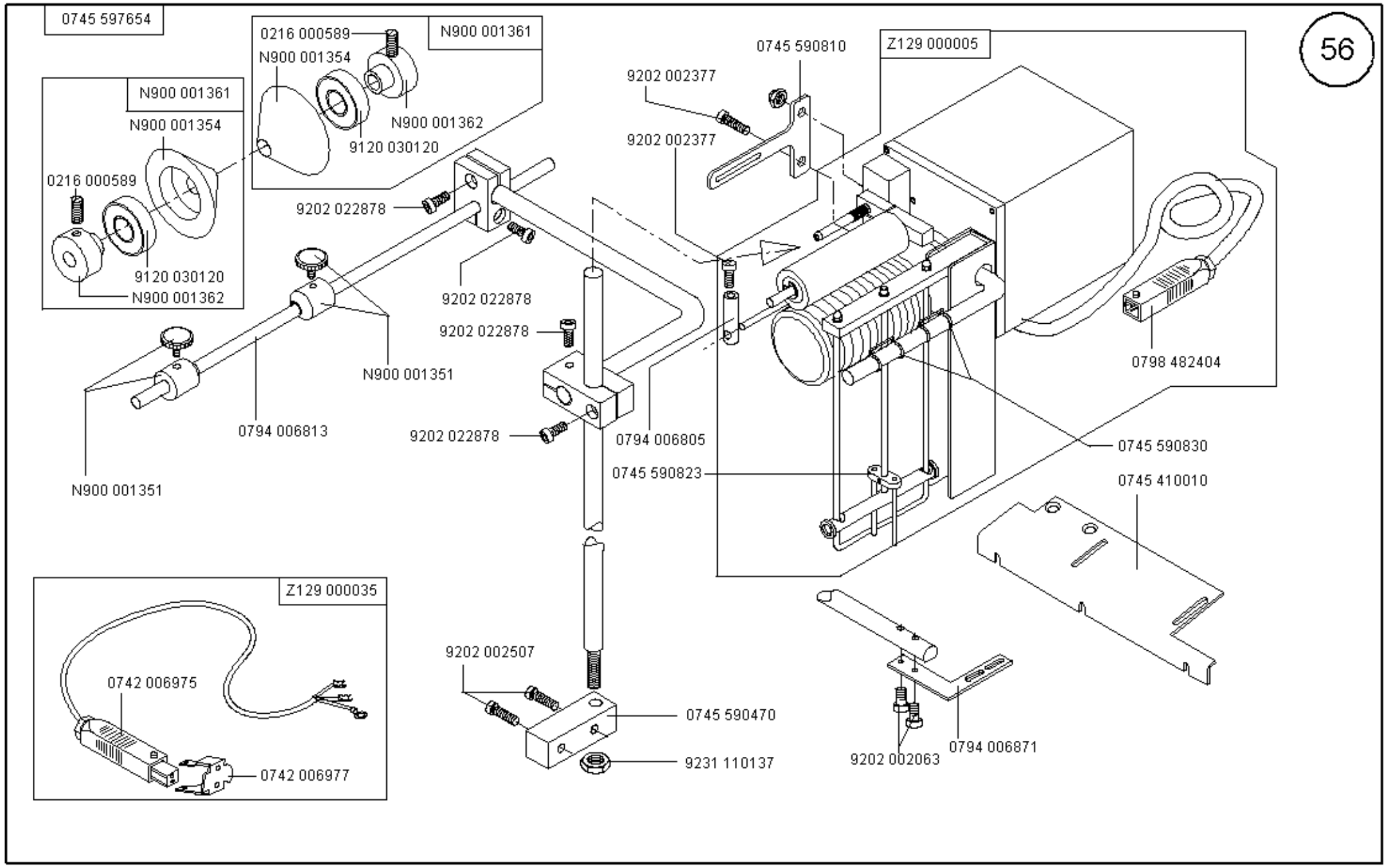

Scale 50 %

Ausgabe/Edition 02.2004

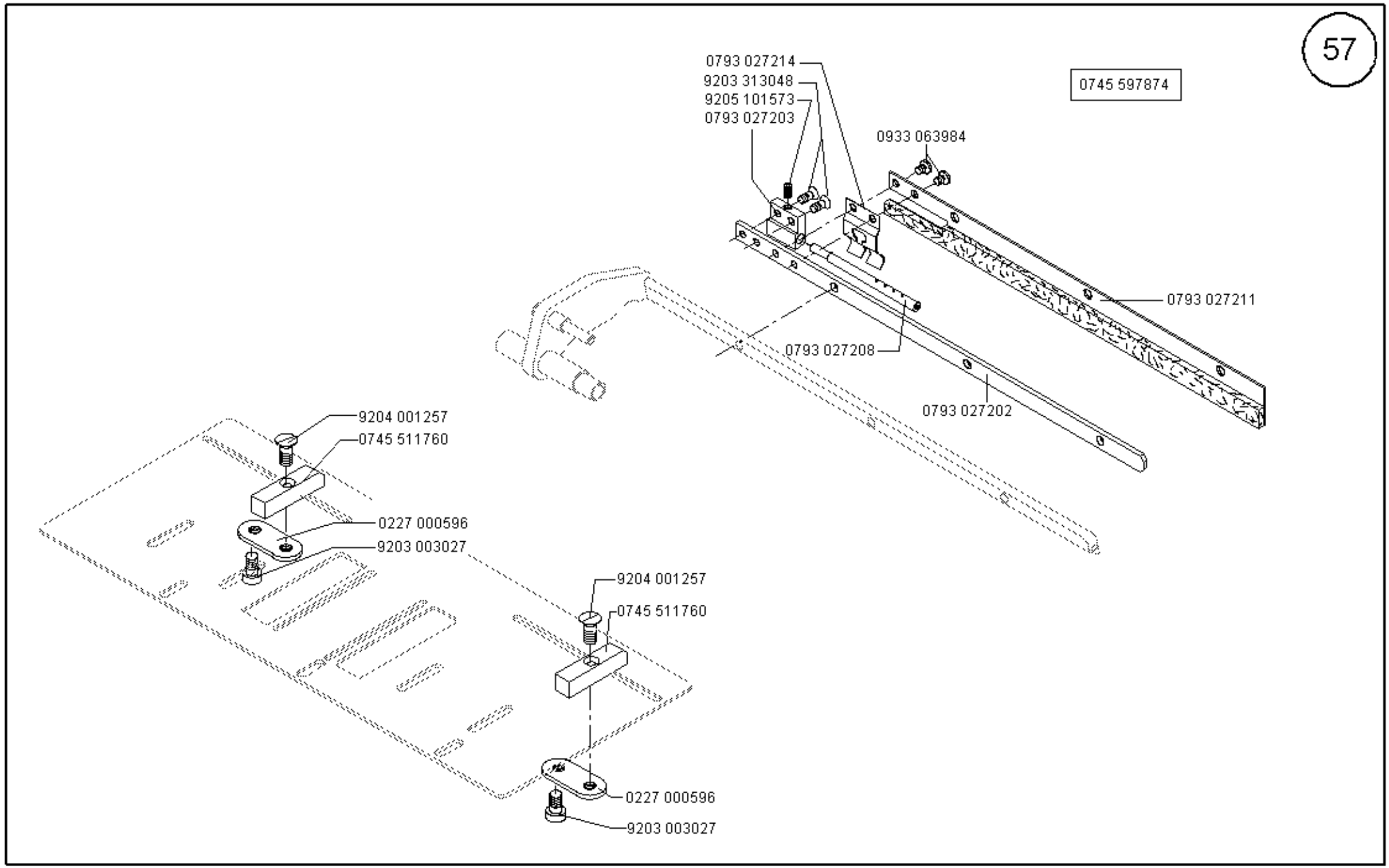

Scale 50 %

Ausgabe/Edition 06.2003

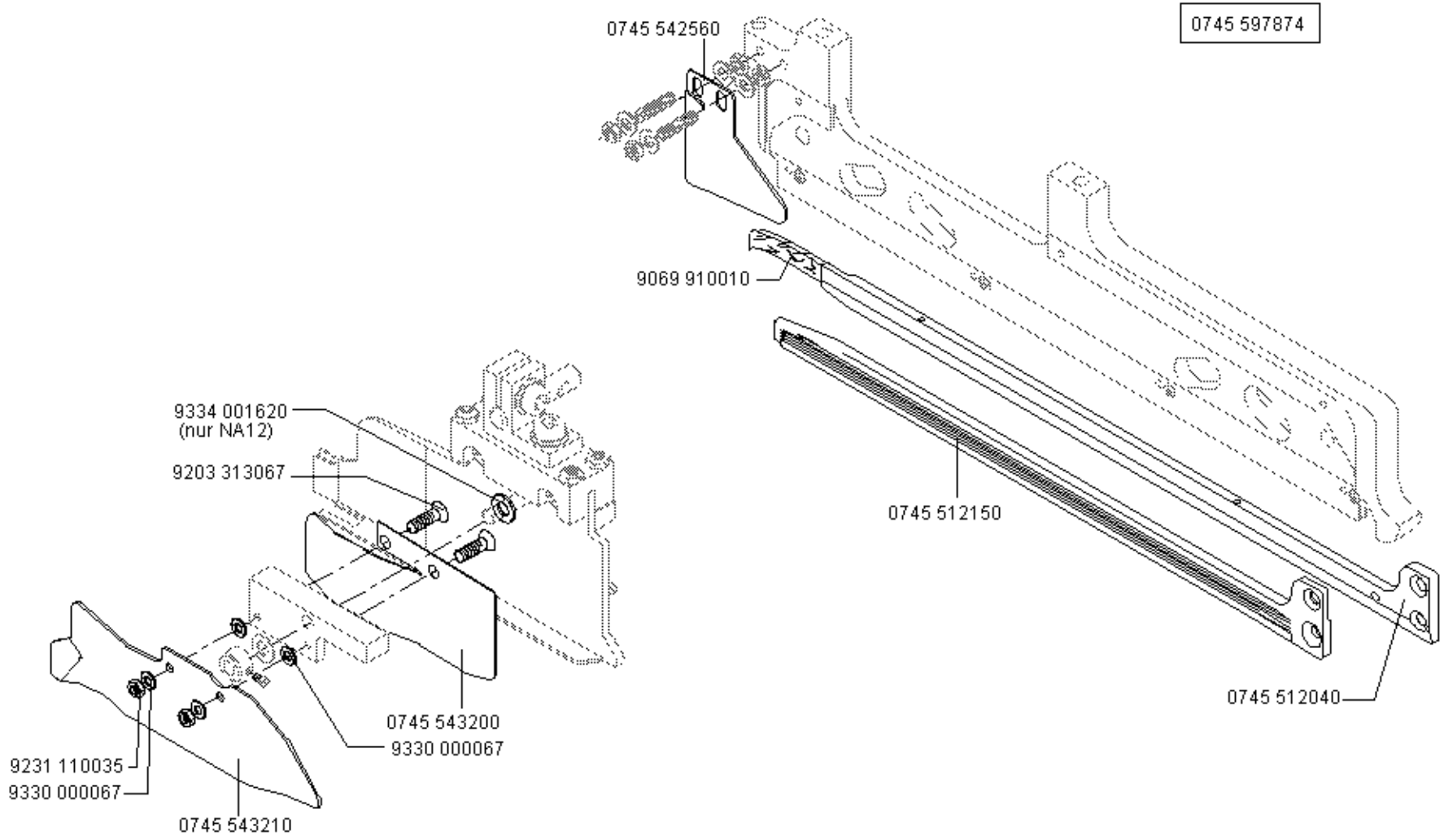
0745 597874
0745 542560
9069 910010
0745 512150
0745 512040
9334 001620
(nur NA12)
9203 313067
0745 543200
9330 000067
9231 110035
9330 000067
0745 543210

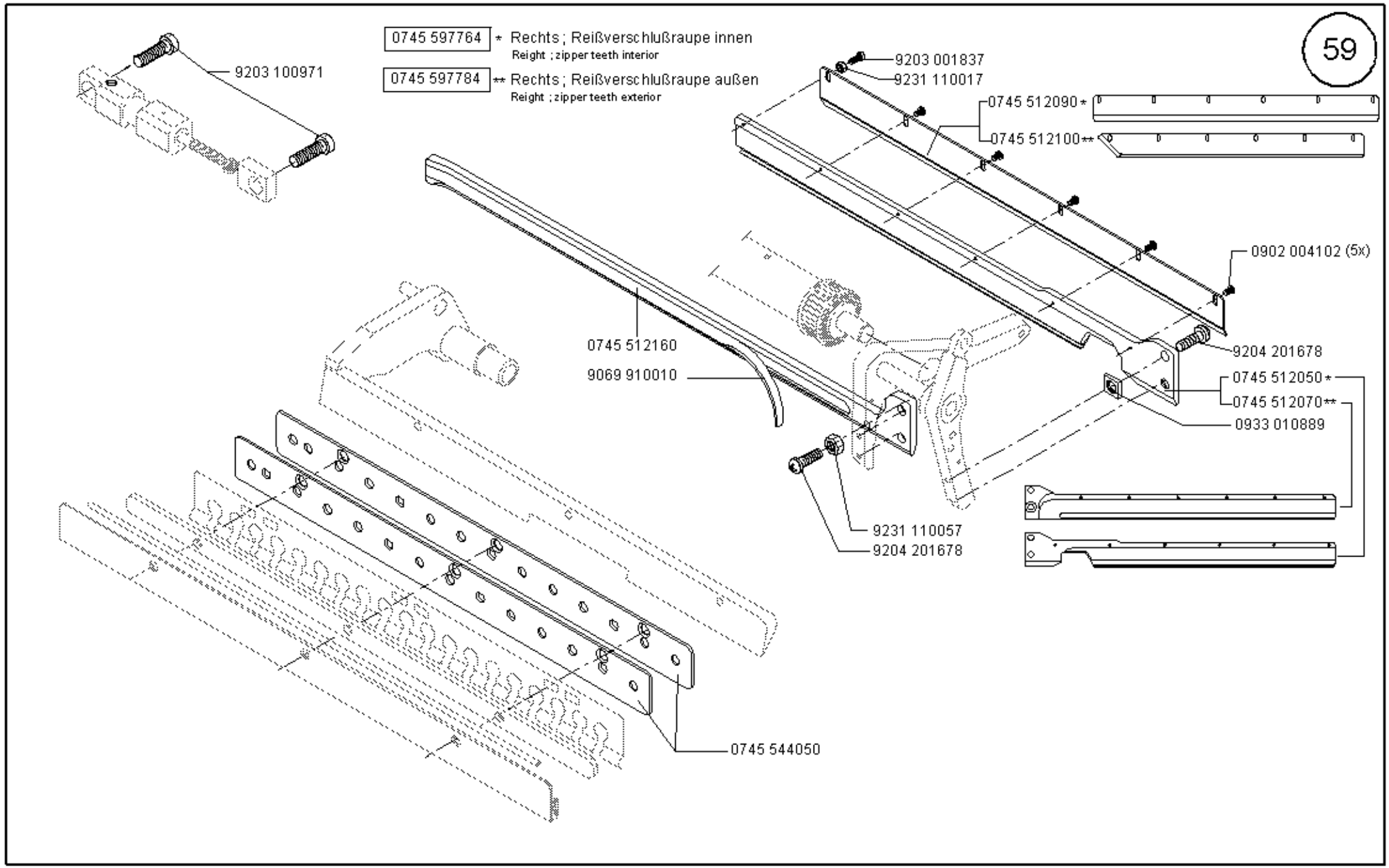

Scale 50 %

Cl. 745-34

Ausgabe/Edition 02.2004

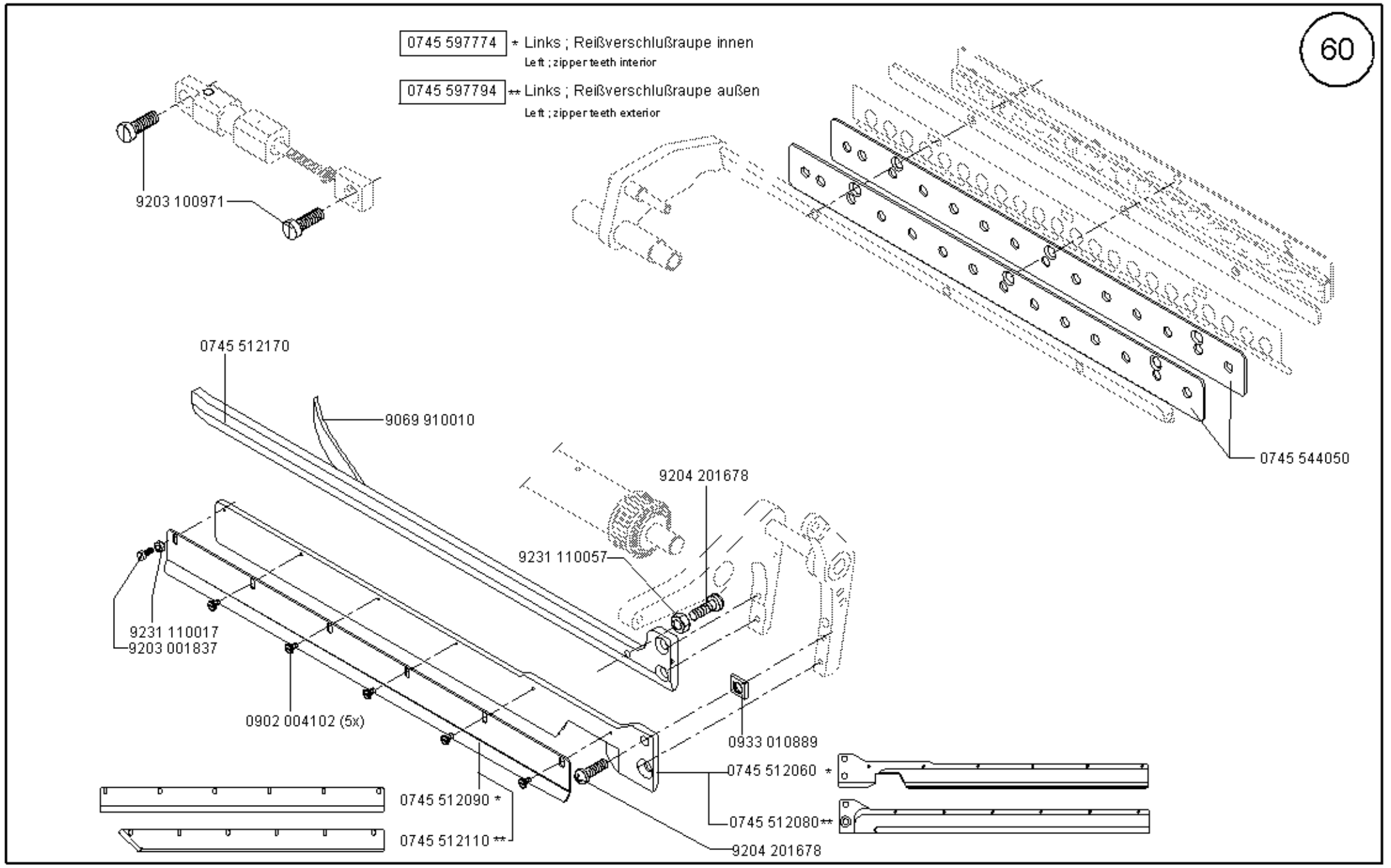

Scale 50 %

Cl. 745-34

Ausgabe/Edition 02.2004

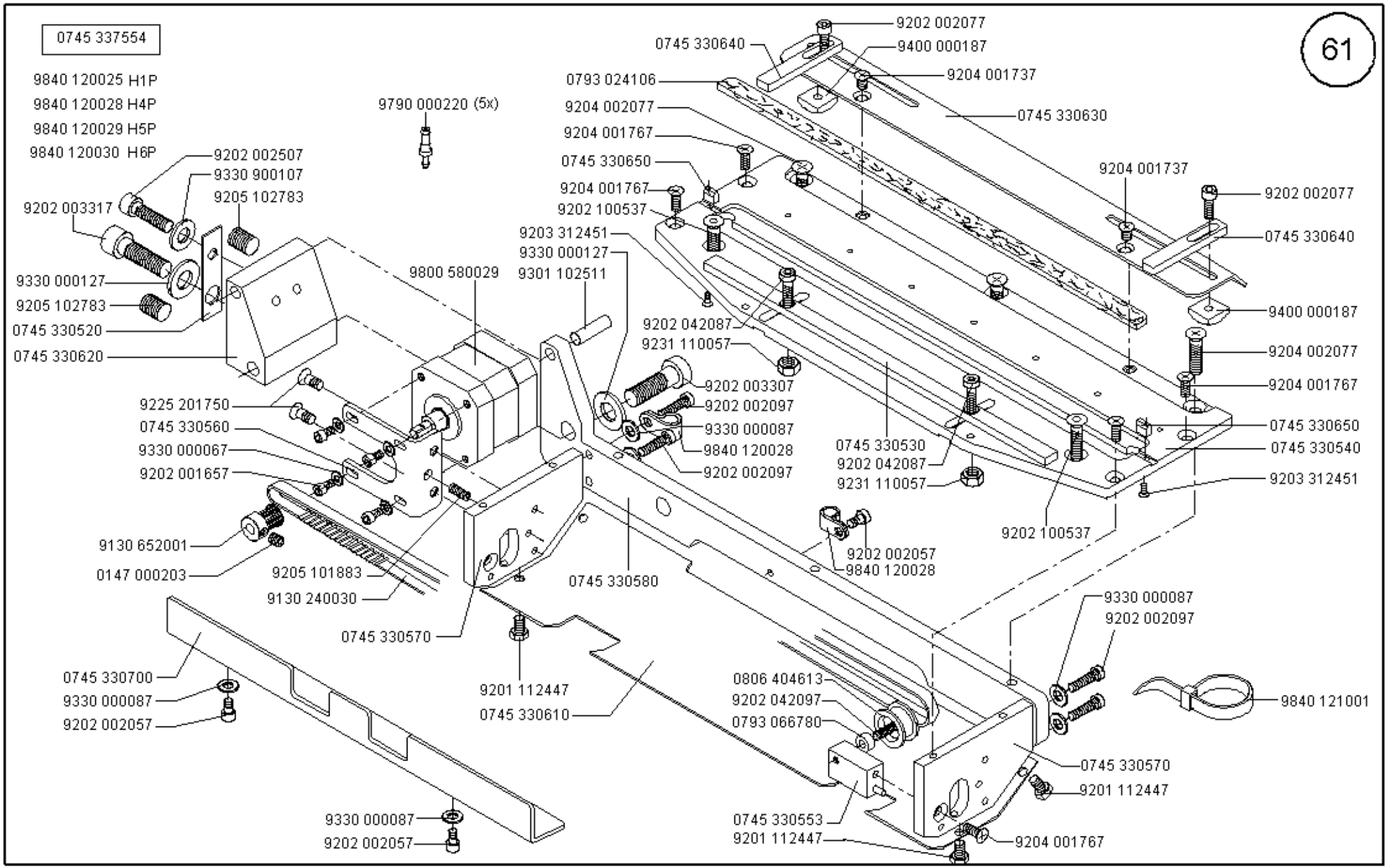

Scale 50/90 %

Ausgabe/Edition 02.2004

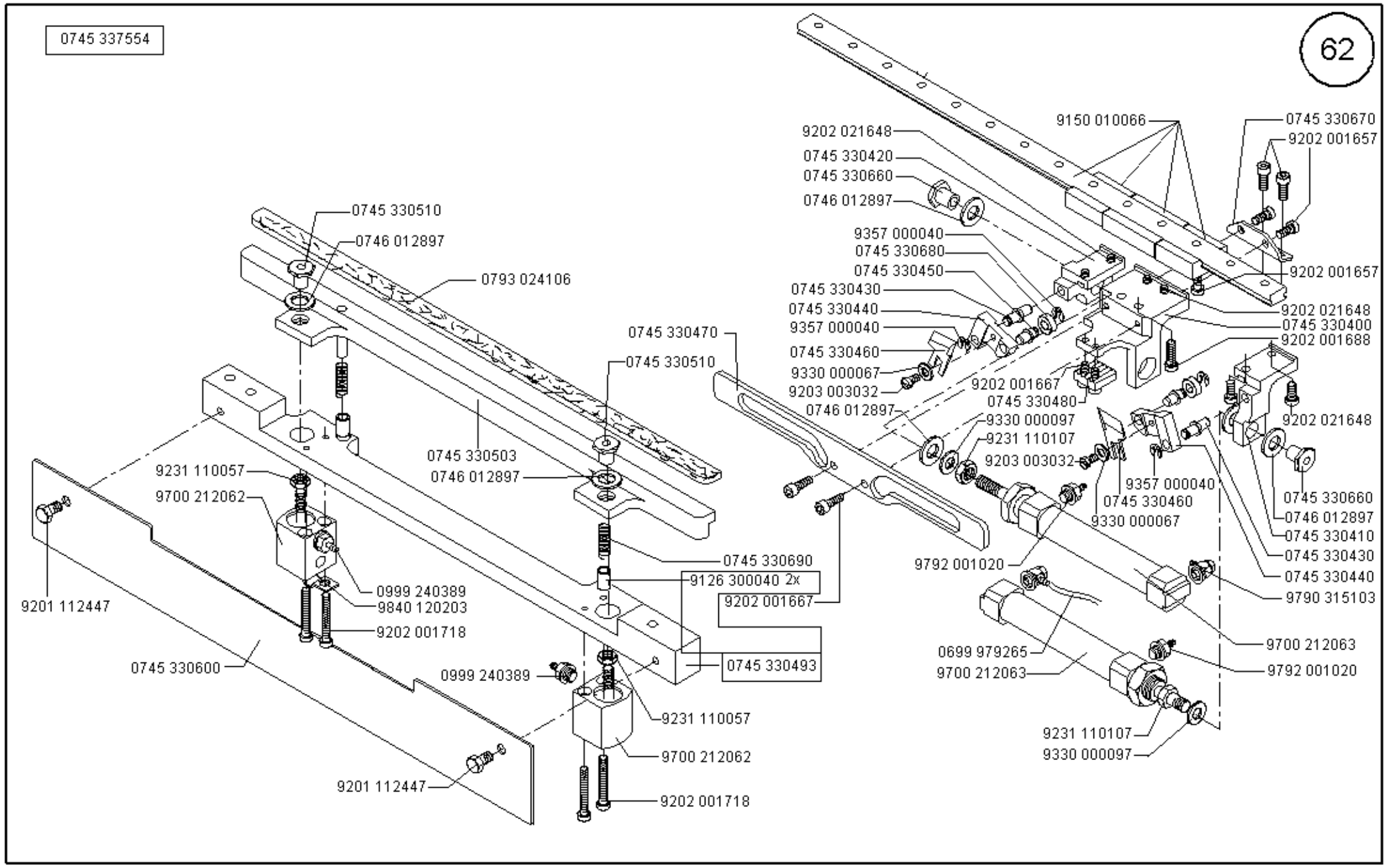

Scale 50 %

Ausgabe/Edition 02.2004

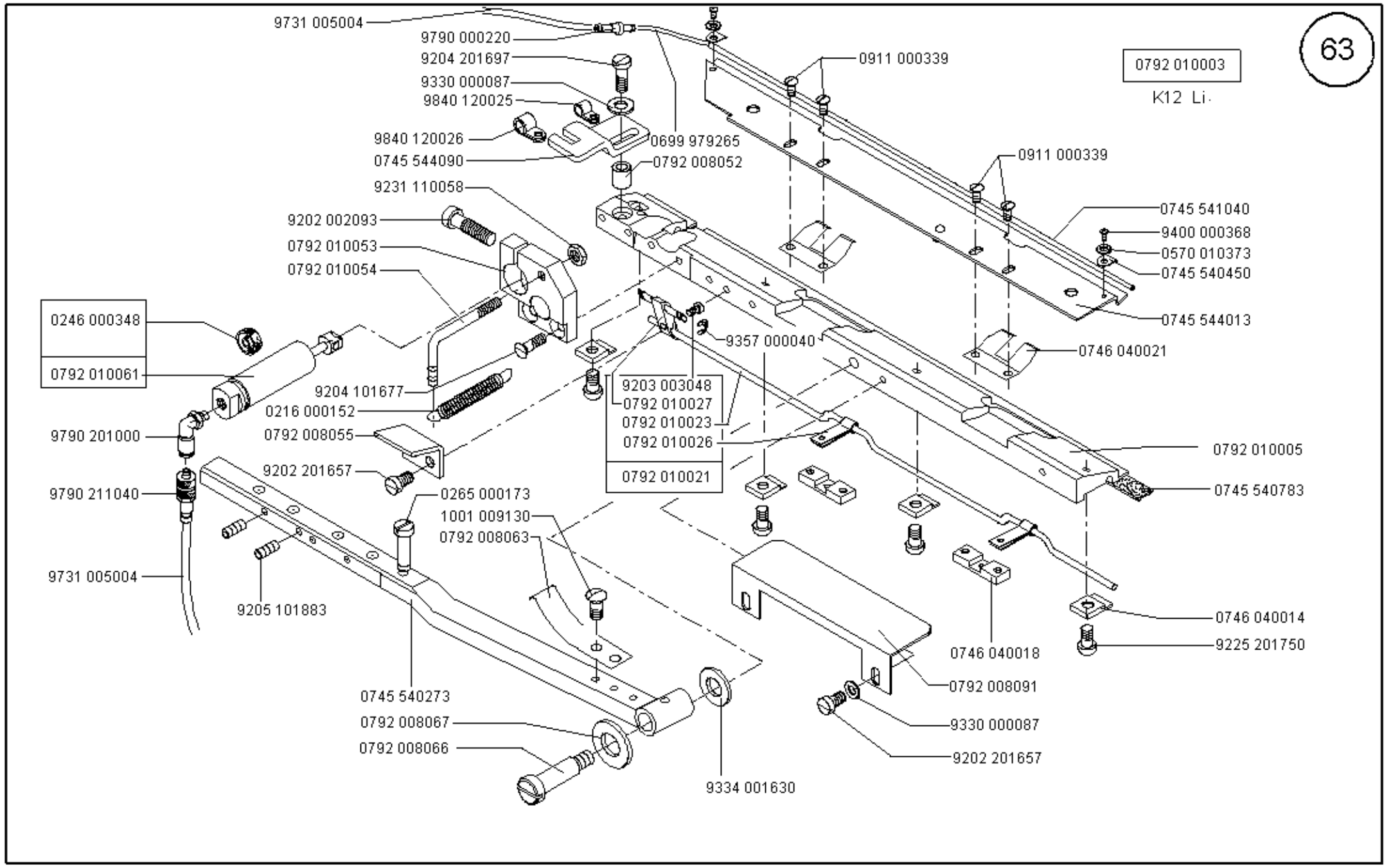

Scale 50 %

Cl. 745-34

Ausgabe/Edition 02.2004

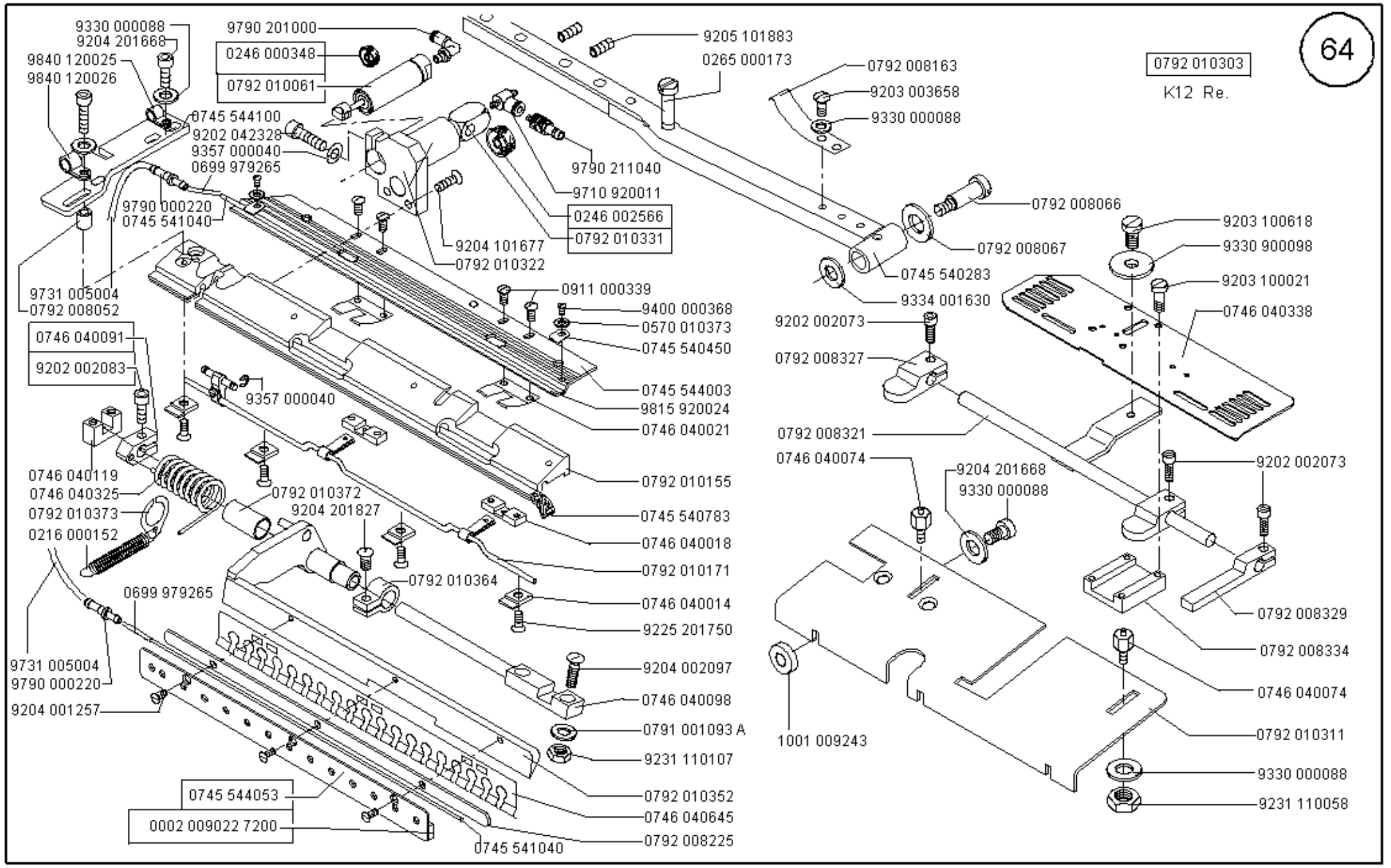

Scale 50 %

Ausgabe/Edition 02.2004

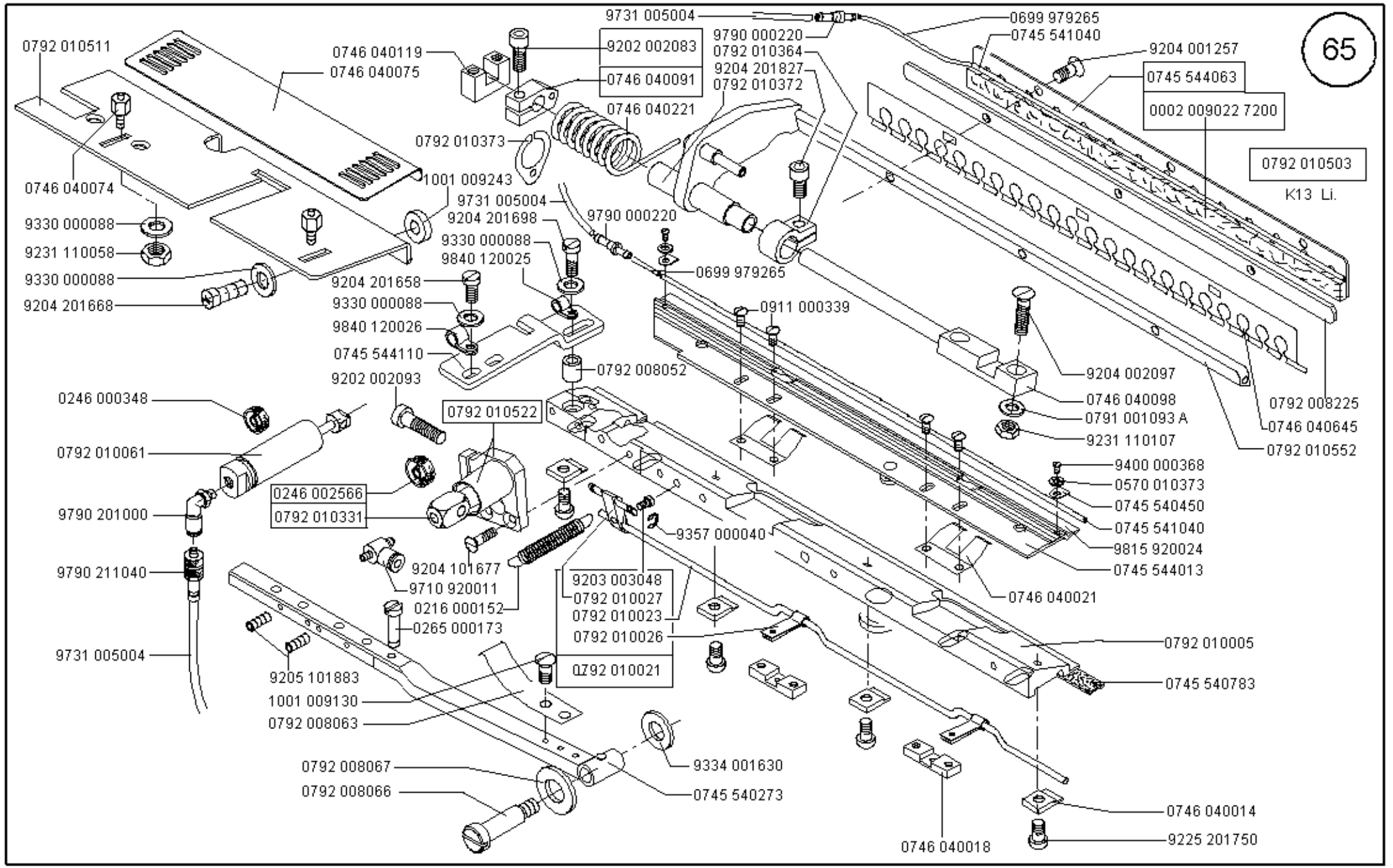

Scale 50 %

Ausgabe/Edition 02.2004

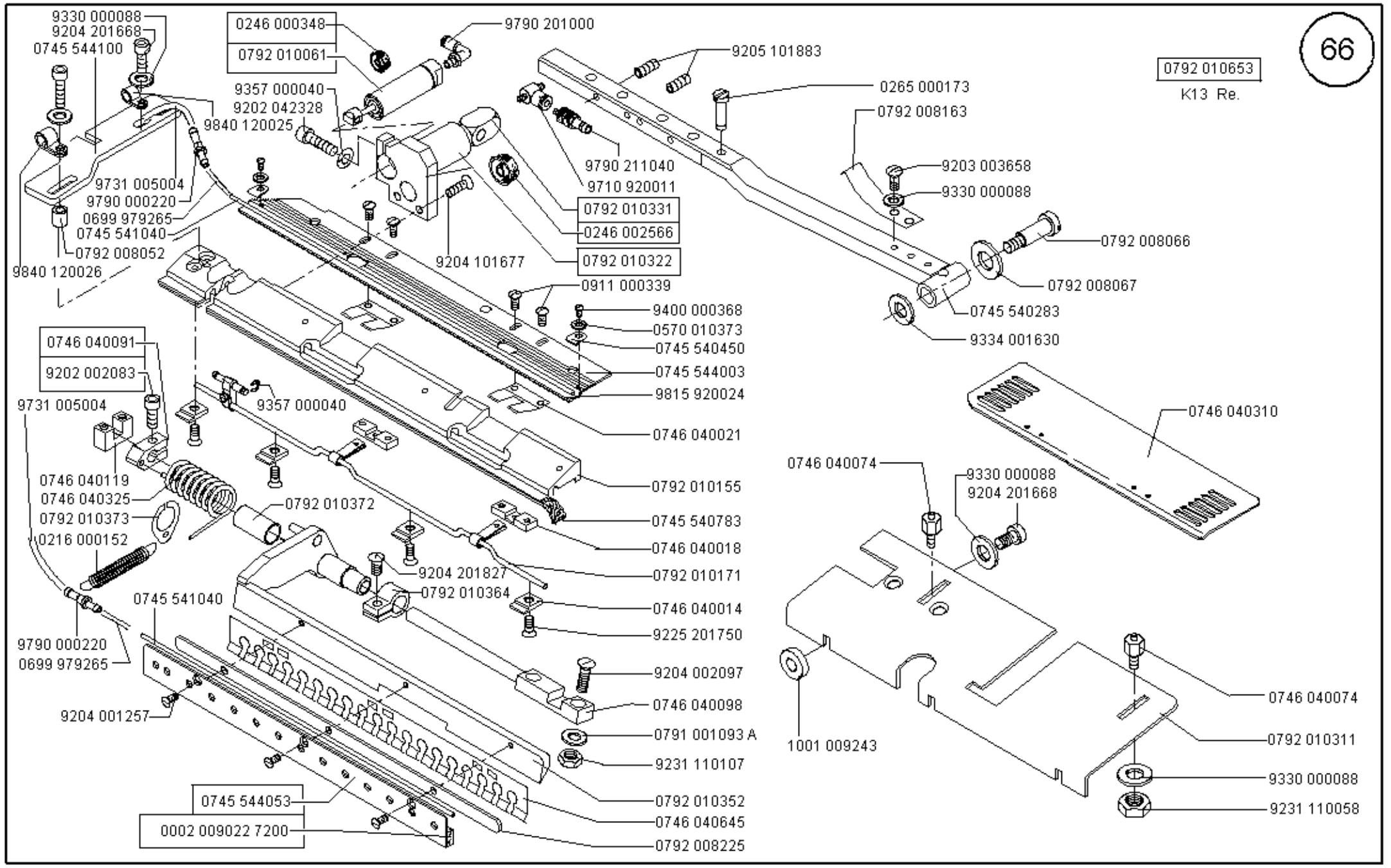

Scale 50 ,90 %

Cl. 745-34

Ausgabe/Edition 02.2004

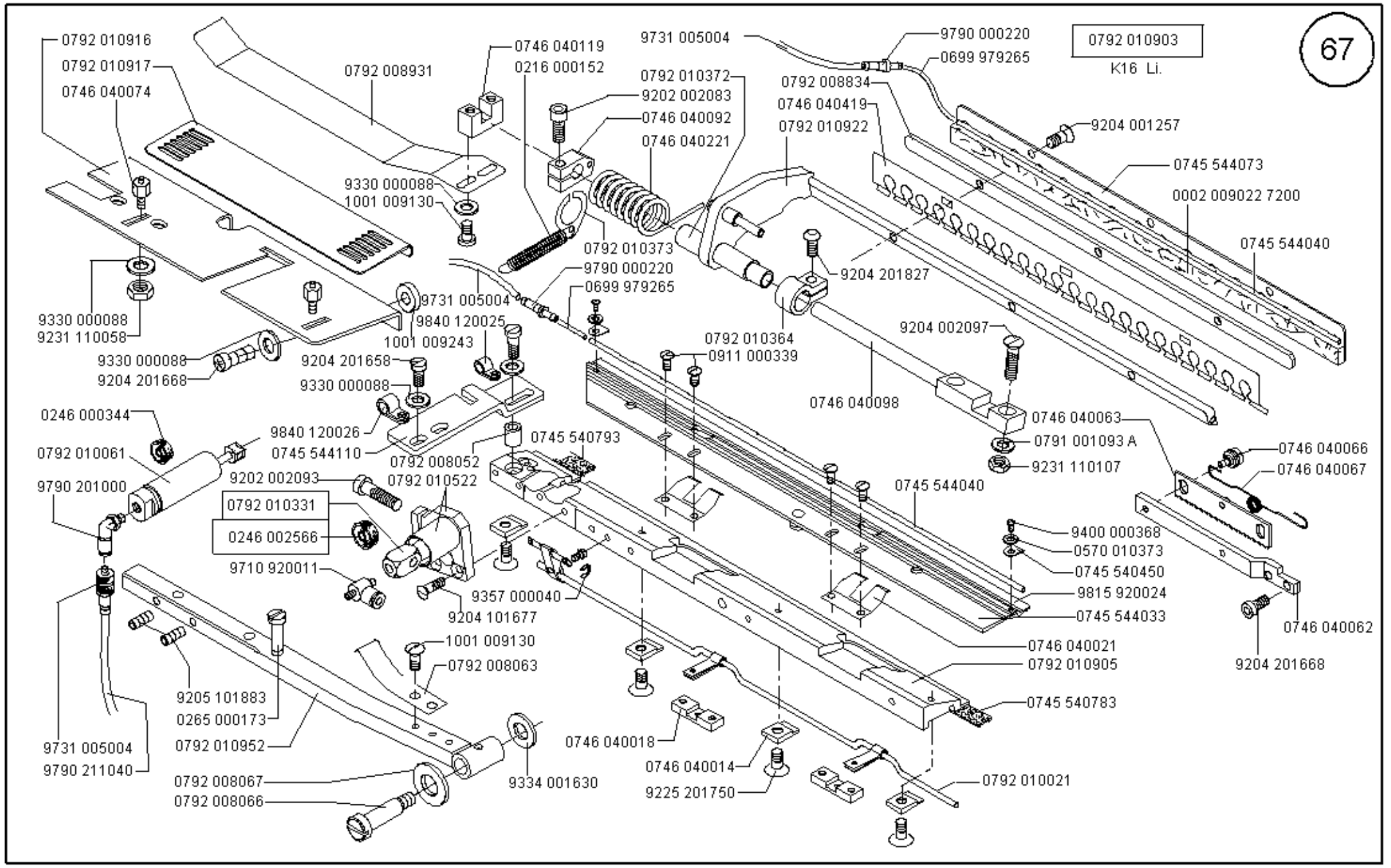

Scale 50 %

Ausgabe/Edition 02.2004

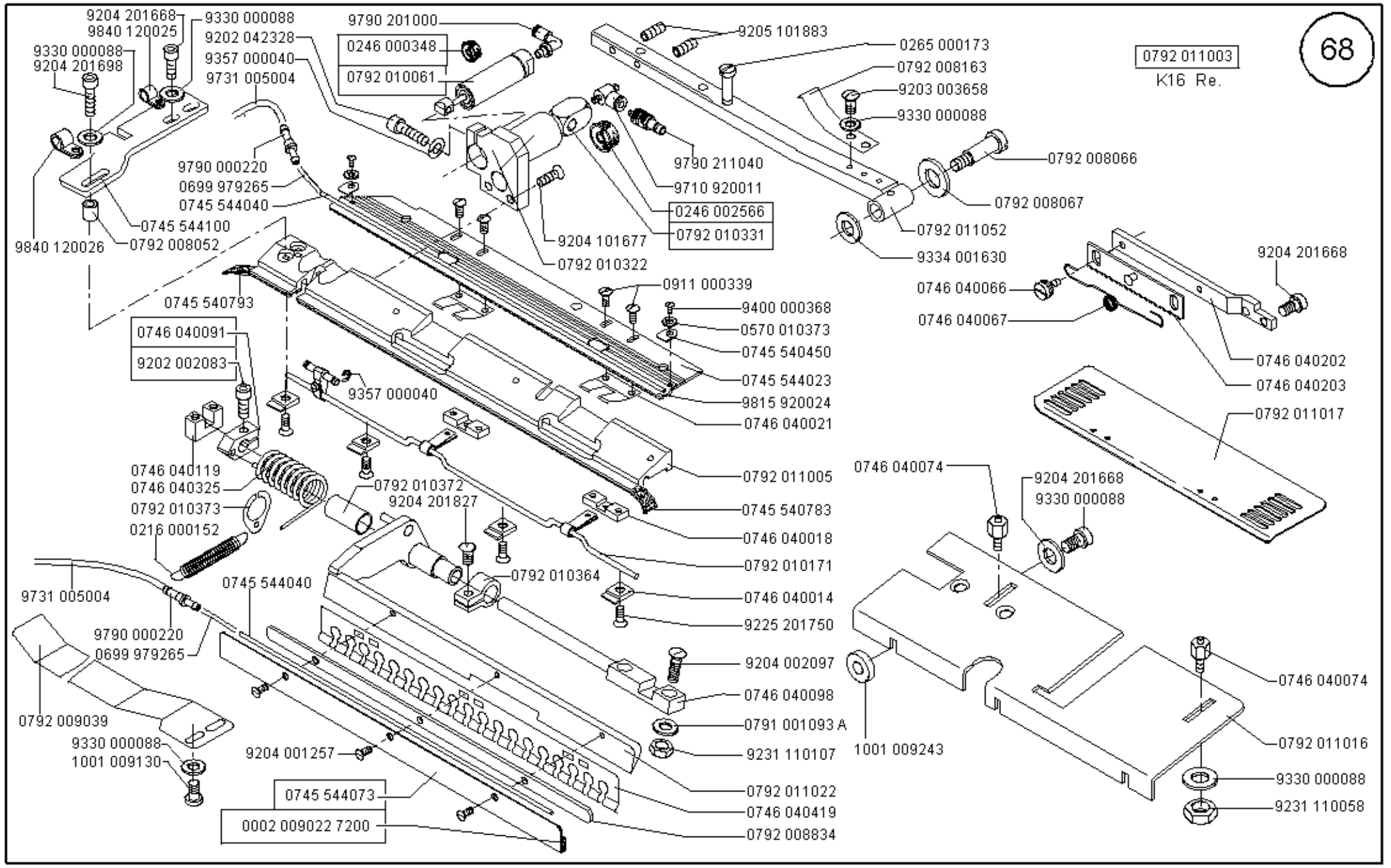

Scale 50 %

Ausgabe/Edition 02.2004

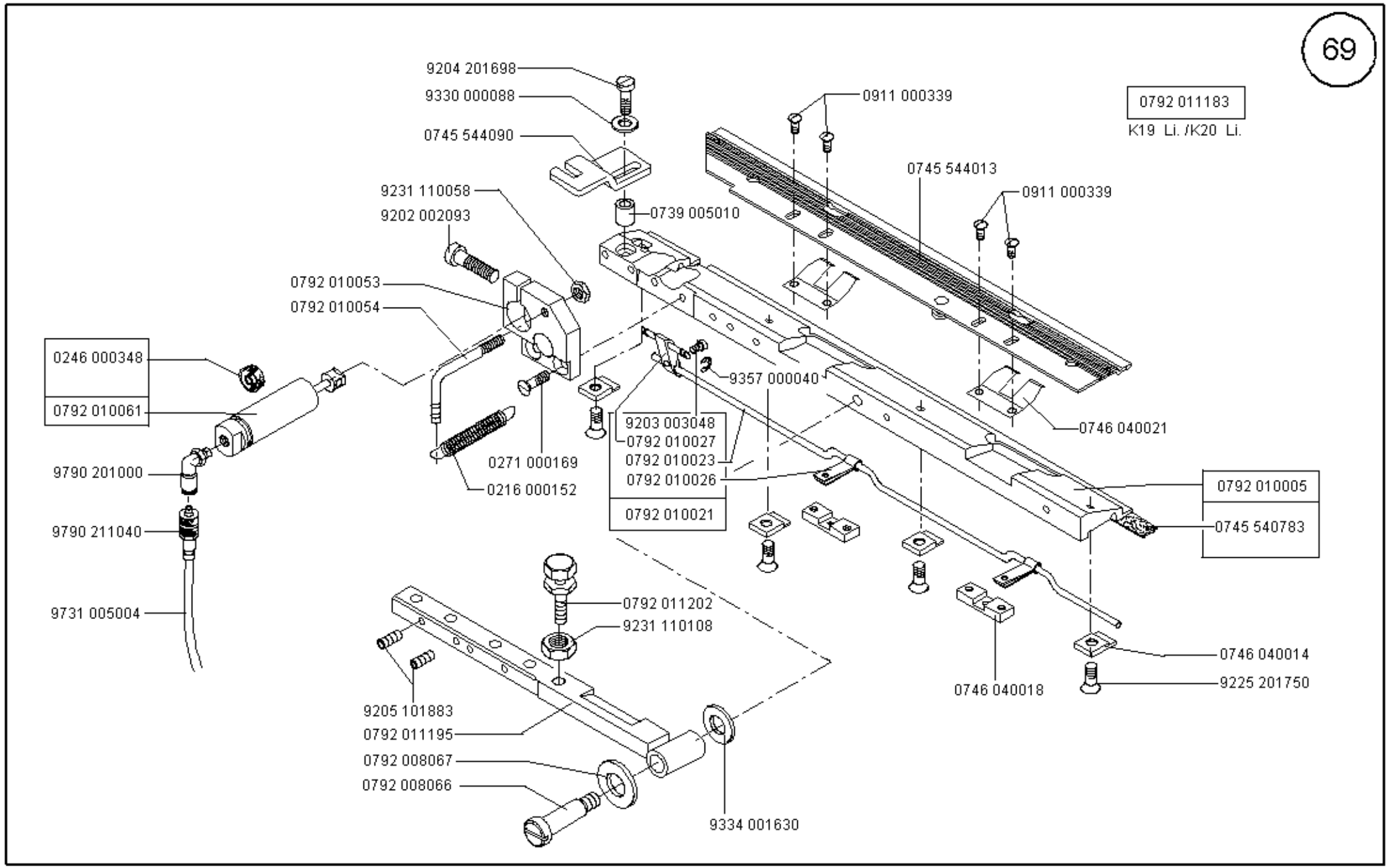

Scale 50 %

Ausgabe/Edition 02.2004

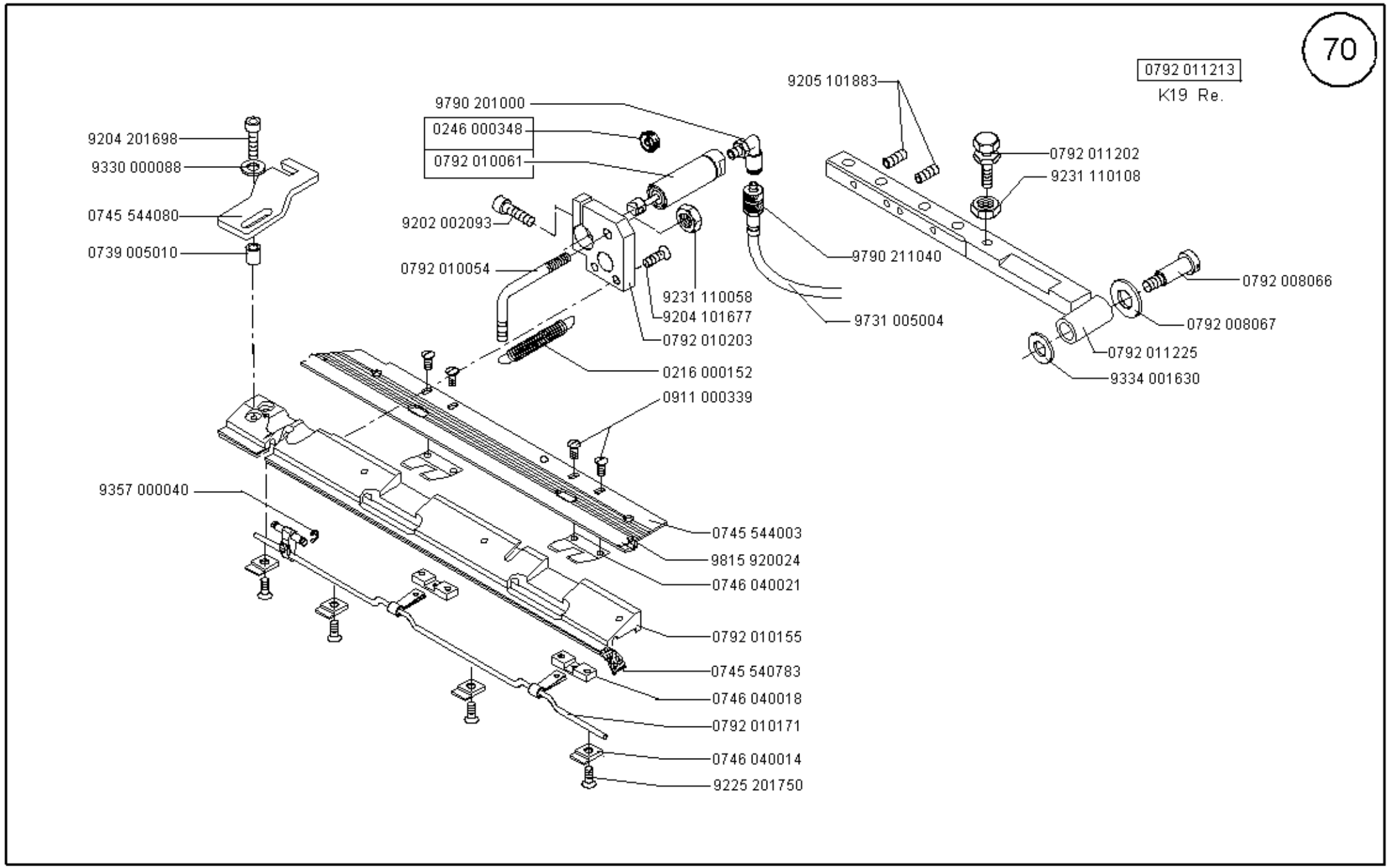

Scale 50 %

Ausgabe/Edition 02.2004

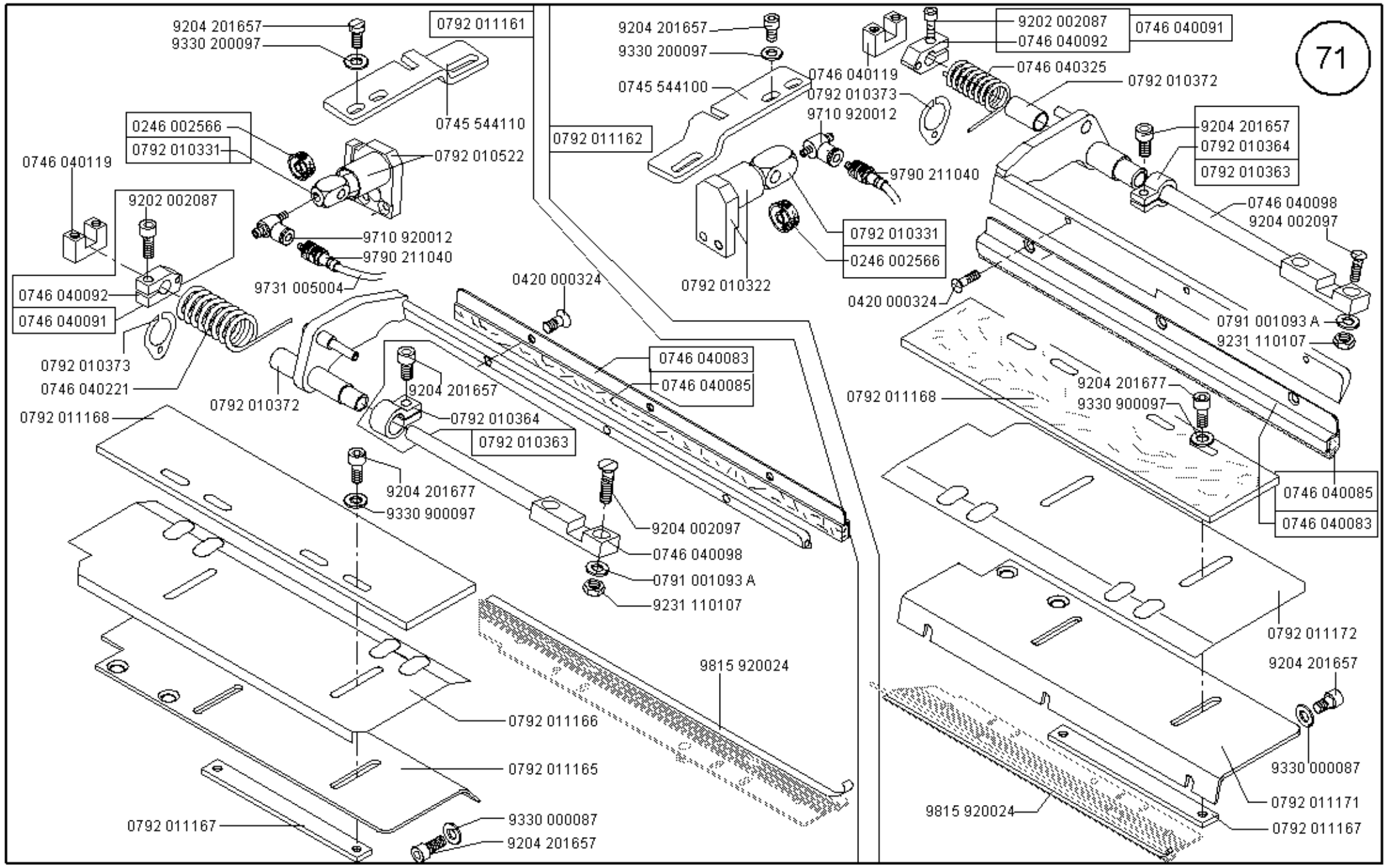

Scale 40 %

Ausgabe/Edition 02.2004

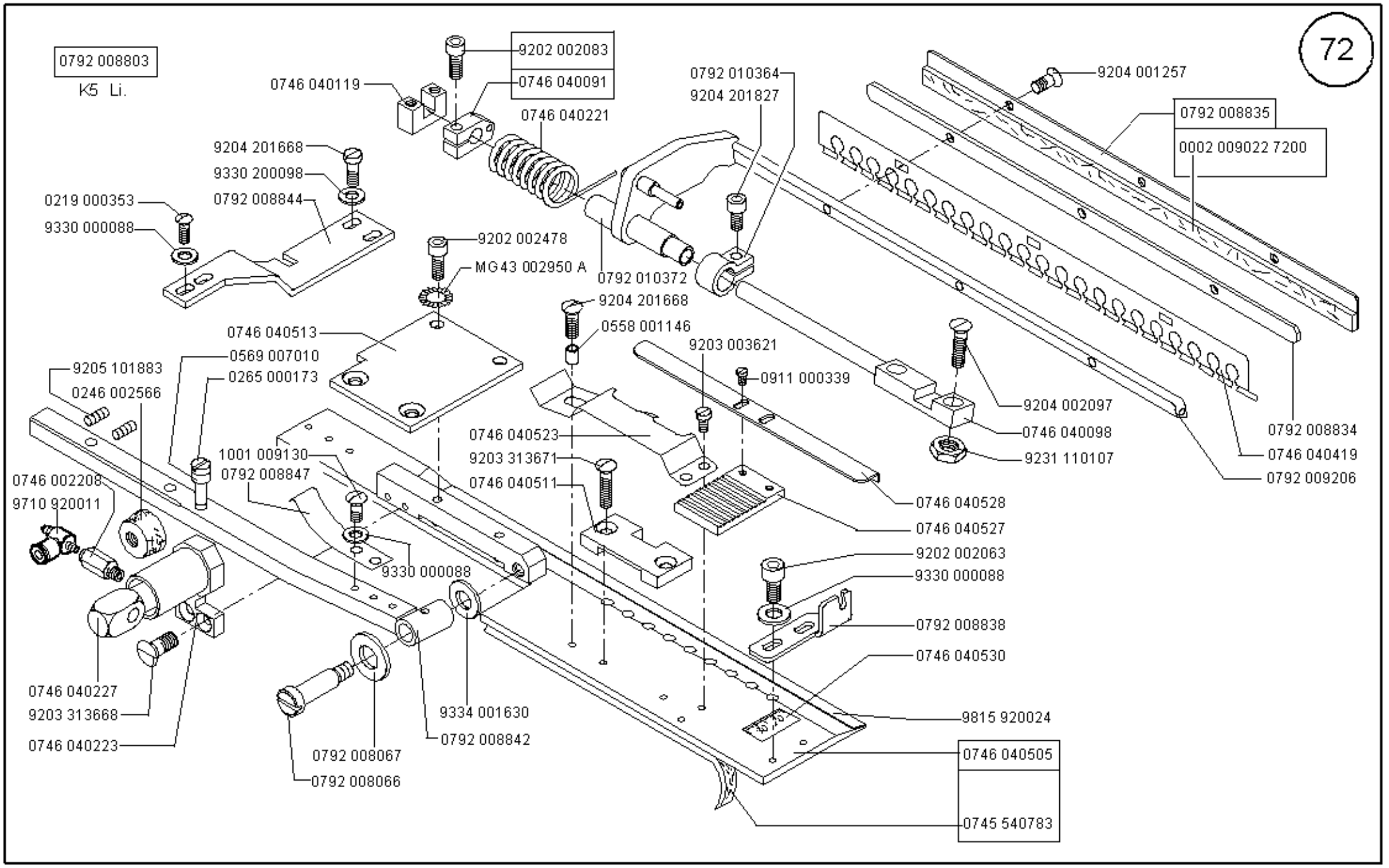

Scale 50 %

Ausgabe/Edition 02.2004

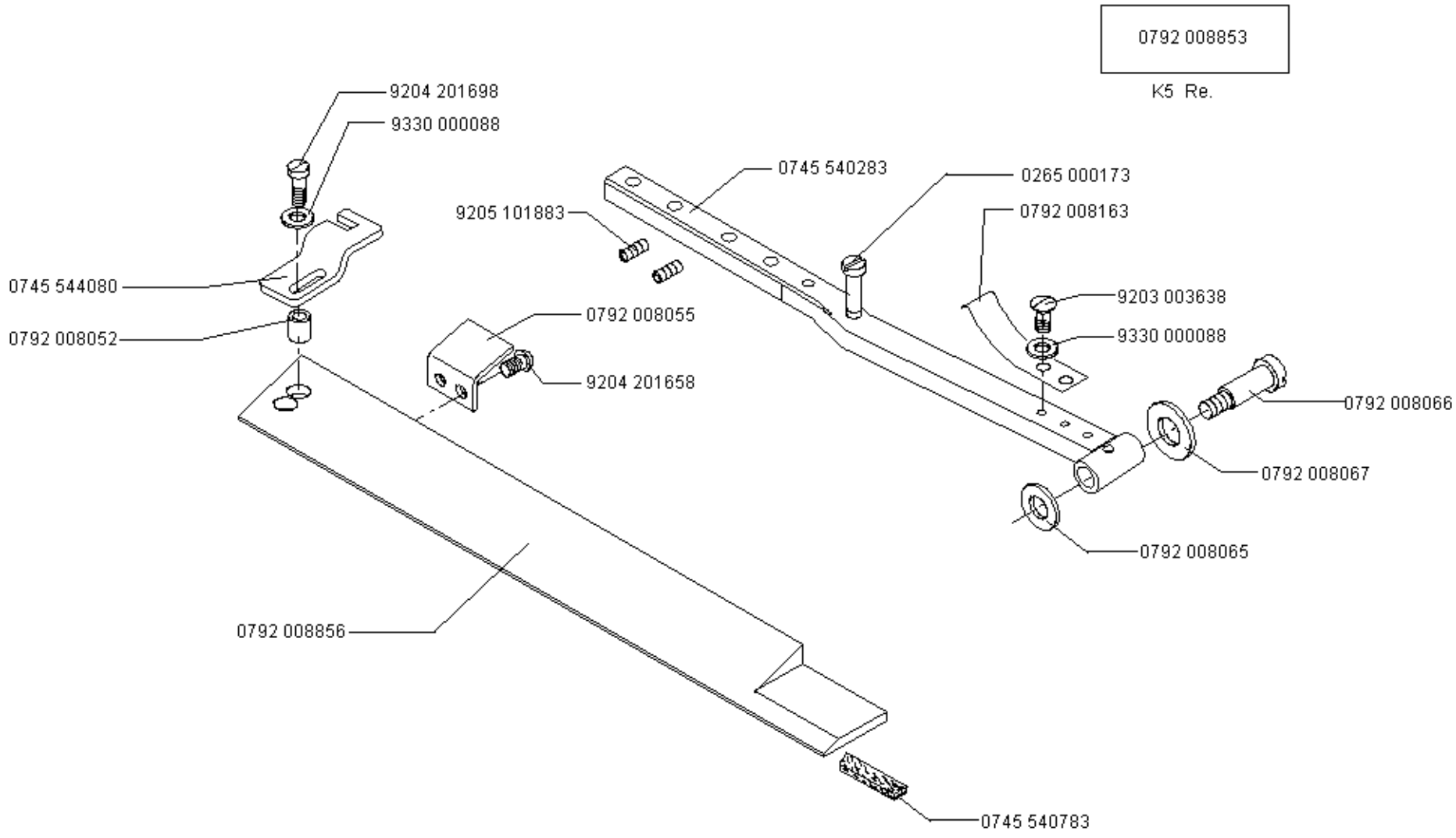
0792 008853
K5 Re.
9204 201698
9330 000088
0745 540283
0265 000173
9205 101883
0792 008163
0745 544080
9203 003638
0792 008055
9330 000088
0792 008052
9204 201658
0792 008066
0792 008067
0792 008065
0792 008856
0745 540783

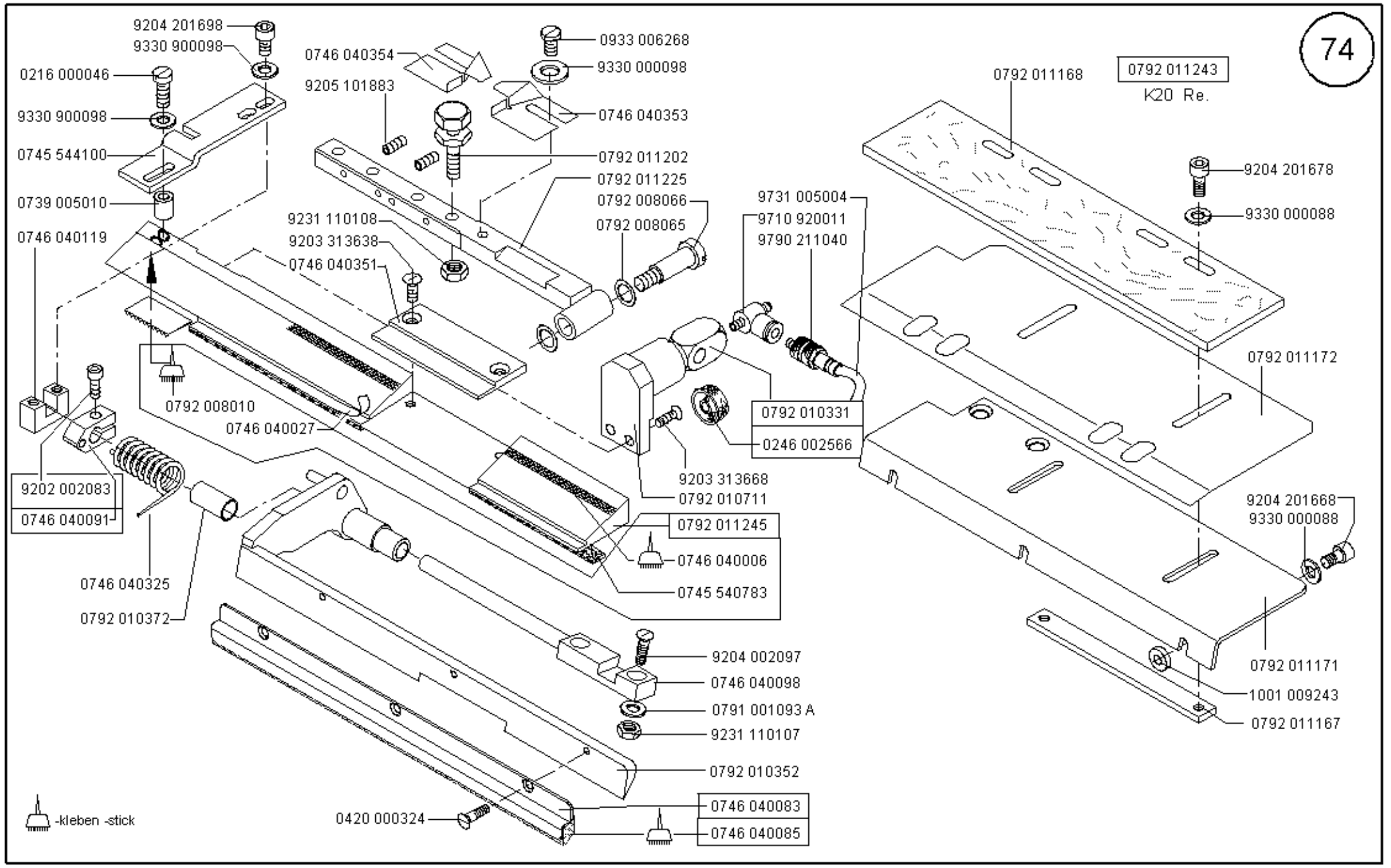

Scale 50 %

Ausgabe/Edition 02.2004

0745 597884
nur für K19

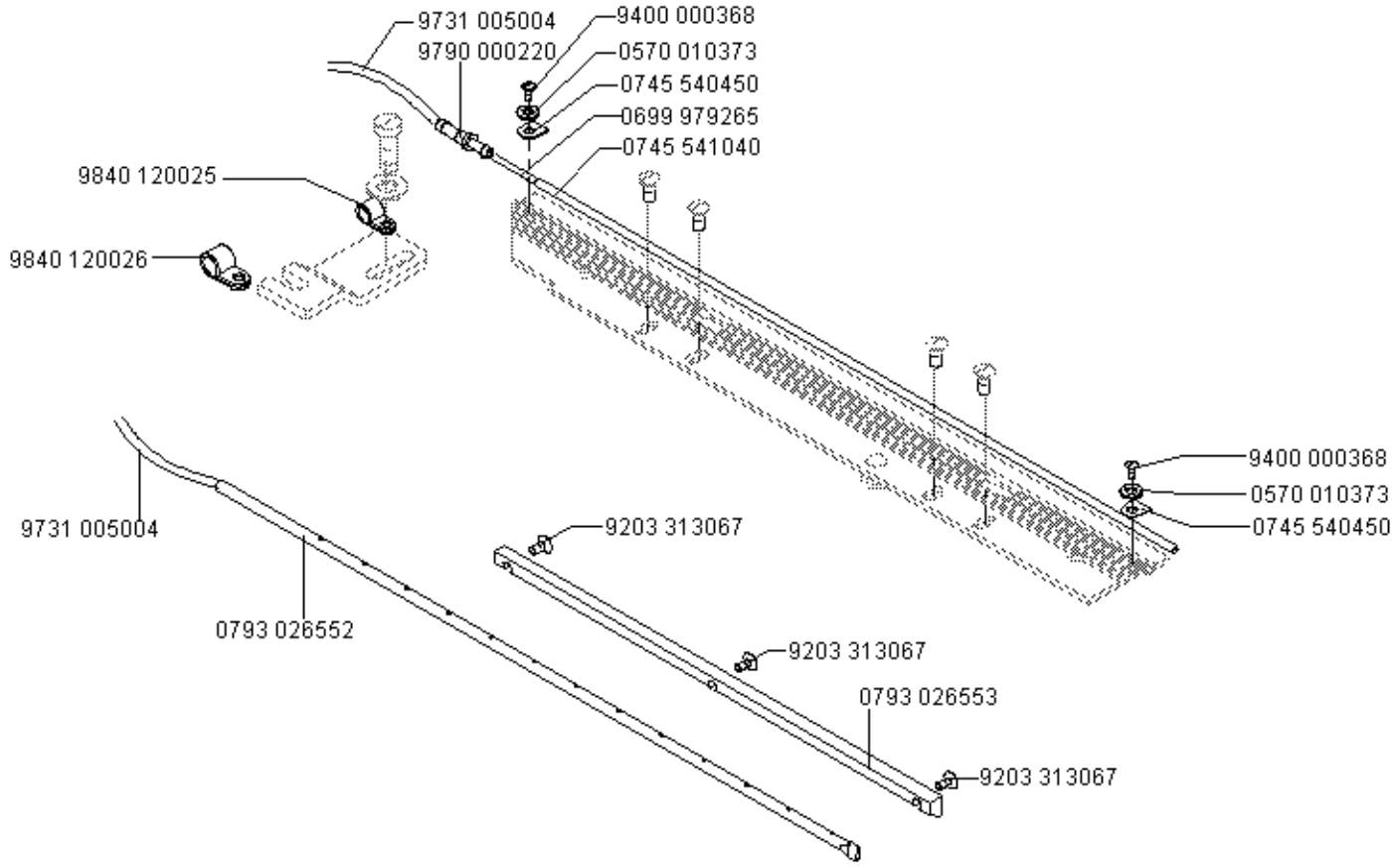

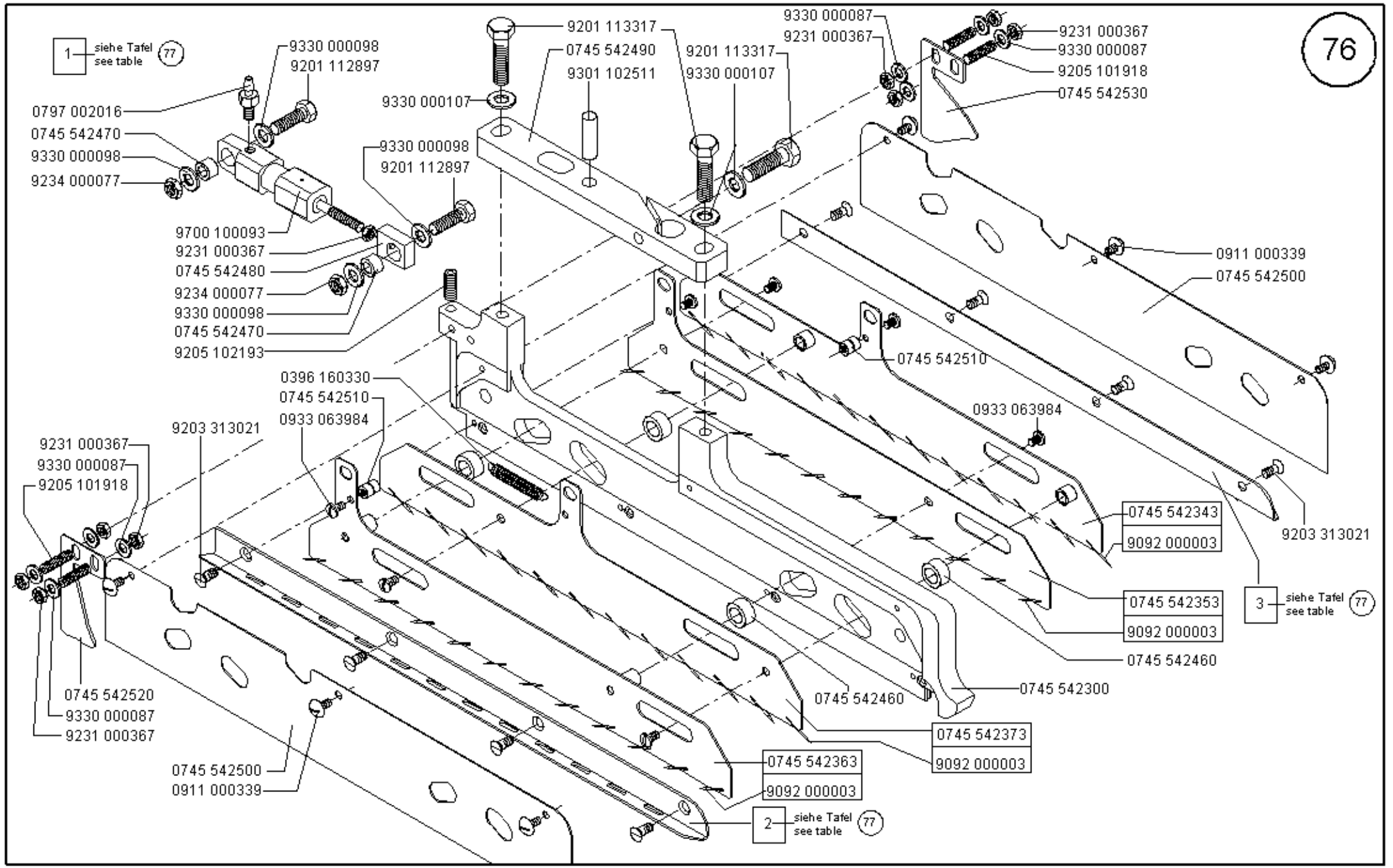

Scale 50 %

Cl. 745-34

Ausgabe/Edition 05.2004

Klasse Class	pos. 1 G. Faltstempel K Folder cpl.	S...	NA..	pos. 2 Sohle Li.	pos. 3 Sohle Re.			
745-34 B/F	0745 548004	S334 S335	NA10	0745 542010	0745 542000			
745-34 B/F	0745 548014	S341 S342	NA12	0745 542030	0745 542020			

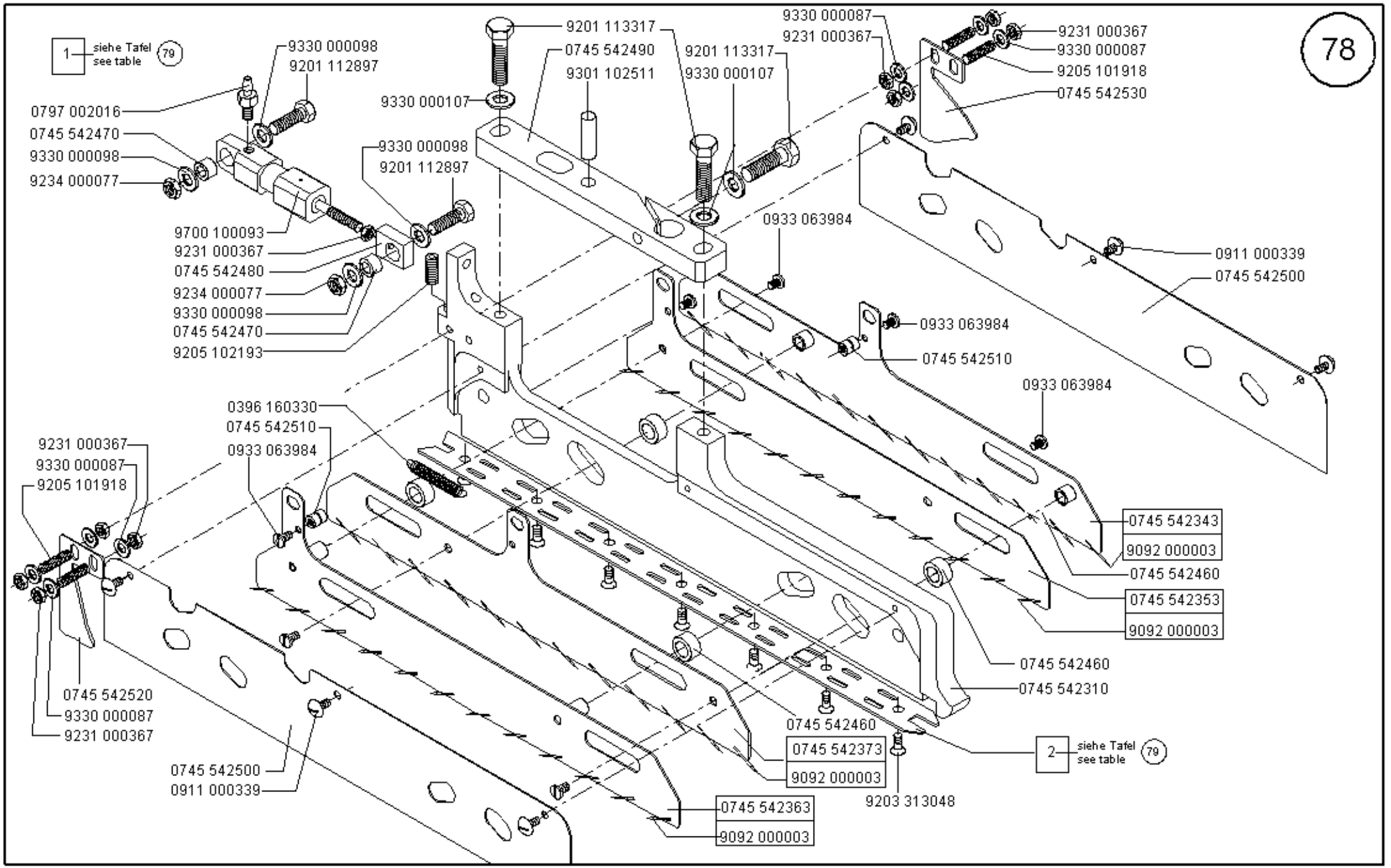

Scale 50 %

Ausgabe/Edition 05.2004

Klasse Class	pos. 1 G. Faltstempel K Folder cpl.	S...	NA..	pos. 2 Sohle Plain base				
745-34B/F	0745 548054	S330 S331	NA10	0745 542100				
745-34B/F	0745 548064	S337 S338	NA12	0745 542110				
745-34B/F	0745 548074	S345	NA14	0745 542120				
745-34B/F	0745 548084	S348	NA16	0745 542130				
745-34B/F	0745 548094	S351	NA20	0745 542140				

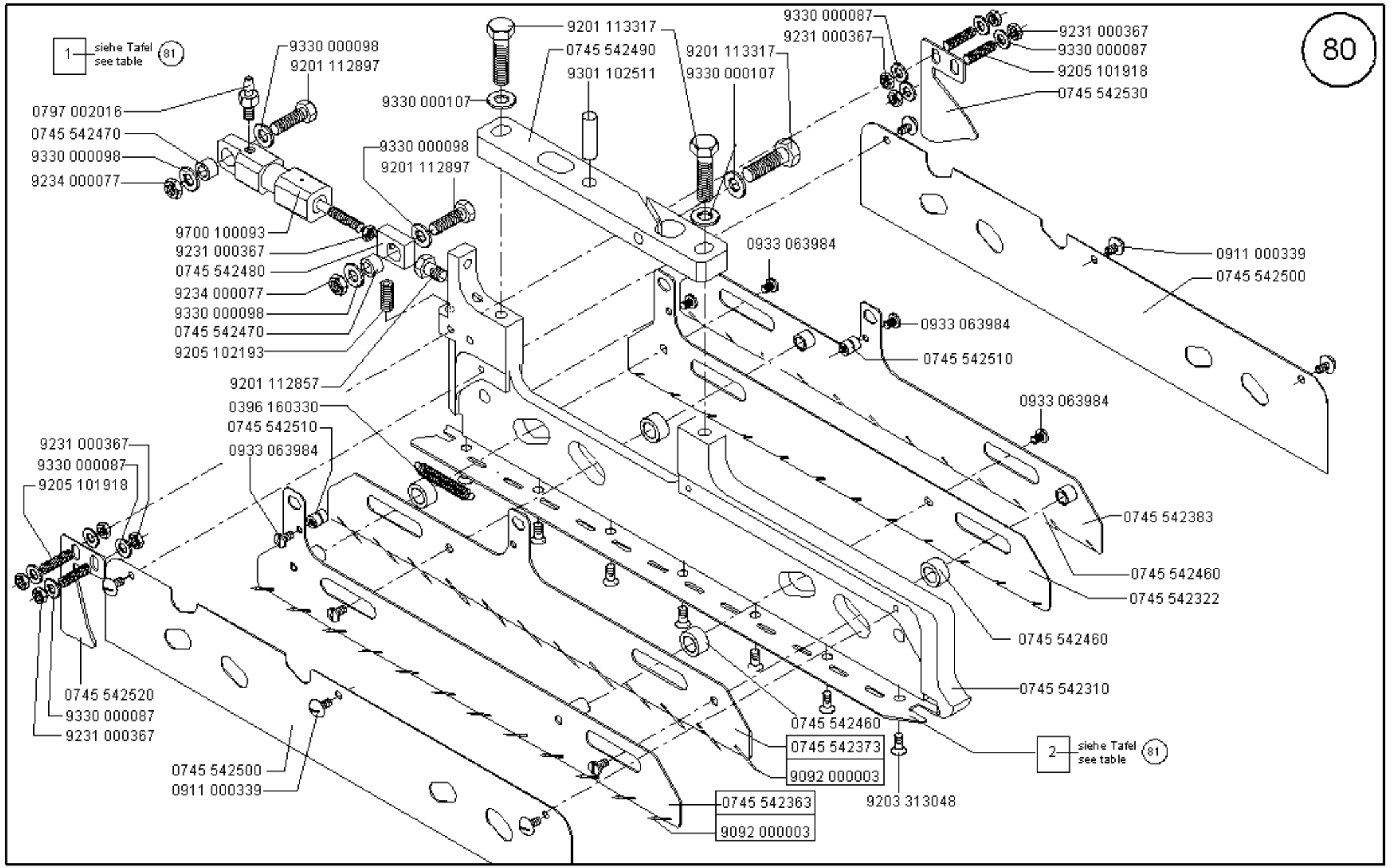

Scale 50 %

Cl. 745-34

Ausgabe/Edition 05.2004

Klasse Class	pos. 1 G. Faltstempel K Folder cpl. links/left	S...	NA..	pos. 2 Sohle links/left				
745-34 B/F	0745 548154	S333	NA10	0745 542200				
745-34 B/F	0745 548164	S340	NA12	0745 542210				
745-34 B/F	0745 548174	S346	NA14	0745 542220				
745-34 B/F	0745 548184	S349	NA16	0745 542230				
745-34 B/F	0745 548194	S352	NA20	0745 542240				

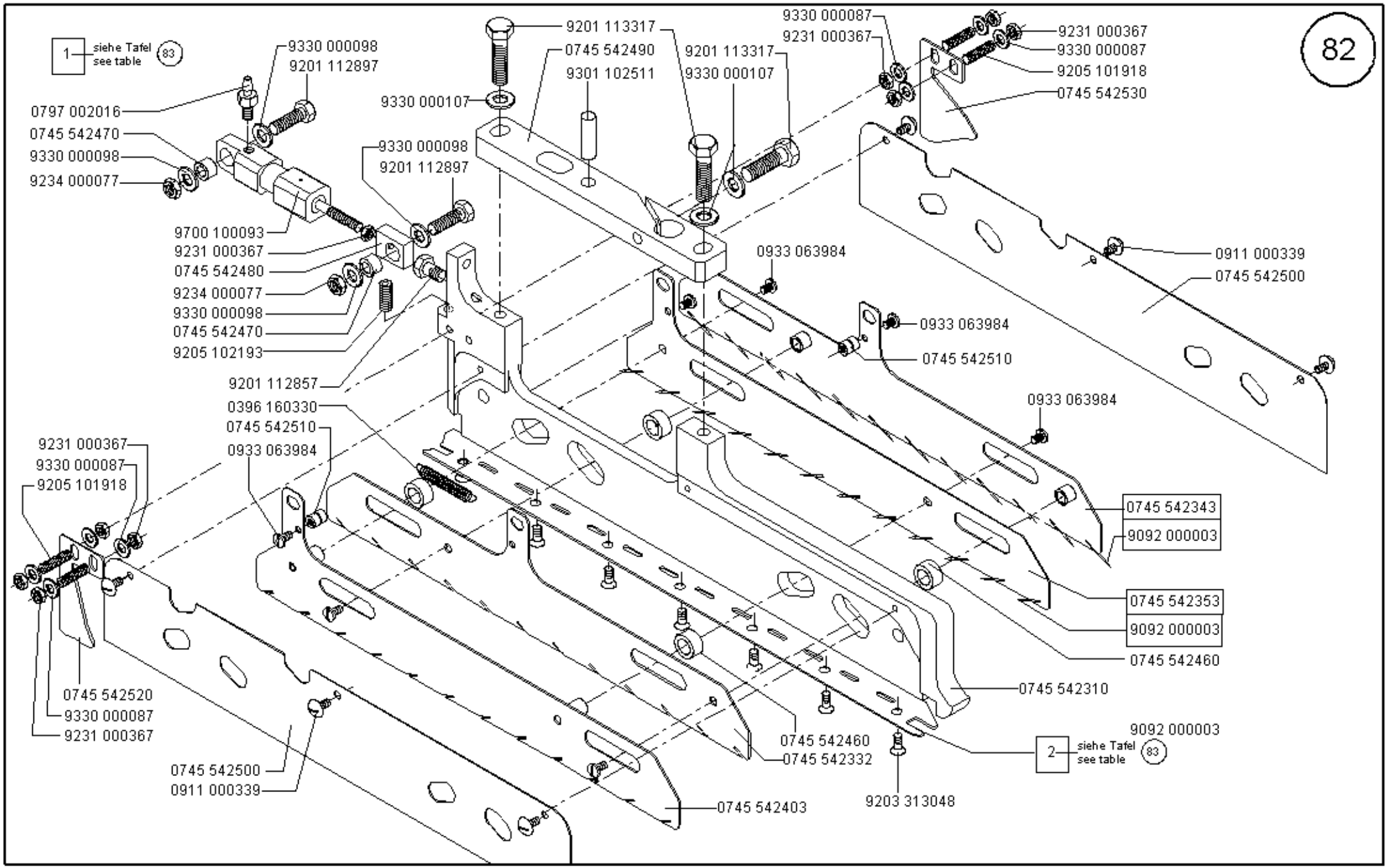

Scale 50 %

Ausgabe/Edition 05.2004

Klasse Class	pos. 1 G. Faltstempel K Folder cpl. rechts/reight	S...	NA..	pos. 2 Sohle Plain base rechts/reight				
745-34 B/F	0745 548104	S332	NA10	0745 542150				
745-34 B/F	0745 548114	S339	NA12	0745 542160				
745-34 B/F	0745 548124	S347	NA14	0745 542170				
745-34 B/F	0745 548134	S350	NA16	0745 542180				
745-34 B/F	0745 548144	S353	NA20	0745 542190				

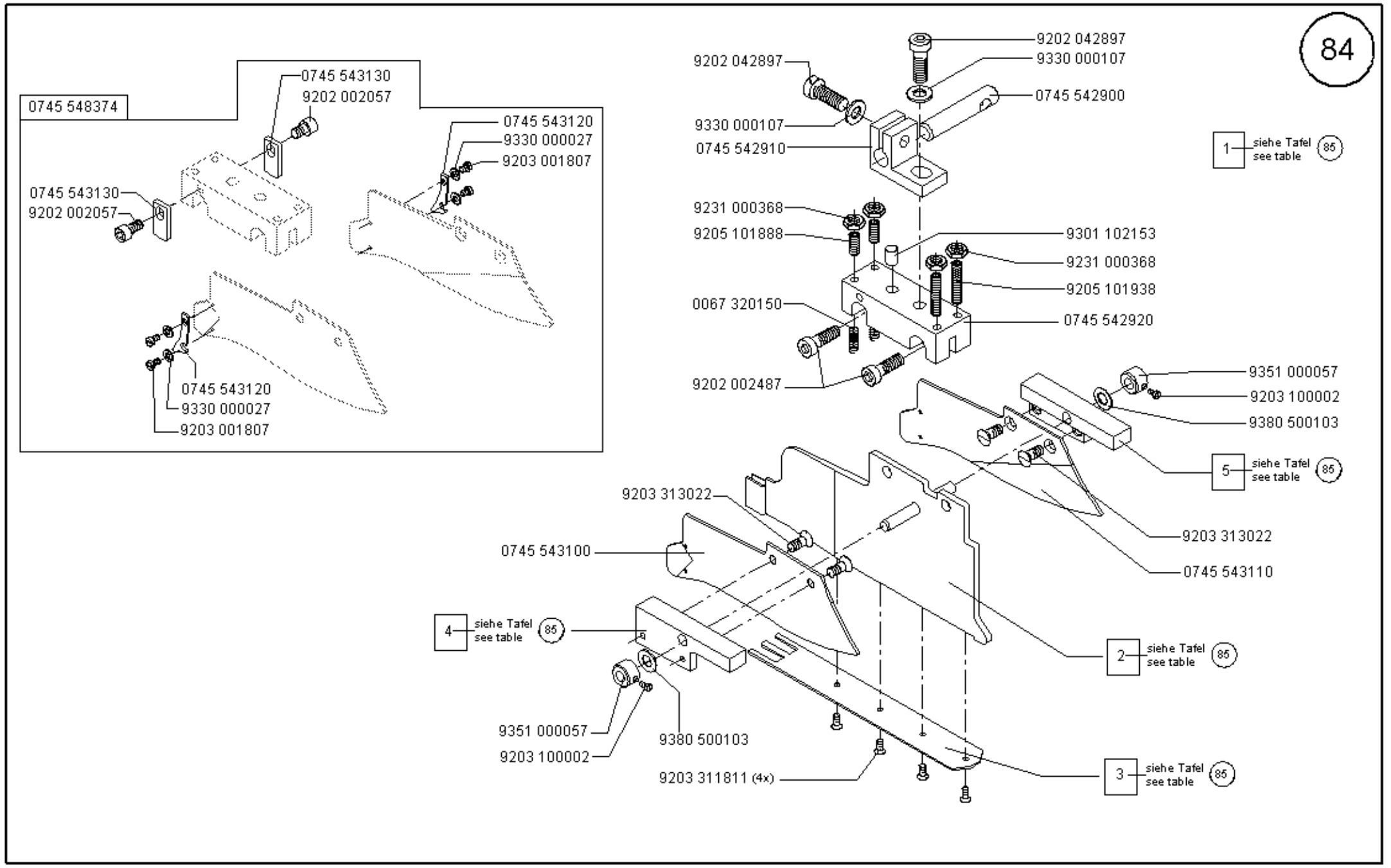

Scale 50 %

Ausgabe/Edition 02.2004

Klasse Class	pos. 1 Faltstempel K Folder cpl.	S...	NA..	pos. 2 Steg V. Plain base	pos. 3 Sohle Web	pos. 4 Führungsbock Re. Guide frame reight	pos. 5 Führungsbock Li. Guide frame left	
745-34 B/F	0745 548204	S330 S334	NA10	0745 542943	0745 542700	0745 543010	0745 543000	
745-34 B/F	0745 548214	S331 S335	NA10	0745 542933	0745 542700	0745 543010	0745 543000	
745-34 B/F	0745 548224	S332	NA10	0745 542943	0745 542750	0745 543010	0745 543000	
745-34 B/F	0745 548234	S333	NA10	0745 542933	0745 542280	0745 543010	0745 543000	
745-34 B/F	0745 548244	S337 S341	NA12	0745 542943	0745 542710	0745 543030	0745 543020	
745-34 B/F	0745 548254	S338 S342	NA12	0745 542933	0745 542710	0745 543030	0745 543020	
745-34 B/F	0745 548264	S339	NA12	0745 542943	0745 542760	0745 543030	0745 543020	
745-34 B/F	0745 548274	S340	NA12	0745 542933	0745 542810	0745 543030	0745 543020	
745-34 B/F	0745 548284	S344 S345	NA14	0745 542973	0745 542720	0745 543050	0745 543040	
745-34 B/F	0745 548294	S346	NA14	0745 542973	0745 542820	0745 543050	0745 543040	
745-34 B/F	0745 548304	S347	NA14	0745 542973	0745 542770	0745 543050	0745 543040	
745-34 B/F	0745 548314	S348	NA16	0745 542973	0745 542730	0745 543070	0745 543060	
745-34 B/F	0745 548324	S349	NA16	0745 542973	0745 542830	0745 543070	0745 543060	
745-34 B/F	0745 548334	S350	NA16	0745 542973	0745 542780	0745 543070	0745 543060	
745-34 B/F	0745 548344	S351	NA20	0745 542973	0745 542740	0745 543090	0745 543080	
745-34 B/F	0745 548354	S352	NA20	0745 542973	0745 542840	0745 543090	0745 543080	
745-34 B/F	0745 548364	S353	NA20	0745 542973	0745 542790	0745 543090	0745 543080	

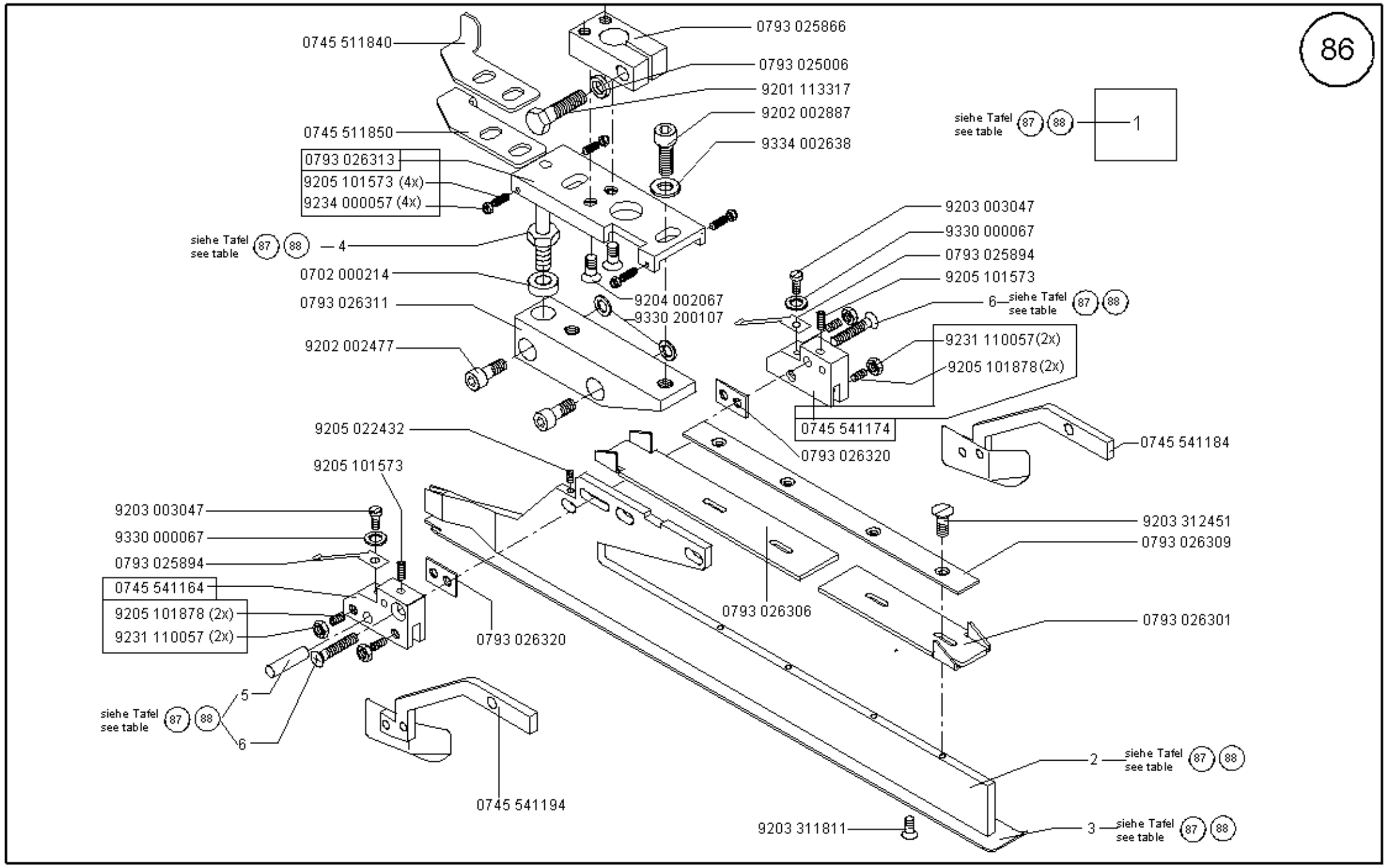
86
0745 511840
0793 025866
0793 025006
9201 113317
9202 002887
9334 002638
0745 511850
0793 026313
9205 101573 (4x)
9234 000057 (4x)
siehe Tafel see table 87 88
1
siehe Tafel see table 87 88
4
0702 000214
0793 026311
9204 002067
9330 200107
9202 002477
9203 003047
9330 000067
0793 025894
9205 101573
6 siehe Tafel see table 87 88
9231 110057(2x)
9205 101878(2x)
0745 541174
0793 026320
0745 541184
9205 022432
9205 101573
9203 003047
9330 000067
0793 025894
0745 541164
9205 101878 (2x)
9231 110057 (2x)
0793 026320
9203 312451
0793 026309
0793 026306
0793 026301
5
6
siehe Tafel see table 87 88
0745 541194
2 siehe Tafel see table 87 88
9203 311811
3 siehe Tafel see table 87 88

Klasse Class	pos. 1 Faltstempel K Folder cpl.	S...	NA..	pos. 2 Stegblech Plain base	pos. 3 Sohle Plain base	pos. 4 Bolzen Bolt	pos. 5 Zyl. Stift Cyl. pin	pos. 6 Senkschr. Sunk screw	
745-34 A	0793 026403	S93	NA14	0793 026297	0745 541310	0793 025008	0551 003254	9225 201820	
745-34 A	0793 026423	S94	NA14	0793 026297	0745 541330	0792 005994	0551 003254	9225 201820	
745-34 A	0793 026463	S97	NA10	0793 026447	0745 541100	0793 025008	0558 000790	9225 201810	
745-34 A	0793 026473	S98	NA10	0793 026437	0745 541150	0793 025008	0558 000790	9225 201810	
745-34 A	0793 026483	S99	NA10	0793 026437	0745 541130	0792 005994	0558 000790	9225 201810	
745-34 A	0793 026503	S100	NA12	0793 026447	0745 541200	0793 025008	0558 000790	9225 201810	
745-34 A	0793 026513	S101	NA12	0793 026437	0745 541240	0793 025008	0558 000790	9225 201810	
745-34 A	0793 026523	S102	NA12	0793 026437	0745 541120	0792 005994	0558 000790	9225 201810	
745-34 A	0793 026713	S110	NA10	0793 026447	0745 541260	0792 005994	0558 000790	9225 201810	
745-34 A	0793 026723	S111	NA12	0793 026447	0745 541230	0792 005994	0558 000790	9225 201810	
745-34 A	0793 026733	S112	NA14	0793 026447	0745 541300	0793 025008	0551 003254	9225 201820	
745-34 A	0793 026743	S113	NA14	0793 026447	0745 541320	0792 005994	0558 000790	9225 201820	
745-34 A	0793 026753	S114	NA16	0793 026447	0745 541400	0793 025008	0558 000215	9225 201820	

Klasse Class	pos. 1 Faltstempel K Folder cpl.	S...	NA..	pos. 2 Stegblech	pos. 3 Sohle Plain base	pos. 4 Bolzen Bolt	pos. 5 Zyl. Stift Cyl. pin	pos. 6 Senkschr. Sunk screw	
745-34 A	0793 026763	S115	NA16	0793 026447	0745 541420	0792 005994	0558 000215	9225 201820	
745-34 A	0793 026773	S116	NA20	0793 026447	0745 541500	0793 025008	0558 000215	9225 201850	
745-34 A	0793 026783	S117	NA20	0793 026447	0745 541520	0793 005994	0558 000215	9225 201850	
745-34 A	0793 026793	S118	NA16	0793 026297	0745 541410	0793 025008	0558 000215	9225 201820	
745-34 A	0793 026803	S119	NA16	0793 026297	0745 541430	0793 005994	0558 000215	9225 201820	
745-34 A	0793 026813	S120	NA16	0793 026297	0745 541440	0792 005994	0558 000215	9225 201820	
745-34 A	0793 026823	S121	NA20	0793 026297	0745 541510	0793 025008	0558 000215	9225 201850	
745-34 A	0793 026833	S122	NA20	0793 026297	0745 541530	0793 005994	0558 000215	9225 201850	
745-34 A	0793 026843	S123	NA20	0793 026297	0745 541540	0792 005994	0558 000215	9225 201850	
745-34 A	0793 026893	S125	NA12	0793 026887	0793 026896	0793 025008	0558 000215	9225 201850	
745-34 A	0793 026903	S126	NA14	0793 026887	0793 026906	0793 025008	0558 000215	9225 201850	
745-34 A	0793 026703	S109	NA12	0793 026697	0793 026697	0792 005994	0558 000790	9225 201810	
745-34 A	0793 026883	S124	NA10	0793 026887	0793 026888	0793 025008			

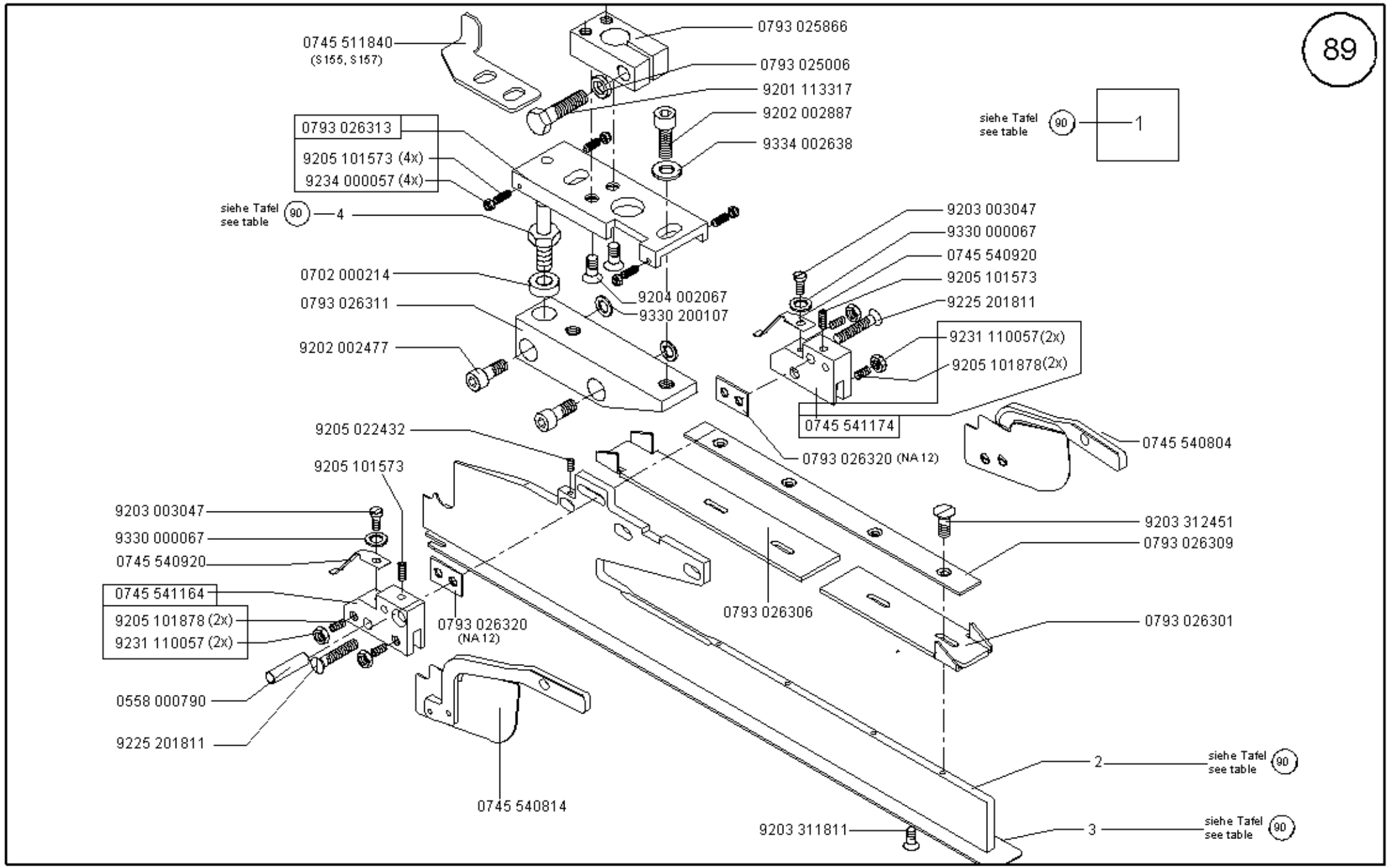

Scale 50 %

CL.745-34

Ausgabe/Edition 02.2004

Klasse Class	pos. 1 Faltstempel K Folder cpl.	S...	NA..	pos. 2 Stegblech	pos. 3 Sohle Plain base	pos. 4 Bolzen Bolt			
745-34 A	0745 547754	S154	NA10	0745 540840	0745 541150	0793 025008			
745-34 A	0745 547764	S155	NA10	0745 540840	0745 541130	0792 005994			
745-34 A	0745 547774	S156	NA12	0745 540840	0745 541200	0793 025008			
745-34 A	0745 547784	S157	NA12	0745 540840	0745 541240	0792 005994			

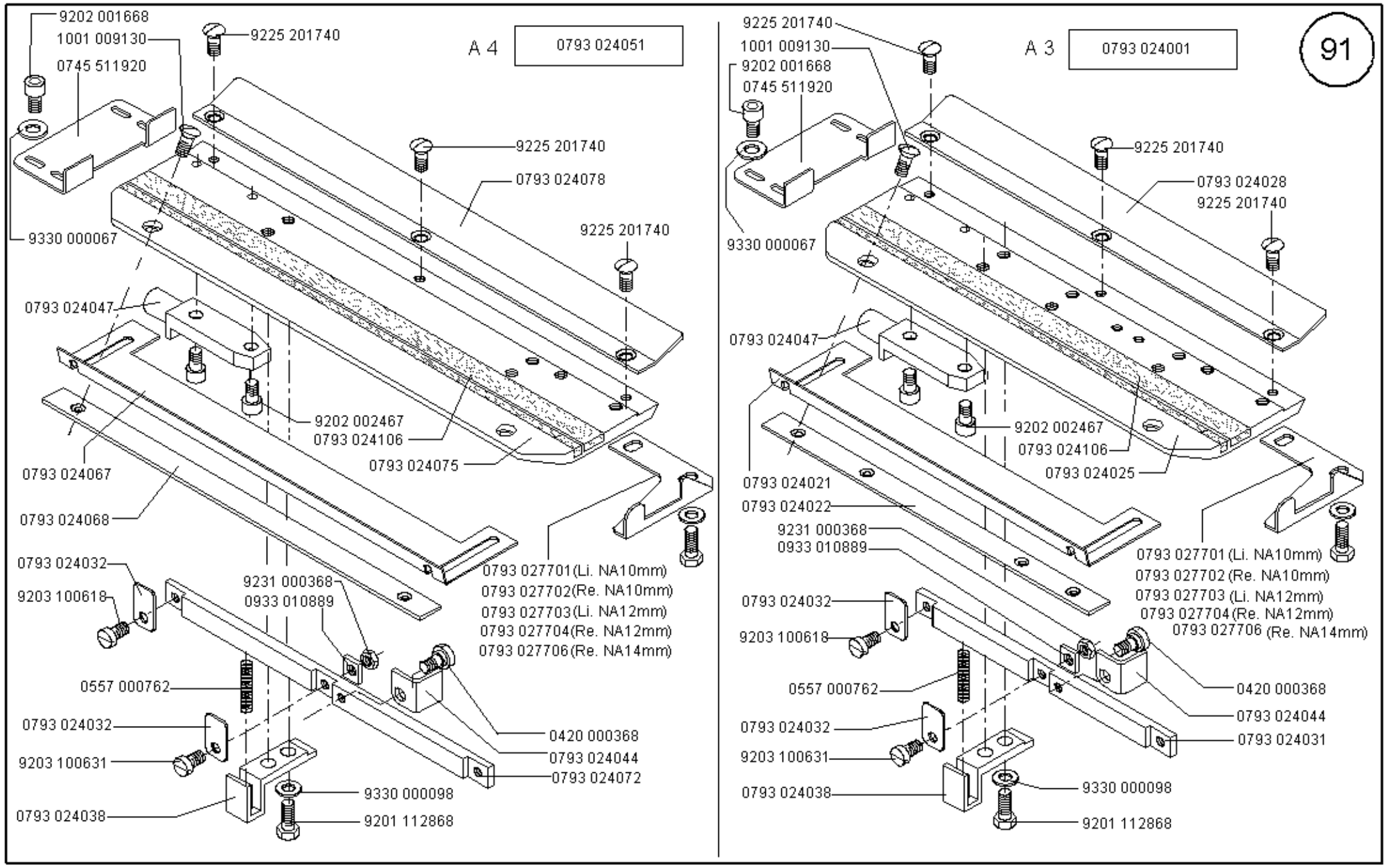

Scale 50 %

Ausgabe/Edition 04.2002

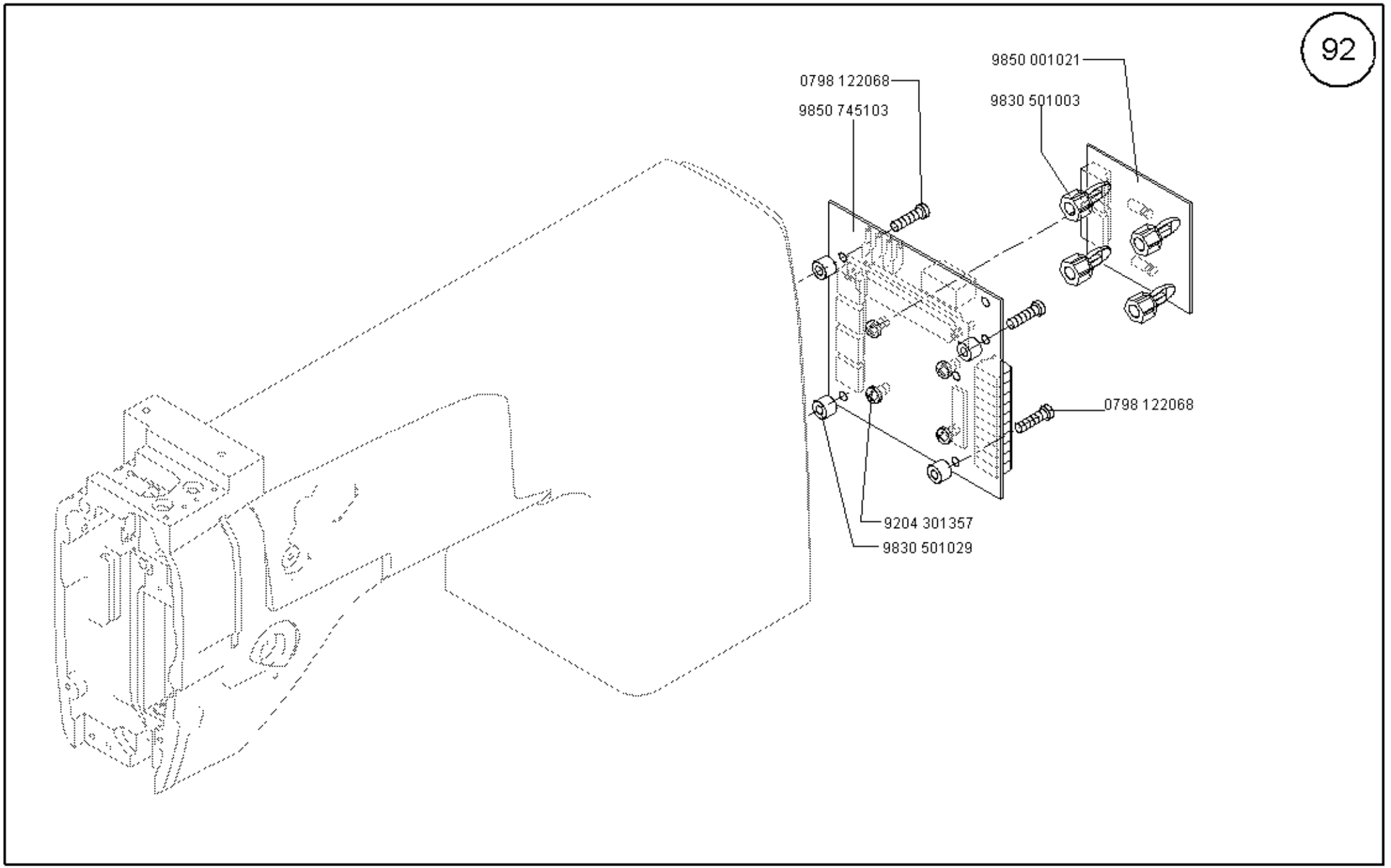

Scale 50 %

Cl. 745-34

Ausgabe/Edition 04.2002

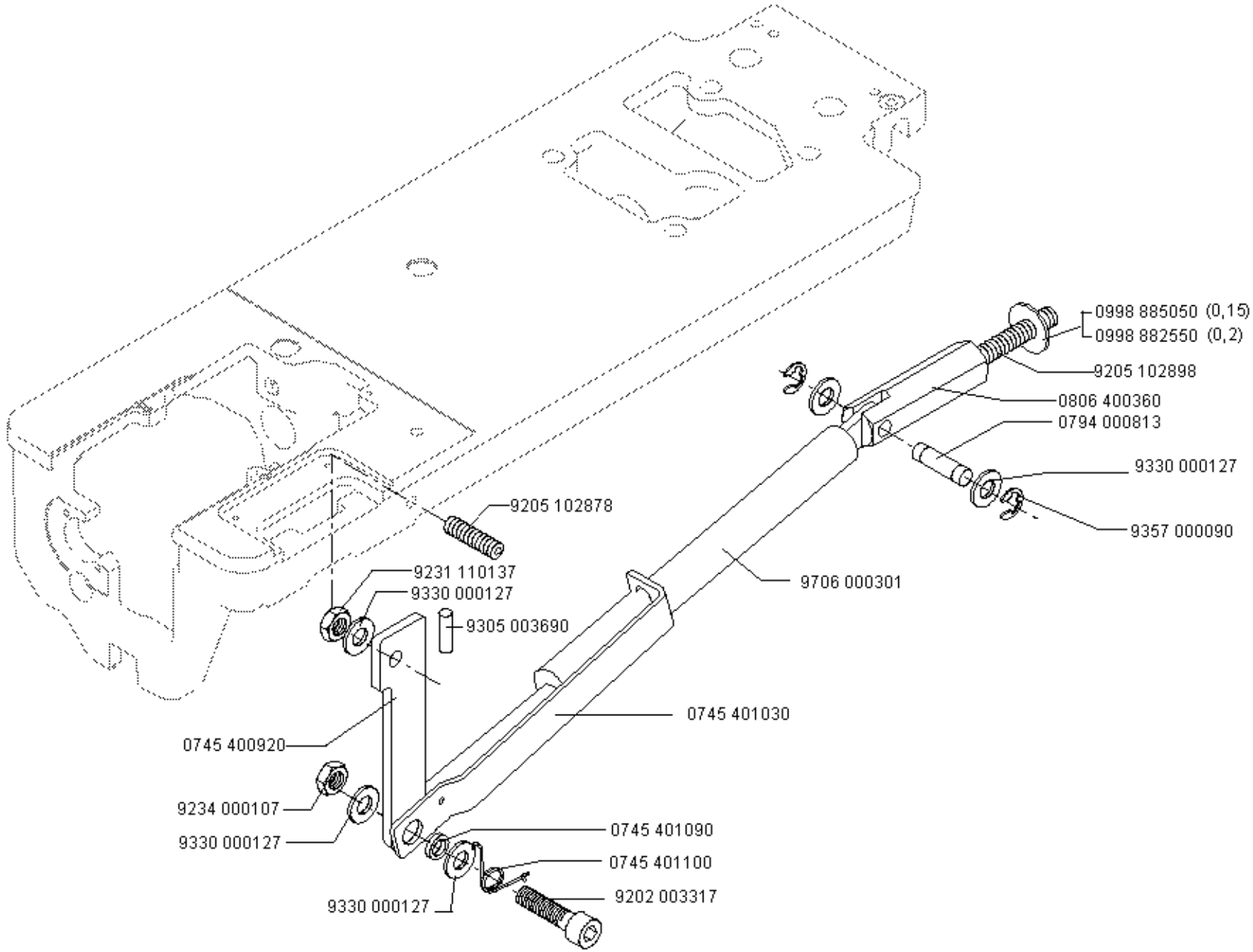
0998 885050 (0,15)
0998 882550 (0,2)
9205 102898
0806 400360
0794 000813
9330 000127
9357 000090
9205 102878
9231 110137
9330 000127
9305 003690
9706 000301
0745 401030
0745 400920
9234 000107
9330 000127
0745 401090
0745 401100
9202 003317
9330 000127

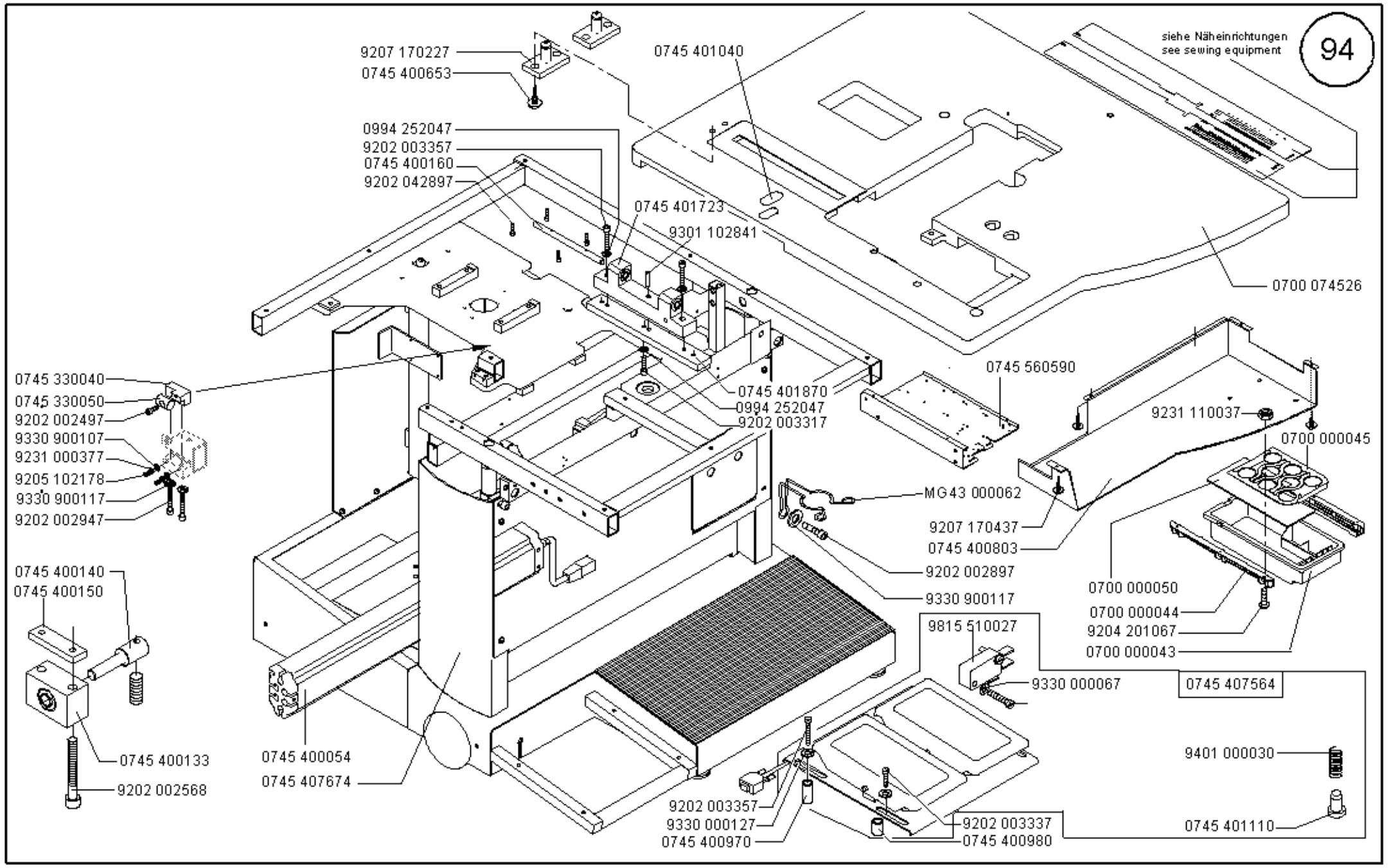

Scale 50 %

Ausgabe/Edition 02.2004

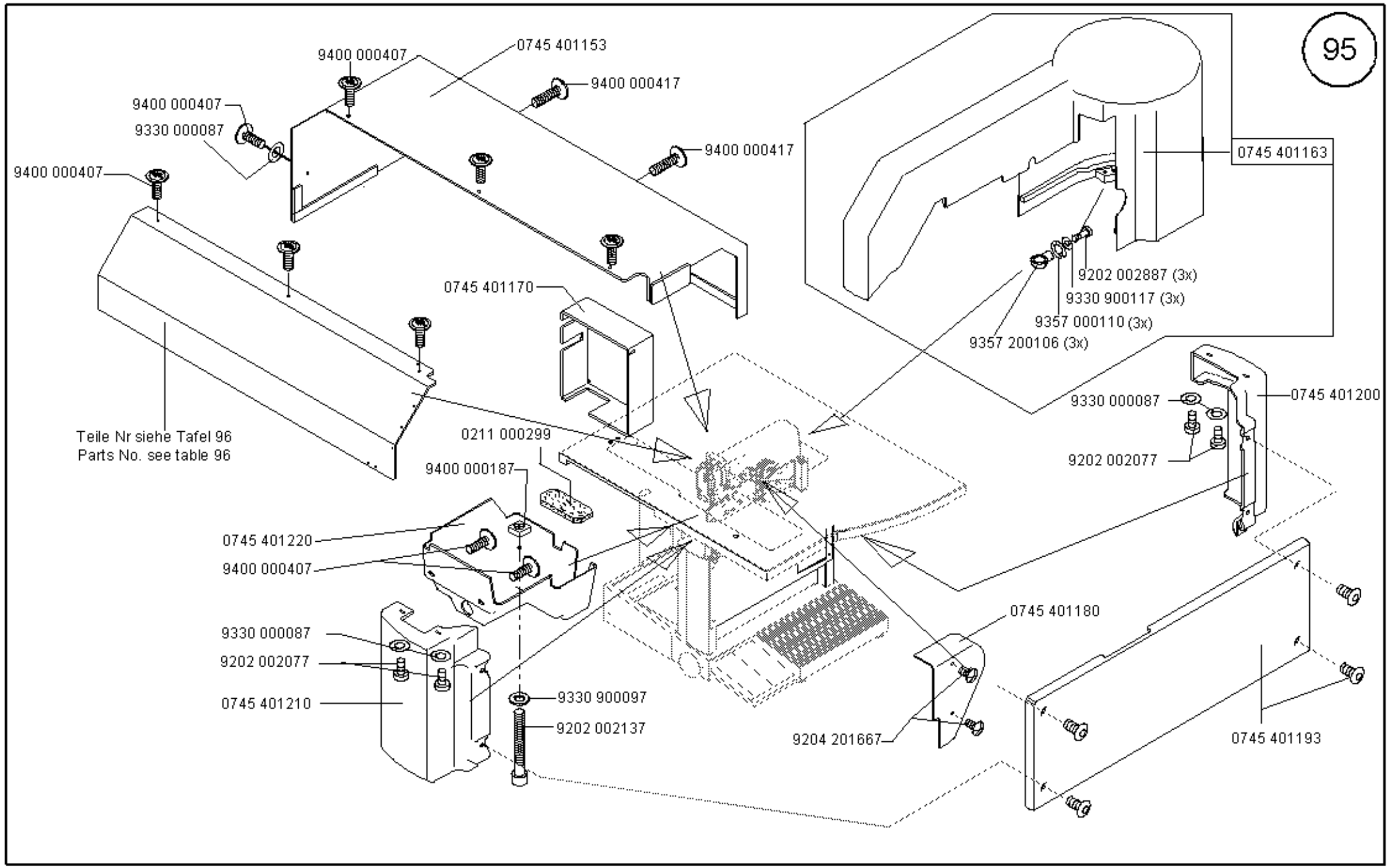

Scale 50 %

Ausgabe/Edition 02.2004

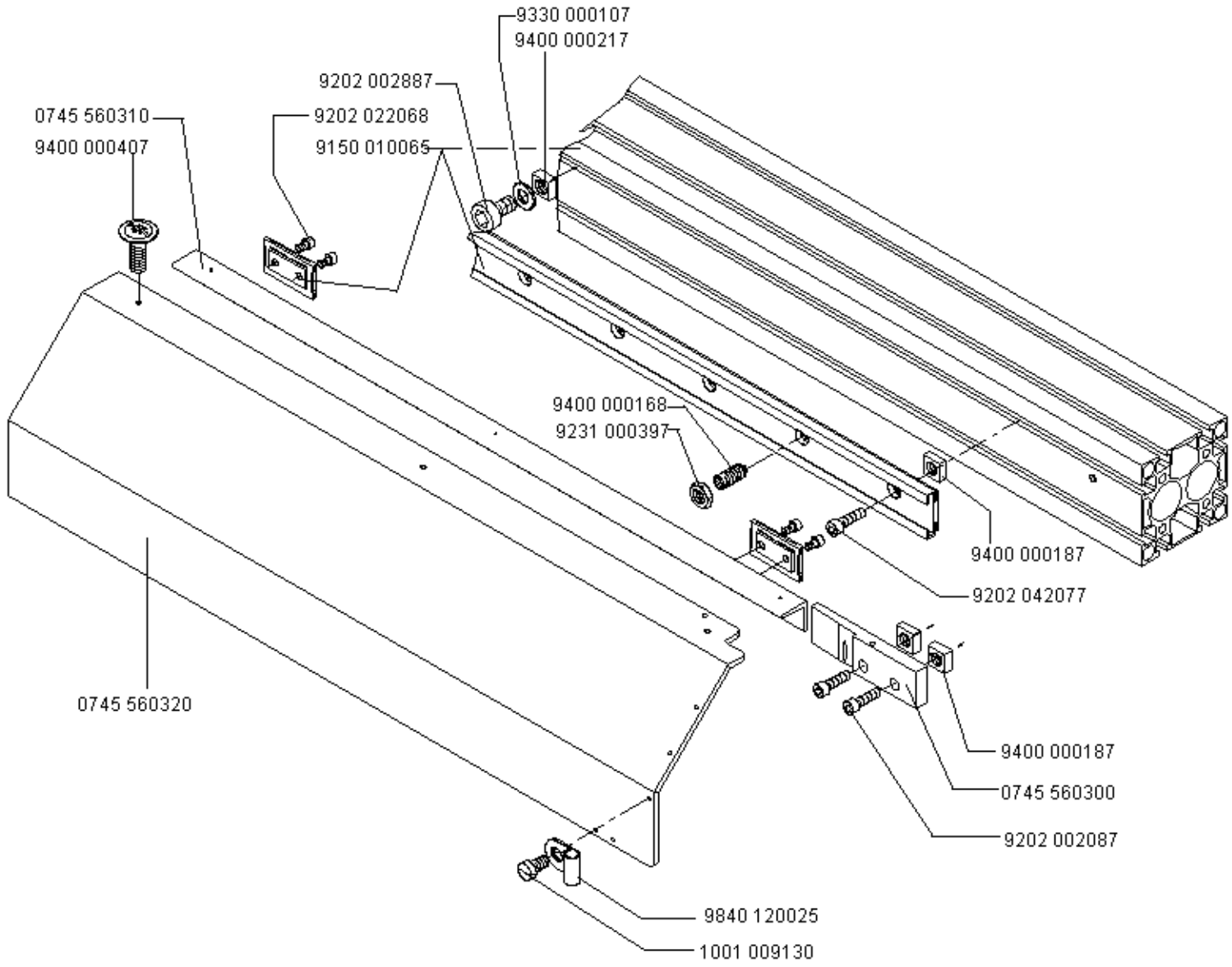
9330 000107
9400 000217
9202 002887
0745 560310
9400 000407
9202 022068
9150 010065
9400 000168
9231 000397
9400 000187
9202 042077
0745 560320
9400 000187
0745 560300
9202 002087
9840 120025
1001 009130

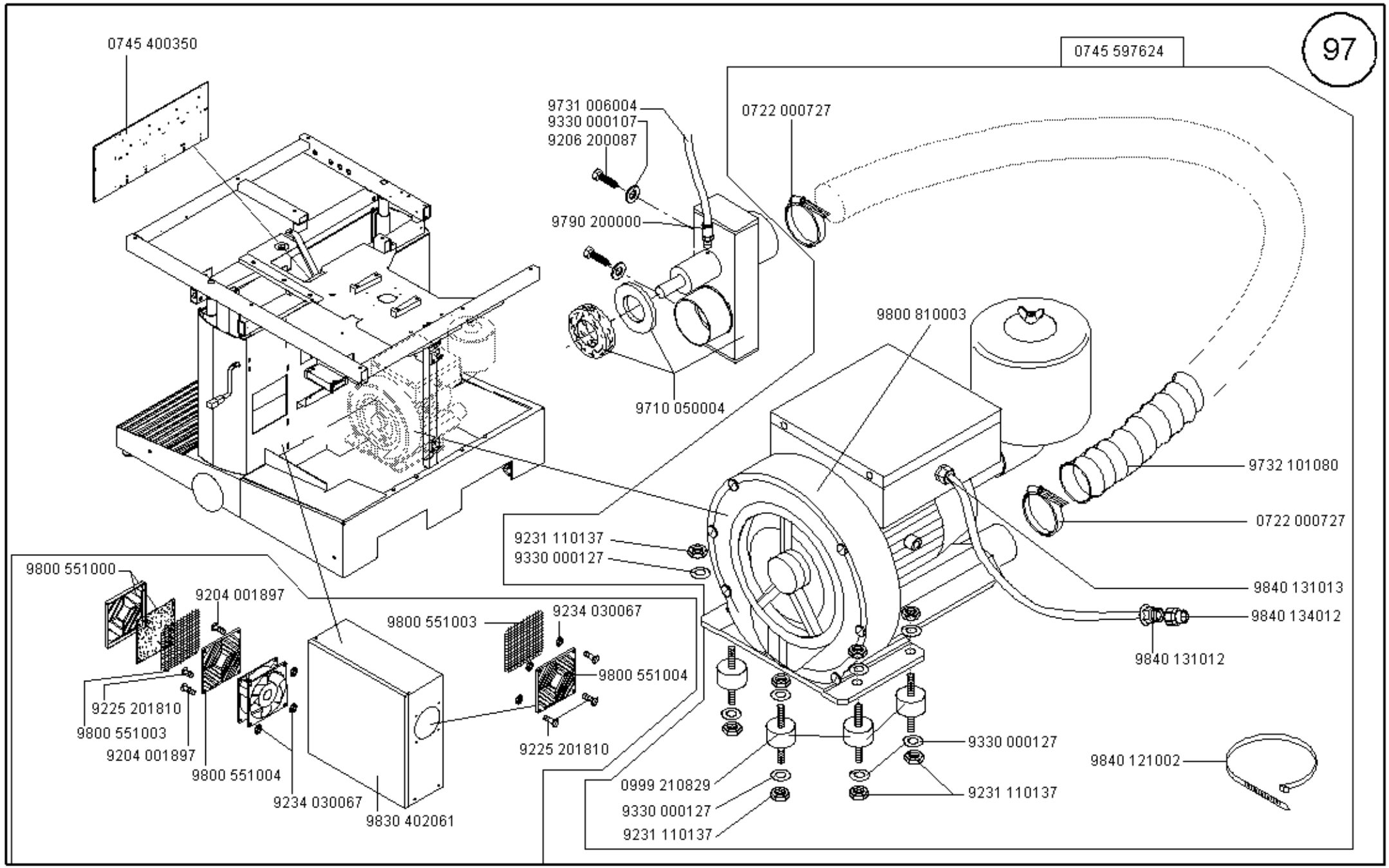

Scale 50 %

Ausgabe/Edition 02.2004

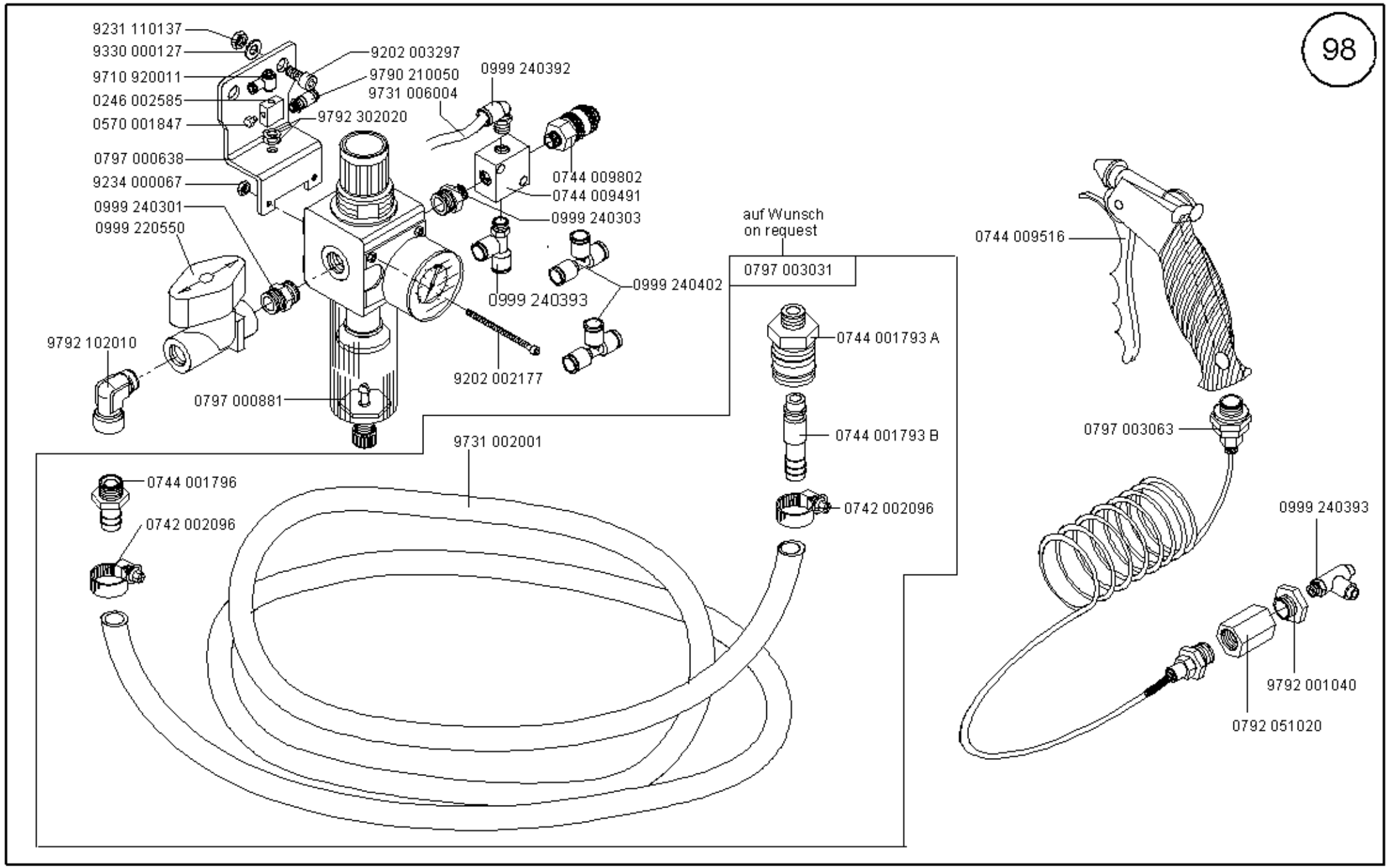

Scale 50 %

Cl. 745-34

Ausgabe/Edition 02.2004

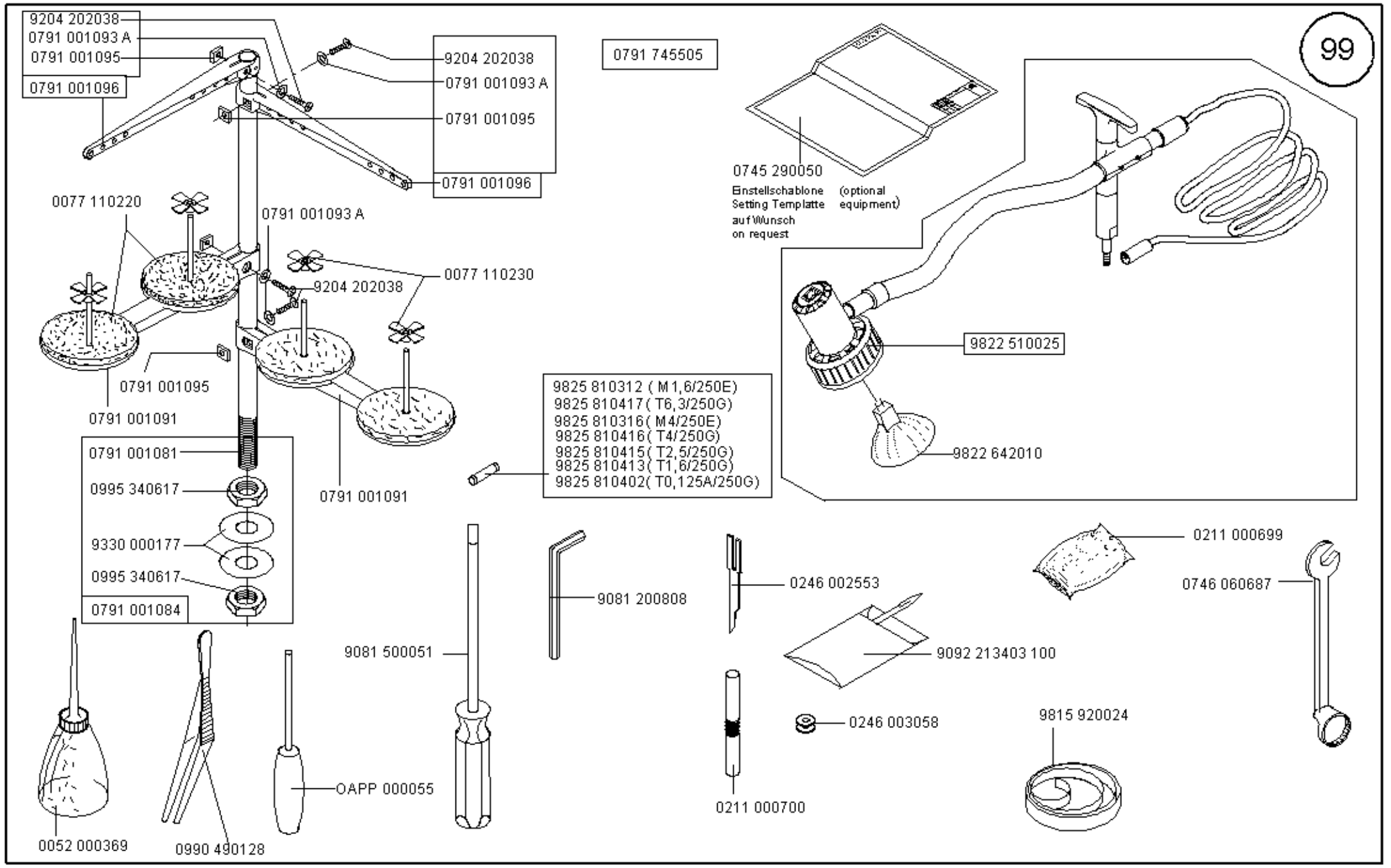

Scale 50 %

Ausgabe/Edition 02.2004

Teile-Nr./Part-no.	Tafel/Table
0002 005889 0700	01
0002 007106 2100	46
0002 008930 0060	01
0002 009022 7200	64, 65, 66, 67, 68, 72
0004 000079	04
0052 000369	99
0061 001050	04
0067 100050	28
0067 320150	84
0067 351620	37, 38, 39
0077 110220	99
0077 110230	99
0147 000203	01, 42, 61
0204 000787	34
0204 001038	03
0211 000025	09, 10
0211 000027	09, 10
0211 000085	10
0211 000256	12
0211 000257	01
0211 000299	01, 95
0211 000305 B	01
0211 000306 A	01
0211 000307 B	01
0211 000308 K	01
0211 000317 MT	01
0211 000331	01
0211 000351 B	01
0211 000355	01
0211 000398	02
0211 000407	01
0211 000408	02
0211 000412 A	02
0211 000549 A	12
0211 000568	32
0211 000634	09, 10
0211 000646 A	09, 10
0211 000699	99
0211 000700	99
0211 000806	15
0211 000936	09, 10
0211 010774	09, 10
0211 050214	04
0212 000016 B	01
0212 000048	40
0212 004862	24
0213 002038	44
0216 000042	01
0216 000046	15, 74
0216 000068	03
0216 000068 A	02, 09, 10
0216 000068 a	03
0216 000103	19, 21
0216 000134	12
0216 000152	63, 64, 65, 66, 67, 68
	69, 70
0216 000369	41
0216 000589	56
0216 000603	37
0216 000660	03
0217 000775	41
0219 000321	09, 10
0219 000353	05, 15, 27, 53, 72
0219 002078	32
0219 006367	21
0220 004060	28
0223 000245	42
0223 000448	01
0227 000596	18, 24, 27, 53, 57
0240 000088	04
0244 000404	20, 37
0244 000414	37
0244 000415	37
0244 000677	09, 10
0244 000682	09, 10
0244 000684	09, 10
0244 000685	09
0244 000686	09, 10
0244 000688	09, 10
0244 000690	09, 10
0244 000699	09, 10
0244 000700	09, 10, 28, 37
0244 000702	09, 10
0244 000771	09, 10
0244 000772	09
0244 000773	09, 10
0244 000784	09
0244 000791	15
0244 000795	15
0244 000796	15
0244 000808	15
0244 000831	14
0244 000836	14
0244 000968	09, 10
0244 000970	09, 10
0244 000992	09, 10
0244 001023	09, 10
0244 001024	09, 10
0244 001026	09, 10
0244 001027	09, 10
0244 001029	09, 10
0244 001038	09, 10
0244 001086	14
0244 014619	24
0244 100130	10
0246 000051	02
0246 000097	02
0246 000159	02
0246 000167	02
0246 000169	02
0246 000174	02
0246 000176	02
0246 000218	02
0246 000344	67
0246 000348	63, 64, 65, 66, 68, 69
	70
0246 000545	03
0246 000546	03
0246 000548	03
0246 000610	01
0246 000621	01
0246 000623	01
0246 000827	15
0246 000924	11
0246 000927	11
0246 000930	11
0246 000932	11
0246 000936	11
0246 000941	11
0246 000942	11
0246 000945	11
0246 000946	11
0246 000952	11
0246 000955	11
0246 000959	11
0246 000960	11
0246 002001	13
0246 002002	13
0246 002006	12
0246 002015	13
0246 002016	13
0246 002021	13
0246 002022	13
0246 002031	13
0246 002032	13
0246 002041	13
0246 002042	13
0246 002401	13
0246 002402	13
0246 002403	12
0246 002408	13
0246 002409	13

Teile-Nr./Part-no.	Tafel/Table
0246 002411	13
0246 002412	13
0246 002414	13
0246 002415	13
0246 002421	13
0246 002422	13
0246 002502 A	01
0246 002533	02
0246 002553	03, 99
0246 002566	20, 64, 65, 66, 67, 68
	71, 72, 74
0246 002576	20
0246 002585	98
0246 002706	12
0246 002751	12
0246 002752	12
0246 002754	12
0246 002756	13
0246 002758	13
0246 002759	13
0246 002760	13
0246 002762	13
0246 002764	12
0246 002766	12
0246 003005	09
0246 003006	10
0246 003042	09, 10
0246 003058	10, 99
0246 004069	20
0246 004111	04
0246 100033	05
0246 100043	05
0246 100070	05
0246 100080	03
0246 100090	03
0246 100103	03
0246 100120	05
0246 100130	05

Teile-Nr./Part-no.	Tafel/Table
0246 100150	01
0246 100163	03
0246 100168	03
0246 100190	01
0246 100203	05
0246 100213	04
0246 100240	05
0246 100270	20, 26
0246 100283	01
0246 100290	20, 26
0246 100304	05
0246 100310	06
0246 100320	06
0246 100330	06
0246 100353	03
0246 100363	03
0246 100410	06
0246 100423	06
0246 120013	02
0246 127514	02
0246 140010	05
0246 350010	07
0246 350020	08
0246 350030	08
0246 350040	08
0246 350050	07
0246 350060	08
0246 350070	08
0246 350080	08
0246 350090	08
0246 350100	08
0246 350110	08
0246 350120	08
0246 350130	08
0246 350140	08
0246 437534	07
0246 437544	01
0246 437574	11

Teile-Nr./Part-no.	Tafel/Table
0246 490014	16
0246 497534	14
0264 000937	11
0265 000173	63, 64, 65, 66, 67, 68
	72, 73
0265 000887	09, 10
0265 005253	04
0265 008555	34
0265 008566	03
0271 000054	01
0271 000169	69
0271 000238	04
0271 000260	37
0271 000262	37
0271 000275	37
0271 000298	28, 44
0271 000474	09, 10
0271 000756	28, 37, 43
0271 001391	37
0271 001392	37
0271 001397	04, 37
0271 001398	37
0271 001415	15
0271 150100	01
0271 150104	01
0272 070019	01
0273 000163	03
0273 000324	32
0275 310060	03
0275 310570	40
0291 000960	44
0291 002367	28
0367 310820	27
0367 310830	27
0367 310850	27
0380 000077	02
0380 000086	02
0380 000093	02

Teile-Nr./Part-no.	Tafel/Table
0380 000094	02
0380 000095	02
0380 000096	02
0380 000097	02
0380 000101	02
0380 000102	02
0380 000103	02
0380 000104	02
0380 000105	02
0380 000106	02
0380 000108	02
0380 000110	02
0380 000112	02
0380 000117	02
0380 000119	02
0380 000120	02
0380 000121	02
0380 000122	02
0380 000241	05
0380 000793	12
0381 100150	36
0381 100160	01
0381 110070	05
0381 110150	22
0381 110200	05
0381 120120	02
0381 120130	02
0381 160090	45, 55
0396 160330	76, 78, 80, 82
0396 170080	18, 25
0420 000013	01
0420 000246	20, 26
0420 000324	11, 71, 74
0420 000368	91
0422 000297	01
0491 000939	36
0491 000961	04
0491 012042	09, 10

Teile-Nr./Part-no.	Tafel/Table
0531 000732	44
0551 003254	87
0556 000669	03
0556 000895	44
0556 000898	28, 44
0556 001075	49
0556 001599	09, 10
0556 003087	15
0556 003088	15
0557 000353	54
0557 000762	91
0558 000215	87, 88
0558 000491	55
0558 000790	87, 88, 89
0558 001146	72
0558 001771	46
0558 010076	20
0559 150120	06
0568 310100	28
0569 003612	20, 26
0569 007010	72
0570 000117	55
0570 000562	18
0570 000563	27
0570 001847	29, 30, 98
0570 010373	63, 64, 65, 66, 67, 68
	75
0576 001146	43
0578 001493	32
0578 004828	20
0579 490080	19, 23, 51
0620 760092	15
0650 000072	14
0650 000336	46
0650 000371	42
0667 110080	04
0667 110380	04
0667 115353	04

Teile-Nr./Part-no.	Tafel/Table
0699 979265	28, 62, 63, 64, 65, 66
	67, 68, 75
0700 000043	94
0700 000044	94
0700 000045	94
0700 000050	94
0700 074524	48
0700 074525	47
0700 074526	94
0702 000214	86, 89
0718 000099	20
0718 000254	42
0718 011043	46
0718 011060	47, 48
0718 015236	44
0719 000124	50
0722 000727	97
0725 000520 B	47, 48
0739 000085	53
0739 000163	47, 48
0739 000347	15
0739 000710	22
0739 005010	69, 70, 74
0739 005046	41
0741 000292	55
0742 001475	49
0742 001917 A	18
0742 002096	98
0742 003017	46
0742 003018	39, 46
0742 003040	39, 46
0742 003114	46
0742 003147	46
0742 003157	46
0742 006975	56
0742 006977	56
0742 007331	46
0742 055716	05

Teile-Nr./Part-no.	Tafel/Table
0744 001017	50
0744 001115	15
0744 001131	46, 50
0744 001339	50
0744 001426	50, 52
0744 001749	20, 22
0744 001793 A	98
0744 001793 B	98
0744 001796	98
0744 009491	98
0744 009516	98
0744 009802	98
0744 022392	22, 55
0744 022393	22
0745 003275	46
0745 170013	37
0745 170030	37
0745 170040	37
0745 170050	37
0745 170060	37
0745 177514	37
0745 200103	13
0745 200104	13
0745 200123	13
0745 200124	13
0745 200143	13
0745 200144	13
0745 200163	13
0745 200164	13
0745 200203	13
0745 200204	13
0745 200300	12
0745 290050	99
0745 330010	35
0745 330020	35
0745 330030	35
0745 330040	35, 94
0745 330050	35, 94

Teile-Nr./Part-no.	Tafel/Table
0745 330070	34
0745 330090	34
0745 330100	34
0745 330110	34
0745 330140	35
0745 330150	35
0745 330180	34
0745 330190	34
0745 330200	34
0745 330210	34
0745 330220	34
0745 330230	34
0745 330240	34
0745 330250	34
0745 330270	34
0745 330280	34
0745 330290	34
0745 330303	34
0745 330313	34
0745 330334	06
0745 330400	62
0745 330410	62
0745 330420	62
0745 330430	62
0745 330440	62
0745 330450	62
0745 330460	62
0745 330470	62
0745 330480	62
0745 330493	62
0745 330503	62
0745 330510	62
0745 330520	61
0745 330530	61
0745 330540	61
0745 330553	61
0745 330560	61
0745 330570	61

Teile-Nr./Part-no.	Tafel/Table
0745 330580	61
0745 330600	62
0745 330610	61
0745 330620	61
0745 330630	61
0745 330640	61
0745 330650	61
0745 330660	62
0745 330670	62
0745 330680	62
0745 330690	62
0745 330700	61
0745 337524	34, 35
0745 337534	34, 35
0745 337554	61, 62
0745 339100	13
0745 339110	13
0745 339120	13
0745 339130	13
0745 339140	13
0745 339150	13
0745 339160	13
0745 339170	13
0745 339200	13
0745 339210	13
0745 400054	94
0745 400133	94
0745 400140	94
0745 400150	94
0745 400160	94
0745 400350	97
0745 400653	94
0745 400730	38, 39
0745 400750	39
0745 400803	94
0745 400810	38, 39
0745 400840	39
0745 400873	38

Teile-Nr./Part-no.	Tafel/Table
0745 400880	38, 39
0745 400883	38, 39
0745 400920	93
0745 400930	42
0745 400970	94
0745 400980	94
0745 401000	38, 39
0745 401030	93
0745 401040	94
0745 401053	39
0745 401060	39
0745 401080	19, 23
0745 401090	93
0745 401100	93
0745 401110	94
0745 401130	38
0745 401153	95
0745 401163	95
0745 401170	95
0745 401180	95
0745 401193	95
0745 401200	95
0745 401210	95
0745 401220	95
0745 401243	19, 23
0745 401250	19, 23
0745 401260	19, 23
0745 401273	19, 23
0745 401723	94
0745 401870	94
0745 407564	94
0745 407654	36
0745 407674	94
0745 410010	56
0745 510030	19
0745 510060	18
0745 510080	18
0745 510090	18, 25

Teile-Nr./Part-no.	Tafel/Table
0745 510100	18, 25
0745 510110	18, 25
0745 510130	18
0745 510140	17
0745 510150	19
0745 510163	17
0745 510190	17
0745 510200	17
0745 510220	18
0745 510230	18
0745 510250	19, 23
0745 510290	19, 23
0745 510300	18
0745 510320	18
0745 510330	18
0745 510360	20
0745 510370	26
0745 510410	21, 26
0745 510440	20
0745 510450	20, 26
0745 510460	21
0745 510470	22, 54
0745 510500	20
0745 510513	20
0745 510520	20
0745 510533	20
0745 510553	20
0745 510560	20
0745 510570	20
0745 510580	21
0745 510590	20
0745 510603	22
0745 510610	22
0745 510640	21
0745 510650	21
0745 510660	21
0745 510670	21
0745 510680	22

Teile-Nr./Part-no.	Tafel/Table
0745 510710	29, 30
0745 510720	29, 30
0745 510740	20, 26
0745 510750	26
0745 511040	28
0745 511050	27
0745 511060	27
0745 511070	27
0745 511080	29
0745 511090	30
0745 511100	28
0745 511110	28
0745 511120	28
0745 511130	28
0745 511140	28
0745 511150	27
0745 511160	27
0745 511170	44
0745 511180	44
0745 511213	28
0745 511240	28
0745 511250	28
0745 511260	28
0745 511280	29
0745 511290	30
0745 511300	29
0745 511310	30
0745 511340	26
0745 511350	28
0745 511390	27
0745 511440	28
0745 511470	52
0745 511483	28
0745 511493	28
0745 511500	43
0745 511520	43
0745 511530	43
0745 511543	43

Teile-Nr./Part-no.	Tafel/Table
0745 511553	43
0745 511560	43
0745 511573	43
0745 511583	44
0745 511590	44
0745 511600	44
0745 511610	44
0745 511620	44
0745 511670	44
0745 511680	22, 27
0745 511700	43
0745 511713	28
0745 511723	28
0745 511733	20, 26
0745 511740	27, 53
0745 511753	17, 43, 44
0745 511760	57
0745 511830	18
0745 511840	86, 89
0745 511850	86
0745 511870	44
0745 511880	44
0745 511890	18
0745 511910	44
0745 511920	91
0745 511960	20, 26
0745 512030	19, 23
0745 512040	58
0745 512050	59
0745 512060	60
0745 512070	59
0745 512080	60
0745 512090	59, 60
0745 512100	59
0745 512110	60
0745 512150	58
0745 512160	59
0745 512170	60

Teile-Nr./Part-no.	Tafel/Table
0745 512190	19
0745 512220	44
0745 512230	44
0745 512240	44
0745 512253	24
0745 512260	25
0745 512270	24
0745 512283	24
0745 512290	24
0745 512300	24
0745 512310	25
0745 512320	24
0745 512330	24
0745 512340	25
0745 512350	23
0745 512390	24
0745 512400	23
0745 517514	17, 18, 19
0745 517584	43, 44
0745 517594	27, 28, 29, 30
0745 517634	20, 21, 22
0745 517664	23, 24, 25, 26
0745 540273	63, 65
0745 540283	64, 66, 73
0745 540450	63, 64, 65, 66, 67, 68
	75
0745 540783	63, 64, 65, 66, 67, 68
	69, 70, 72, 73, 74
0745 540793	67, 68
0745 540804	89
0745 540814	89
0745 540840	90
0745 540920	89
0745 541040	63, 64, 65, 66, 75
0745 541100	87
0745 541120	87
0745 541130	87, 90
0745 541150	87, 90

Teile-Nr./Part-no.	Tafel/Table
0745 541164	86, 89
0745 541174	86, 89
0745 541184	86
0745 541194	86
0745 541200	87, 90
0745 541230	87
0745 541240	87, 90
0745 541260	87
0745 541300	87
0745 541310	87
0745 541320	87
0745 541330	87
0745 541400	87
0745 541410	88
0745 541420	88
0745 541430	88
0745 541440	88
0745 541500	88
0745 541510	88
0745 541520	88
0745 541530	88
0745 541540	88
0745 542000	77
0745 542010	77
0745 542020	77
0745 542030	77
0745 542100	79
0745 542110	79
0745 542120	79
0745 542130	79
0745 542140	79
0745 542150	83
0745 542160	83
0745 542170	83
0745 542180	83
0745 542190	83
0745 542200	81
0745 542210	81

Teile-Nr./Part-no.	Tafel/Table
0745 542220	81
0745 542230	81
0745 542240	81
0745 542280	85
0745 542300	76
0745 542310	78, 80, 82
0745 542322	80
0745 542332	82
0745 542343	76, 78, 82
0745 542353	76, 78, 82
0745 542363	76, 78, 80
0745 542373	76, 78, 80
0745 542383	80
0745 542403	82
0745 542460	76, 78, 80, 82
0745 542470	76, 78, 80, 82
0745 542480	76, 78, 80, 82
0745 542490	76, 78, 80, 82
0745 542500	76, 78, 80, 82
0745 542510	76, 78, 80, 82
0745 542520	76, 78, 80, 82
0745 542530	76, 78, 80, 82
0745 542560	58
0745 542700	85
0745 542710	85
0745 542720	85
0745 542730	85
0745 542740	85
0745 542750	85
0745 542760	85
0745 542770	85
0745 542780	85
0745 542790	85
0745 542810	85
0745 542820	85
0745 542830	85
0745 542840	85
0745 542900	84

Teile-Nr./Part-no.	Tafel/Table
0745 542910	84
0745 542920	84
0745 542933	85
0745 542943	85
0745 542973	85
0745 543000	85
0745 543010	85
0745 543020	85
0745 543030	85
0745 543040	85
0745 543050	85
0745 543060	85
0745 543070	85
0745 543080	85
0745 543090	85
0745 543100	84
0745 543110	84
0745 543120	84
0745 543130	84
0745 543200	58
0745 543210	58
0745 544003	64, 66, 70
0745 544013	63, 65, 69
0745 544023	68
0745 544033	67
0745 544040	67, 68
0745 544050	59, 60
0745 544053	64, 66
0745 544063	65
0745 544073	67, 68
0745 544080	70, 73
0745 544090	63, 69
0745 544100	64, 66, 68, 71, 74
0745 544110	65, 67, 71
0745 547754	90
0745 547764	90
0745 547774	90
0745 547784	90

Teile-Nr./Part-no.	Tafel/Table
0745 548004	77
0745 548014	77
0745 548054	79
0745 548064	79
0745 548074	79
0745 548084	79
0745 548094	79
0745 548104	83
0745 548114	83
0745 548124	83
0745 548134	83
0745 548144	83
0745 548154	81
0745 548164	81
0745 548174	81
0745 548184	81
0745 548194	81
0745 548204	85
0745 548214	85
0745 548224	85
0745 548234	85
0745 548244	85
0745 548254	85
0745 548264	85
0745 548274	85
0745 548284	85
0745 548294	85
0745 548304	85
0745 548314	85
0745 548324	85
0745 548334	85
0745 548344	85
0745 548354	85
0745 548364	85
0745 548374	84
0745 560010	31
0745 560020	31, 33
0745 560030	31

Teile-Nr./Part-no.	Tafel/Table
0745 560040	32
0745 560060	32
0745 560070	32, 35
0745 560080	33
0745 560090	33
0745 560110	33
0745 560120	33
0745 560130	33
0745 560140	32
0745 560150	32
0745 560160	32
0745 560170	32
0745 560183	31
0745 560290	31
0745 560300	96
0745 560310	96
0745 560320	96
0745 560333	33
0745 560590	31, 94
0745 560600	32
0745 560614	32
0745 560623	33
0745 560630	32
0745 560640	32
0745 560664	32
0745 560910	33
0745 590040	45
0745 590060	45
0745 590070	45, 51
0745 590080	45
0745 590130	40
0745 590160	54
0745 590170	54
0745 590203	54
0745 590210	54
0745 590270	54
0745 590320	40
0745 590350	54

Teile-Nr./Part-no.	Tafel/Table
0745 590450	46
0745 590460	47, 48
0745 590470	56
0745 590480	48
0745 590490	47, 48
0745 590500	51
0745 590510	45
0745 590530	45
0745 590540	45
0745 590550	45
0745 590560	45
0745 590580	55
0745 590590	55
0745 590700	52
0745 590710	52
0745 590720	52
0745 590730	52
0745 590740	52
0745 590750	40
0745 590760	55
0745 590790	55
0745 590800	55
0745 590810	56
0745 590823	56
0745 590830	56
0745 590840	36
0745 590850	48
0745 590900	41
0745 590910	41
0745 590920	41
0745 590930	41
0745 590940	41
0745 590973	41
0745 590980	41
0745 590993	41
0745 591003	41
0745 591013	41
0745 591020	41

Teile-Nr./Part-no.	Tafel/Table
0745 591043	36
0745 591053	36
0745 591060	36
0745 591070	36
0745 591083	41
0745 591100	36
0745 591123	40
0745 591133	40
0745 591140	40
0745 591150	36
0745 591173	40
0745 591190	36
0745 591200	36
0745 591210	36
0745 591220	40
0745 591230	41
0745 591240	41
0745 591250	41
0745 591283	41
0745 591293	41
0745 591300	41
0745 591313	36
0745 591320	41
0745 591360	53
0745 591373	52
0745 591383	52
0745 591393	54
0745 591510	42
0745 591520	42
0745 597514	52
0745 597524	54
0745 597534	51
0745 597554	49, 50
0745 597594	45
0745 597604	51
0745 597614	53
0745 597624	97
0745 597654	55, 56

Teile-Nr./Part-no.	Tafel/Table
0745 597664	40, 41
0745 597674	47
0745 597684	48
0745 597694	46
0745 597764	59
0745 597774	60
0745 597784	59
0745 597794	60
0745 597874	57, 58
0745 597884	75
0745 597904	40, 41
0746 001544	28
0746 002208	72
0746 005425	15
0746 011053	47
0746 011055	46
0746 011056	47, 48
0746 011056 A	47, 48
0746 012897	62
0746 040006	74
0746 040014	63, 64, 65, 66, 67, 68
	69, 70
0746 040018	63, 64, 65, 66, 67, 68
	69, 70
0746 040021	63, 64, 65, 66, 67, 68
	69, 70
0746 040027	74
0746 040062	67
0746 040063	67
0746 040066	67, 68
0746 040067	67, 68
0746 040074	27, 64, 65, 66, 67, 68
0746 040075	65 0
746 040083	71, 74
0746 040085	71, 74
0746 040091	64, 65, 66, 68, 71, 72
	74
0746 040092	67, 71

Teile-Nr./Part-no.	Tafel/Table
0746 040098	64, 65, 66, 67, 68, 71
	72, 74
0746 040119	64, 65, 66, 67, 68, 71
	72, 74
0746 040202	68
0746 040203	68
0746 040221	65, 67, 71, 72
0746 040223	72
0746 040227	72
0746 040310	66
0746 040325	64, 66, 68, 71, 74
0746 040338	64
0746 040351	74
0746 040353	74
0746 040354	74
0746 040419	67, 68, 72
0746 040505	72
0746 040511	21, 72
0746 040513	72
0746 040523	21, 72
0746 040527	21, 72
0746 040528	72
0746 040530	72
0746 040645	64, 65, 66
0746 050563	43
0746 060651	28
0746 060687	99
0748 000294	01
0791 001081	99
0791 001084	99
0791 001091	99
0791 001093 A	64, 65, 66, 67, 68, 71
	74, 99
0791 001095	99
0791 001096	99
0791 745505	99
0792 005054	35
0792 005944	20

Teile-Nr./Part-no.	Tafel/Table
0792 005994	87, 88, 90
0792 006052	28
0792 006080	28
0792 006088	28
0792 008010	74
0792 008052	63, 64, 65, 66, 67, 68
	73
0792 008055	63, 73
0792 008063	63, 65, 67
0792 008065	73, 74
0792 008066	63, 64, 65, 66, 67, 68
	69, 70, 72, 73, 74
0792 008067	63, 64, 65, 66, 67, 68
	69, 70, 72, 73
0792 008091	63
0792 008163	64, 66, 68, 73
0792 008225	64, 65, 66
0792 008321	64
0792 008327	64
0792 008329	64
0792 008334	64
0792 008803	72
0792 008834	67, 68, 72
0792 008835	72
0792 008838	72
0792 008842	72
0792 008844	72
0792 008847	72
0792 008853	73
0792 008856	73
0792 008931	67
0792 009039	68
0792 009206	72
0792 010003	63
0792 010005	63, 65, 69
0792 010021	63, 65, 67, 69
0792 010023	63, 65, 69
0792 010026	63, 65, 69

Teile-Nr./Part-no.	Tafel/Table
0792 010027	63, 65, 69
0792 010053	63, 69
0792 010054	63, 69, 70
0792 010061	63, 64, 65, 66, 67, 68
	69, 70
0792 010155	64, 66, 70
0792 010171	64, 66, 68, 70
0792 010203	70
0792 010303	64
0792 010311	64, 66
0792 010322	64, 66, 68, 71
0792 010331	64, 65, 66, 67, 68, 71
	74
0792 010352	64, 66, 74
0792 010363	71
0792 010364	64, 65, 66, 67, 68, 71
	72
0792 010372	64, 65, 66, 67, 68, 71
	72, 74
0792 010373	64, 65, 66, 67, 68, 71
0792 010503	65
0792 010511	65
0792 010522	65, 67, 71
0792 010552	65
0792 010653	66
0792 010711	74
0792 010903	67
0792 010905	67
0792 010916	67
0792 010917	67
0792 010922	67
0792 010952	67
0792 011003	68
0792 011005	68
0792 011016	68
0792 011017	68
0792 011022	68
0792 011052	68

Teile-Nr./Part-no.	Tafel/Table
0792 011161	71
0792 011162	71
0792 011165	71
0792 011166	71
0792 011167	71, 74
0792 011168	71, 74
0792 011171	71, 74
0792 011172	71, 74
0792 011183	69
0792 011195	69
0792 011202	69, 70, 74
0792 011213	70
0792 011225	70, 74
0792 011243	74
0792 011245	74
0792 035252	32
0792 051020	98
0793 005994	88
0793 020249	19, 23 0
793 021347	20
0793 021350	20
0793 021363	21
0793 021372	21
0793 021373	21
0793 021422	19, 23
0793 021765	17, 20, 25
0793 022011	17, 43
0793 022012	17, 43
0793 022086	33, 49
0793 022087	33, 49
0793 024001	91
0793 024021	91
0793 024022	91
0793 024025	91
0793 024028	91
0793 024031	91
0793 024032	91
0793 024038	91

Teile-Nr./Part-no.	Tafel/Table
0793 024044	91
0793 024047	91
0793 024051	91
0793 024067	91
0793 024068	91
0793 024072	91
0793 024075	91
0793 024078	91
0793 024106	61, 62, 91
0793 025006	19, 20, 23, 86, 89
0793 025008	20, 87, 88, 90
0793 025866	86, 89
0793 025894	86
0793 026297	87, 88
0793 026301	86, 89
0793 026306	86, 89
0793 026309	86, 89
0793 026311	86, 89
0793 026313	86, 89
0793 026320	86, 89
0793 026403	87
0793 026423	87
0793 026437	87
0793 026447	87, 88
0793 026463	87
0793 026473	87
0793 026483	87
0793 026503	87
0793 026513	87
0793 026523	87
0793 026552	44, 75
0793 026553	75
0793 026697	88
0793 026703	88
0793 026713	87
0793 026723	87
0793 026733	87
0793 026743	87

Teile-Nr./Part-no.	Tafel/Table
0793 026753	87
0793 026763	88
0793 026773	88
0793 026783	88
0793 026793	88
0793 026803	88
0793 026813	88
0793 026823	88
0793 026833	88
0793 026843	88
0793 026883	88
0793 026887	88
0793 026888	88
0793 026893	88
0793 026896	88
0793 026903	88
0793 026906	88
0793 027143	20, 26
0793 027202	57
0793 027203	57
0793 027208	57
0793 027211	57
0793 027214	57
0793 027538	21, 22
0793 027539	22
0793 027592	20
0793 027701	91
0793 027702	91
0793 027703	91
0793 027704	91
0793 027706	91
0793 050352	18, 25
0793 066780	61
0793 071868	28
0794 000813	93
0794 002053	14
0794 002056	14
0794 002168	47, 48

Teile-Nr./Part-no.	Tafel/Table
0794 002211	46
0794 002213	46
0794 002241	46
0794 002243	46
0794 002932	42
0794 003773	22
0794 003774	22
0794 003778	22
0794 003781	22
0794 003785	22
0794 003811	22
0794 003812	22
0794 003814	22
0794 004522	27
0794 005427	53
0794 006552	55
0794 006555	55
0794 006562	55
0794 006565	55
0794 006570	55
0794 006571	55
0794 006588	55
0794 006601	55
0794 006605	55
0794 006606	55
0794 006631	55
0794 006662	55
0794 006672	55
0794 006691	55
0794 006696	55
0794 006805	56
0794 006813	56
0794 006871	56
0794 013340	51
0797 000410	24
0797 000638	98
0797 000881	98
0797 001038	03
0797 001538	55
0797 002016	76, 78, 80, 82
0797 003031	98
0797 003063	98
0798 122068	92
0798 221026	20, 26
0798 424203	18, 24
0798 482404	56
0798 700162	50
0805 401650	28
0805 401690	28
0806 400360	93
0806 402670	19, 23, 51
0806 402680	19, 23, 51
0806 404613	61
0893 211108	50
0894 450378	35
0894 450388	42
0902 004102	59, 60
0911 000339	14, 36, 44, 63, 64, 65
	66, 67, 68, 69, 70, 72
	76, 78, 80, 82
0911 000352	41
0933 000075	01
0933 000148	36
0933 001533	15
0933 006268	74
0933 010889	59, 60, 91
0933 063984	57, 76, 78, 80, 82
0933 078942	55
0935 100057	02
0935 100481	03
0935 100622	01
0935 100789	09, 10
0935 100791	09, 10
0935 100792	09, 10
0935 100793	09, 10
0935 150010	16
0935 490054	16
0935 490140	16
0935 745210	09, 10
0942 004576	42
0942 004614	42
0942 004629	42
0942 004683	42
0965 000516	35
0973 461020	52
0988 881020	20, 26
0990 490128	99
0992 023810	28
0992 023980	14
0992 024000	31, 32
0992 024360	25
0993 021360	35
0993 270940	41
0993 950818	44
0994 252047	19, 23, 27, 94
0995 340617	99
0996 120347	03
0996 120497	19, 23
0996 760500	23, 33
0998 880130	03
0998 880610	43
0998 881010	06
0998 881020	18, 25
0998 881040	20
0998 881100	28, 35
0998 881930	28
0998 882100	35
0998 882550	93
0998 885050	93
0998 910178	28
0999 024360	18
0999 210441	24, 26
0999 210829	97
0999 210830	28
0999 210956	21, 27, 43
0999 220550	98
0999 220725	54
0999 220726	22, 28, 54
0999 220745	44
0999 220756	20
0999 220805	22, 54
0999 220848	20, 26
0999 220852	27
0999 232008	44
0999 232045	44
0999 240301	98
0999 240303	98
0999 240389	03, 62
0999 240392	51, 98
0999 240393	98
0999 240402	98
0999 240408	14, 30
1001 001162	01, 02
1001 009130	44, 63, 65, 67, 68, 72
	91, 96
1001 009243	64, 65, 66, 67, 68, 74
9041 100030	01
9041 100035	09, 10, 15
9041 100050	15
9041 102025	02
9042 010801	51
9050 050001	15
9069 910010	44, 58, 59, 60
9081 200808	99
9081 500051	99
9092 000003	76, 78, 80, 82
9092 213403 100	99
9120 030081	09, 10
9120 030120	56
9120 030121	01
9120 050081	22
9120 080250	01

Teile-Nr./Part-no.	Tafel/Table
9120 322200	43
9122 200121	17
9122 210081	28, 44
9122 322010	28, 44
9122 322020	28
9122 322040	28
9122 322105	28
9126 000035	28
9126 000060	45
9126 000095	49, 55
9126 000160	45
9126 300040	62
9126 300050	20
9126 300200	43
9126 300250	28
9126 300320	19, 23
9129 016060	01
9129 020130	02
9129 020190	25
9130 202160	16
9130 220050	43, 44
9130 220060	28
9130 220070	28
9130 240020	41
9130 240030	61
9130 261000	20, 31
9130 261012	18
9130 261015	35
9130 650010	18, 20
9130 650011	35
9130 650012	18
9130 650013	31, 32, 35
9130 651012	43
9130 651013	28
9130 651103	43
9130 652001	61
9131 200011	32
9131 900011	32

Teile-Nr./Part-no.	Tafel/Table
9150 010051	20, 26, 34
9150 010052	34
9150 010053	18
9150 010055	22
9150 010056	34
9150 010061	35
9150 010062	31
9150 010063	32
9150 010064	43
9150 010065	96
9150 010066	62
9150 010067	25
9201 013797	46, 47, 48
9201 013807	46
9201 111257	06
9201 112447	61, 62
9201 112457	03
9201 112467	40
9201 112477	44
9201 112857	80, 82
9201 112868	91
9201 112897	76, 78, 80, 82
9201 112898	11
9201 112917	27
9201 112937	35
9201 113277	20, 37
9201 113317	19, 20, 23, 24, 28, 76
	78, 80, 82, 86, 89
9201 113337	20, 26
9201 113357	11
9201 113417	23
9201 113667	38
9201 113697	35
9201 113717	46, 47, 48
9201 250328	20, 26
9202 001638	20, 26
9202 001657	25, 61, 62

Teile-Nr./Part-no.	Tafel/Table
9202 001658	03, 07, 20, 26, 37, 43
9202 001667	25, 26, 62
9202 001668	03, 07, 20, 91
9202 001677	24
9202 001678	18, 20
9202 001688	17, 20, 22, 25, 26, 43
	44, 62
9202 001698	20, 24, 26
9202 001708	26
9202 001718	03, 24, 62
9202 001727	24
9202 002057	41, 42, 44, 51, 61, 84
9202 002063	01, 05, 55, 56, 72
9202 002067	17, 28, 34, 35, 49
9202 002073	01, 64
9202 002077	06, 18, 20, 26, 32, 34
	35, 45, 54, 61, 95
9202 002083	64, 65, 66, 67, 68, 72
	74
9202 002087	03, 05, 20, 26, 43, 44
	71, 96
9202 002093	63, 65, 67, 69, 70
9202 002097	18, 20, 24, 26, 32, 33
	51, 54, 61
9202 002107	43, 45
9202 002108	31, 32
9202 002117	51
9202 002128	18
9202 002137	95
9202 002138	43
9202 002177	98
9202 002247	36
9202 002377	28, 56
9202 002378	28
9202 002388	03
9202 002467	20, 26, 38, 41, 91
9202 002477	24, 35, 50, 86, 89
9202 002478	01, 72

Teile-Nr./Part-no.	Tafel/Table
9202 002483	55
9202 002487	16, 18, 19, 20, 22, 29
	30, 33, 35, 36, 42, 52
	84
9202 002493	55
9202 002497	03, 21, 35, 41, 42, 50
	52, 94
9202 002507	19, 21, 23, 24, 27, 31
	34, 52, 56, 61
9202 002517	05, 27, 41, 43
9202 002538	55
9202 002557	18
9202 002568	94
9202 002587	40
9202 002877	25, 45, 49, 50
9202 002887	16, 50, 86, 89, 95, 96
9202 002897	16, 17, 24, 27, 33, 39
	94
9202 002907	07
9202 002917	20, 21, 25, 26, 43
9202 002927	50
9202 002937	35
9202 002947	94
9202 002977	45
9202 003177	44
9202 003297	98
9202 003307	19, 23, 27, 38, 39, 47
	48, 50, 61
9202 003317	35, 61, 93, 94
9202 003327	19, 23, 32
9202 003337	22, 94
9202 003347	49
9202 003357	94
9202 003377	31
9202 003747	50
9202 003777	31
9202 021648	62
9202 022068	96

Teile-Nr./Part-no.	Tafel/Table
9202 022878	46, 56
9202 042077	96
9202 042087	61
9202 042097	61
9202 042328	64, 66, 68
9202 042508	28
9202 042887	24
9202 042897	84, 94
9202 100338	36
9202 100537	61
9202 201657	63
9203 001678	14
9203 001807	84
9203 001837	34, 59, 60
9203 002412	09, 10
9203 002421	03, 12
9203 003027	07, 27, 41, 53, 57
9203 003032	62
9203 003037	34
9203 003042	06
9203 003047	86, 89
9203 003048	11, 63, 65, 69
9203 003058	03
9203 003067	34
9203 003077	28
9203 003078	14
9203 003097	18, 40, 41
9203 003117	06
9203 003157	18
9203 003207	54
9203 003621	21, 72
9203 003638	73
9203 003648	01, 15
9203 003653	01
9203 003658	64, 66, 68
9203 003668	11
9203 003958	02
9203 004238	15

Teile-Nr./Part-no.	Tafel/Table
9203 004278	11
9203 100002	04, 84
9203 100021	02, 53, 64
9203 100618	64, 91
9203 100631	91
9203 100971	59, 60
9203 123687	32, 37
9203 213031	02
9203 311811	22, 84, 86, 89
9203 311831	55
9203 312431	44
9203 312451	12, 61, 86, 89
9203 313021	76
9203 313022	84
9203 313047	52
9203 313048	57, 78, 80, 82
9203 313067	58, 75
9203 313077	21
9203 313638	74
9203 313668	40, 72, 74
9203 313671	72
9204 001257	27, 53, 57, 64, 65, 66
	67, 68, 72
9204 001737	61
9204 001767	61
9204 001897	97
9204 002067	21, 24, 86, 89
9204 002077	16, 61
9204 002097	64, 65, 66, 67, 68, 71
	72, 74
9204 002167	27, 47, 48
9204 101657	04
9204 101658	28
9204 101677	54, 63, 64, 65, 66, 67
	68, 70
9204 200747	34
9204 201037	21
9204 201067	94

Teile-Nr./Part-no.	Tafel/Table
9204 201647	16
9204 201657	71
9204 201658	65, 67, 73
9204 201667	28, 95 9204
201668	64, 65, 66, 67, 68, 72
	74
9204 201677	71
9204 201678	28, 44, 59, 60, 74
9204 201697	63
9204 201698	65, 68, 69, 70, 73, 74
9204 201827	35, 41, 64, 65, 66, 67
	68, 72
9204 202038	99
9204 202328	09, 10
9204 301357	92
9205 022432	86, 89
9205 101528	20
9205 101548	37, 41
9205 101568	41
9205 101573	57, 86, 89
9205 101588	07
9205 101848	20, 23, 45
9205 101878	34, 86, 89
9205 101883	61, 63, 64, 65, 66, 67
	68, 69, 70, 72, 73, 74
9205 101888	84
9205 101913	36
9205 101918	76, 78, 80, 82
9205 101938	84
9205 102158	32, 34
9205 102168	35, 45
9205 102178	94
9205 102188	01, 40
9205 102193	76, 78, 80, 82
9205 102213	05
9205 102468	19, 23, 41, 45, 55
9205 102478	02
9205 102508	27

Teile-Nr./Part-no.	Tafel/Table
9205 102558	05
9205 102578	27
9205 102783	61
9205 102788	01
9205 102803	16
9205 102878	93
9205 102898	93
9205 121553	18
9205 162168	28
9206 100207	37
9206 200087	97
9207 170227	94
9207 170437	94
9207 170837	48
9217 000427	50
9217 000512	04
9217 300528	04, 05
9217 301547	38, 39
9225 201740	91
9225 201750	36, 61, 63, 64, 65, 66
	67, 68, 69, 70
9225 201810	87, 88, 97
9225 201811	89
9225 201820	87, 88
9225 201850	88
9231 000347	18, 21, 44
9231 000367	36, 41, 76, 78, 80, 82
9231 000368	84, 91
9231 000377	36, 40, 43, 54, 94
9231 000378	11
9231 000387	26, 37, 45
9231 000388	43
9231 000397	19, 22, 35, 49, 96
9231 000407	06
9231 000417	21
9231 000680	29, 30
9231 011138	55
9231 011147	23

Teile-Nr./Part-no.	Tafel/Table
9231 011153	26
9231 110017	59, 60
9231 110035	58
9231 110037	06, 07, 41, 42, 94
9231 110057	20, 26, 27, 59, 60, 61
	86, 89
9231 110058	11, 15, 63, 64, 65, 66
	67, 68, 69, 70
9231 110107	17, 21, 24, 33, 35, 42
	48, 52, 62, 64, 65, 66
	67, 68, 71, 72, 74
9231 110108	69, 70, 74
9231 110127	05, 19, 23, 27
9231 110128	11, 42
9231 110137	47, 48, 56, 93, 97, 98
9231 110147	49
9231 110197	19, 23
9234 000057	20, 26, 86, 89
9234 000067	98
9234 000077	19, 23, 27, 76, 78, 80
	82
9234 000087	18, 21, 26
9234 000107	19, 22, 23, 93
9234 000117	19, 23, 38
9234 030067	97
9301 100951	28
9301 100981	32
9301 101251	44
9301 101611	07
9301 101891	33
9301 101921	22
9301 102153	84
9301 102191	34
9301 102221	45
9301 102243	34
9301 102283	45
9301 102471	34

Teile-Nr./Part-no.	Tafel/Table
9301 102511	19, 23, 61, 76, 78, 80
	82
9301 102541	32
9301 102841	94
9301 102881	28
9301 103181	45
9305 003690	93
9321 110127	32
9330 000027	84
9330 000067	06, 20, 21, 24, 26, 28
	37, 41, 49, 58, 61, 86
	89, 91, 94
9330 000068	07, 14, 20, 25
9330 000087	28, 37, 43, 44, 54, 61
	63, 71, 76, 78, 80, 82
	95
9330 000088	15, 32, 64, 65, 66, 67
	68, 69, 70, 72, 73, 74
9330 000097	05, 16, 17, 18, 19, 20
	21, 22, 23, 24, 26, 27
	28, 29, 30, 34, 48, 54
9330 000098	02, 11, 74, 76, 78, 80
	82, 91
9330 000107	05, 07, 16, 20, 22, 24
	25, 26, 27, 33, 35, 43
	45, 49, 50, 76, 78, 80
	82, 84, 96
9330 000108	15
9330 000127	22, 38, 46, 47, 48, 50
	61, 93, 94, 97, 98
9330 000137	18, 19, 23, 38
9330 000177	99
9330 000187	19, 23
9330 200097	71
9330 200098	72
9330 200107	86, 89
9330 400027	26
9330 700097	28

Teile-Nr./Part-no.	Tafel/Table
9330 700107	21, 52
9330 900077	20, 26, 36, 41
9330 900097	20, 26, 36, 71, 95
9330 900098	64, 74
9330 900107	21, 35, 43, 50, 61, 94
9330 900117	19, 23, 25, 26, 94, 95
9330 900127	35
9330 900137	19, 23
9332 300047	34
9333 000110	11, 50
9334 001620	58
9334 001630	37, 63, 64, 65, 66, 67
	68, 69, 70, 72
9334 002300	28
9334 002638	20, 24, 26, 86, 89
9351 000037	03
9351 000057	84
9352 000100	28
9352 000120	01
9352 000163	03
9352 000200	46
9352 000250	28
9353 000127	22
9354 010240	01
9357 000040	62, 63, 64, 65, 66, 67
	68, 69, 70
9357 000050	11
9357 000060	17, 18, 21, 25, 26, 28
	44, 54, 55
9357 000070	18, 22, 27
9357 000090	55, 93
9357 000110	95
9357 000120	35
9357 200056	19, 23
9357 200106	95
9357 200116	46
9380 500103	84
9380 700643	46

Teile-Nr./Part-no.	Tafel/Table
9400 000100	06
9400 000168	19, 23, 35, 96
9400 000177	31, 32, 39
9400 000187	45, 51, 61, 95, 96
9400 000217	96
9400 000368	63, 64, 65, 66, 67, 68
	75
9400 000407	18, 34, 95, 96
9400 000417	95
9400 100008	36
9401 000030	94
9401 000071	39
9503 313668	21
9700 001260	46
9700 100020	49
9700 100022	03
9700 100093	76, 78, 80, 82
9700 101100	20, 40
9700 210038	33
9700 212003	21, 43
9700 212012	54
9700 212013	52
9700 212021	49
9700 212022	49
9700 212029	40
9700 212034	45
9700 212040	33
9700 212042	22
9700 212044	07
9700 212046	28
9700 212049	34
9700 212054	03
9700 212057	26
9700 212061	24
9700 212062	62
9700 212063	62
9700 512050	27
9700 601120	42

Teile-Nr./Part-no.	Tafel/Table
9700 601170	18, 43
9706 000301	93
9710 002001	46, 49
9710 041002	51
9710 050004	97
9710 063000	52, 55
9710 920011	11, 24, 29, 30, 33, 40
	42, 54, 64, 65, 66, 67
	68, 72, 74, 98
9710 920012	14, 18, 22, 27, 33, 34
	40, 43, 45, 52, 55, 71
9710 920013	18
9710 920022	49
9731 001045	15, 37
9731 001051	15
9731 002001	98
9731 005004	14, 27, 33, 45, 51, 63
	64, 65, 66, 67, 68, 69
	70, 71, 74, 75
9731 006004	97, 98
9732 101080	97
9740 000600	09, 10
9742 300140	04
9742 310070	55
9790 000220	61, 63, 64, 65, 66, 67
	68, 75
9790 000420	03
9790 101010	11, 34
9790 102010	54
9790 110001	49
9790 111001	46
9790 114002	49
9790 200000	33, 54, 97
9790 200001	51
9790 201000	07, 11, 12, 14, 22, 24
	54, 55, 63, 64, 65, 66
	67, 68, 69, 70
9790 201001	51

Teile-Nr./Part-no.	Tafel/Table
9790 210010	24
9790 210050	33, 98
9790 211040	63, 64, 65, 66, 67, 68
	69, 70, 71, 74 9
790 315103	28, 44, 62
9792 001020	28, 44, 62
9792 001030	46 9
792 001040	51, 98 9
792 050010	14
9792 102000	49
9792 102010	98
9792 302020	11, 98
9800 130103	16
9800 551000	97
9800 551003	97
9800 551004	97
9800 560003	03
9800 570003	45
9800 580010	35
9800 580016	31
9800 580024	41
9800 580025	34
9800 580029	61
9800 810003	97
9805 791103	38
9815 510027	37, 94
9815 710002	18, 23, 24, 41
9815 740001	05
9815 920023	06
9815 920024	64, 65, 66, 67, 68, 70
	71, 72, 99
9815 925002	14
9822 510011	38
9822 510025	99
9822 642010	99
9825 810312	99
9825 810316	99
9825 810402	99

Teile-Nr./Part-no.	Tafel/Table
9825 810413	99
9825 810415	99
9825 810416	99
9825 810417	99
9830 402061	97
9830 501003	92
9830 501029	92
9830 502003	18
9835 501004	19, 23, 51
9840 120025	37, 61, 63, 64, 65, 66
	67, 68, 75, 96
9840 120026	15, 28, 35, 44, 63, 64
	65, 66, 67, 68, 75
9840 120028	41, 61
9840 120028 H4P	61
9840 120029 H5P	61
9840 120030	61
9840 120203	28, 62
9840 121001	61
9840 121002	41, 97
9840 131012	97
9840 131013	97
9840 134012	97
9850 001021	92
9850 001030	38
9850 001058	37
9850 745103	92
9850 745104	38
9870 001018	37
9870 745108	19
9870 745119	42
MG43 000062	94
MG43 002950 A	72
N311 000012	16
N522 005026	44
N900 001351	56
N900 001354	56
N900 001361	56

Teile-Nr./Part-no.	Tafel/Table
N900 001362	56
OAPP 000055	99
Z111 000157	17
Z112 420163	50
Z112 420213	49, 50
Z112 420223	49, 50
Z112 420240	50
Z112 420250	50
Z112 420260	49
Z115 000025	20, 26
Z116 000306	43
Z118 000016	23
Z118 000627	37
Z120 001815	37
Z129 000005	56
Z129 000035	56

Näheinrichtungen Kl. 745-34

Teilenummer	0745 28 110 4	0745 28 112 4	0745 28 114 4	0745 28 116 4	0745 28 120 4	0745 28 124 4	0745 28 126 4	0745 28 130 4
Näheinrichtung	**N 110**	**N 112**	**N 114**	**N 116**	**N 120**	**N 124**	**N 126**	**N 130**
Nadelabstand [mm]	**10**	**12**	**14**	**16**	**20**	**24**	**26**	**30**
Stichplatte	0745 20 010 4	0745 20 012 4	0745 20 014 4	0745 20 016 4	0745 20 020 4	0745 20 024 4	0745 20 026 4	0745 20 030 4
Gleitblech R (alt)	0745 59 061 0	0745 59 069 0	0745 59 063 0	0745 59 065 0	0745 59 067 0			
Gleitblech L (alt)	0745 59 060 0	0745 59 068 0	0745 59 062 0	0745 59 064 0	0745 59 066 0			
Gleitblech , einteilig	0745 59 170 0	0745 59 171 0	0745 59 172 0	0745 59 173 0	0745 59 174 0	0745 59 163 0	0745 59 167 0	0745 59 165 0
Nadelhalter Rechts	0246 00 200 1	0246 00 201 5	0246 00 202 1	0246 00 203 1	0246 00 204 1	0246 23 025 3	0246 23 027 3	0246 23 031 3
Nadelhalter Links	0246 00 200 2	0246 00 201 6	0246 00 202 2	0246 00 203 2	0246 00 204 2	0246 23 024 3	0246 23 026 3	0246 23 030 3
Eckenmesser, rechts (4 x in Näheinrichtung)	0745 33 910 0	0745 33 912 0	0745 33 914 0	0745 33 916 0	0745 33 920 0	0745 33 924 0	0745 33 924 0	0745 33 924 0
Eckenmesser, links (4 x in Näheinrichtung)	0745 33 911 0	0745 33 913 0	0745 33 915 0	0745 33 917 0	0745 33 921 0	0745 33 925 0	0745 33 925 0	0745 33 925 0
Fadenfängermesser beweglich	0246 35 006 0	0246 35 006 0	0246 35 010 0	0246 35 010 0	0246 35 014 0	0246 35 020 0	0246 35 020 0	0246 35 020 0
Fadenfängergegenmesser	0246 35 004 0	0246 35 004 0	0246 35 009 0	0246 35 009 0	0246 35 013 0	0246 35 019 0	0246 35 019 0	0246 35 019 0
Fadenfängerblech	0246 35 003 0	0246 35 003 0	0246 35 008 0	0246 35 008 0	0246 35 012 0	0246 35 018 0	0246 35 018 0	0246 35 018 0
Messerschutz	0246 35 002 0	0246 35 002 0	0246 35 007 0	0246 35 007 0	0246 35 011 0	0246 35 017 0	0246 35 017 0	0246 35 017 0
Messer, kpl. für Unterfäden	0246 00 240 1	0246 00 240 8	0246 00 241 1	0246 00 241 4	0246 00 242 1	0246 00 242 3	0246 00 242 5	0246 00 242 9
Gegenmesser für Unterfäden	0246 00 240 2	0246 00 240 9	0246 00 241 2	0246 00 241 5	0246 00 242 2	0246 00 242 4	0246 00 242 6	0246 00 243 0

Einrichtungen der / Equipment of 745-34

Ausgabe / Edition 03.04 — Ersetzt Ausgabe / Replaced edition 09.03

E — Blatt / Page 1

Fortsetzung Blatt / Continued page 2

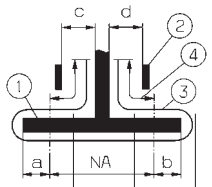

Anwendung / Application	Paspelzuführung autom. / Autom. piping loader	Paspelzuführung manuell / Manual piping loader	Version / Version	Einrichtung / Equipment	Nahtabstand [mm] / Seam distance [mm] NA	Faltstempelmass [mm] / Folder size 1) a	b	max. Paspelstreifenbreite [mm] / max. piping strip width [mm]	Nähbereich [mm] / Sewing range [mm]	Stoffdurchgang [mm] / Fabric passage [mm] 2) c	d	Einrichtung besteht aus: / Equipment consisting of: Klammern / Clamps 3)	Näheinrichtung / Sewing equipment 3)	Faltstempel / Folder 3)	Auflagen / Paspelschneider (PE) / Trays / Slitting pipe (PE) 3)		Falt-stempel / Folder 3)		Faltstempelmass [mm] / Folder [mm] a	b	max. Paspelstreifenbreite [mm] / max. piping strip width [mm]
				Ausstattung Doppelpaspel / Equipment double piping													Zusatzausstattung, Einfachpaspel / Optional equipment, single piping				
Sakko / Mantel - Fertigung Paspelaufnahme, rechts / Men's jacket production Piping pick-up, right		X	A	E2603	10	4	4	70	180	3,5	2	K19	N110	S97				S110		8,5	45
		X	A	E2703	10	4	4	70	220	3,5	2	K16	N110	S89				S90		8,5	45
	X		B	E3103 4)	10	4	4	90	180	3,5	2	K13	N110	S330	A3			S332		8,5	65
	X		B	E3503 4)	10	4	4	90	180	3,5	2	K13	N110	S334	PE3			S332		8,5	65
	X		F	E3103 4)	10	4	4	90	180	3,5	2	K13	N110	S330	A3			S332		8,5	65
	X		F	E3503 4)	10	4	4	90	180	3,5	2	K13	N110	S334	PE3			S332		8,5	65
		X	A	E2607	12	5	5	76	180	4,5	3	K19	N112	S100				S111		10,5	50
		X	A	E2722	12	5	5	76	220	4,5	3	K16	N112	S91			S109	S92	10,5	10,5	50
	X		B	E3107 4)	12	5	5	96	180	4,5	3	K13	N112	S337	A3			S339		10,5	70
	X		B	E3122 4)	12	5	5	96	220	4,5	3	K16	N112	S337	A4			S339		10,5	70
	X		B	E3507 4)	12	5	5	96	180	4,5	3	K13	N112	S341	PE3			S339		10,5	70
	X		F	E3107 4)	12	5	5	96	180	4,5	3	K13	N112	S337	A3			S339		10,5	70
	X		F	E3507 4)	12	5	5	96	180	4,5	3	K13	N112	S341	PE3			S339		10,5	70
		X	A	E2612	14	6	6	82	180	5,5	4	K19	N112	S112				S113		12	55
		X	A	E2724	14	6	6	76	220	5,5	4	K16	N114	S93				S94		12	55
	X		B	E3124 4)	14	5,5	5,5	102	220	5,5	4	K16	N114	S345	A4		S346	S347	12	12	75

1) Die Paspelbreite ergibt sich aus a bzw. b + Paspelstreifendicke / The piping width results from a or b + piping strip thickness.
2) Stoffdurchgang = Engste Stelle am Faltstempel zur Führung des Nähgutes / Fabric passage = narrowest passage at the folder for guiding the material.
3) Einzelteile siehe separate Blätter / Details see extra pages.
4) Paspelüberstand max. 40 mm / Max. piping overlap 40 mm
5)Einrichtung speziell für den asiatischen Markt (nicht in Preisliste enthalten)
Equipment only for the asian market (not included in the price list)

= Änderung / Modification

① = Faltstempel / Folder ②= Leitblech / Guide sheet ③ = Paspelstreifen / Piping strip ④ = Überstand max. 20-40 mm / max. overlap 20-40 mm

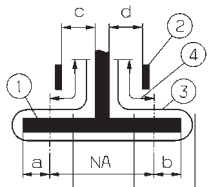

Anwendung Application	Paspelzuführung autom. Autom. piping loader	Paspelzuführung manuell Manual piping loader	Version Version	Ausstattung Doppelpaspel Equipment double piping Einrichtung Equipment	Nahtabstand [mm] Seam distance [mm] NA	Faltstempelmass [mm] 1) Folder size a	 b	max. Paspelstreifenbreite [mm] max. piping strip width [mm]	Nähbereich [mm] Sewing range [mm]	Stoffdurchgang [mm] 2) Fabric passage [mm] c	 d	Einrichtung besteht aus: Equipment consisting of: Klammern 3) Clamps	Näheinrichtung 3) Sewing equipment	Faltstempel 3) Folder	Auflagen 3) Trays		Zusatzausstattung, Einfachpaspel Optional equipment, single piping Falt-stempel Folder 3)		Faltstempelmass [mm] Folder [mm] a	 b	max. Paspelstreifenbreite [mm] max. piping strip width [mm]
Sakko / Mantel - Fertigung Jacket / Coat - Production		X	A	E2614	16	6,5	6,5	88	180	6,5	5	K19	N116	S114				S115		14	60
		X	A	-[6]	16	6,5	6,5	88	220	6,5	5	K16	N116	S118			S119	S120	14	14	60
	X		B	-[4), 6)]	16	6,5	6,5	108	220	6,5	5	K16	N116	S348	A4		S349	S350	14	14	80
		X	A	E2617	20	8,5	8,5	100	180	8,5	7	K19	N120	S116				S117		18,5	70
		X	A	-[6]	20	8,5	8,5	100	220	8,5	7	K16	N120	S121			S122	S123	18,5	18,5	70
	X		B	-[4), 6)]	20	8,5	8,5	120	220	8,5	7	K16	N120	S351	A4		S352	S353	18,5	18,5	90
Futtertaschen - Fertigung Inside pockets - Production																					
	X		B	E3120[4]	10	4	4	90	180	2	3,5	K13	N110	S331	A3		S333		8,5		65
	X		B	E3121[4]	12	5	5	96	180	3	4,5	K13	N112	S338	A3		S340		10,5		70

1) Die Paspelbreite ergibt sich aus a bzw. b + Paspelstreifendicke / The piping width results from a or b + piping strip thickness.
2) Stoffdurchgang = Engste Stelle am Faltstempel zur Führung des Nähgutes / Fabric passage = narrowest passage at the folder for guiding the material.
3) Einzelteile siehe separate Blätter / Details see extra pages.
4) Paspelüberstand max. 40 mm / Max. piping overlap 40 mm

6) Diese Ausstattung wird nicht als E-Nr. angeboten. Die Klammern, Stempel, Näheinrichtungen, usw. sind hier aufgelistet, um über weitere Kombinationsmöglichkeiten zu informieren.
This equipment is not offered as an E-No. The clamps, folders, sewing equipment, etc. are listed here as an information about further combination possibilities.

= Änderung / Modification

① = Faltstempel / Folder ②= Leitblech / Guide sheet ③ = Paspelstreifen / Piping strip ④ = Überstand max. 20-40 mm / max. overlap 20-40 mm

Einrichtungen der / Equipment of 745-34

Ausgabe / Edition 03.04	E	Blatt / Page 3
Ersetzt Ausgabe / Replaced edition 09.03		Fortsetzung Blatt / Continued page 4

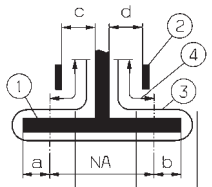

Anwendung / Application	Paspelzuführung autom. / Autom. piping loader	Paspelzuführung manuell / Manual piping loader	Version / Version	Ausstattung Doppelpaspel / Equipment double piping: Einrichtung / Equipment	Nahtabstand [mm] / Seam distance [mm] NA	Faltstempelmass [mm] 1) / Folder size a	b	max. Paspelstreifenbreite [mm] / max. piping strip width [mm]	Nähbereich [mm] / Sewing range [mm]	Stoffdurchgang [mm] 2) / Fabric passage [mm] c	d	Einrichtung besteht aus: / Equipment consisting of: Klammern 3) / Clamps	Näheinrichtung 3) / Sewing equipment	Faltstempel 3) / Folder	Auflagen / Paspelschneider (PE) 3) / Trays / Slitting pipe (PE)		Zusatzausstattung, Einfachpaspel / Optional equipment, single piping: Falt-stempel 3) / Folder		Faltstempelmass [mm] / Folder [mm] a	b	max. Paspelstreifenbreite [mm] / max. piping strip width [mm]
		X	A	E2604 4)	10	4	4	90	180	2	3,5	K19	N110	S154			S155		8,5		65
	X		B	E2104 4)	10	4	4	90	180	2	3,5	K12	N110	S331	A3		S333		8,5		65
	X		B	E3504 4)	10	4	4	90	180	2	3,5	K12	N110	S335	PE3		S333		8,5		65
		X	A	E2608 4)	12	5	5	96	180	3	4,5	K19	N112	S156			S157		10,5		70
	X		B	E3108 4)	12	5	5	96	180	3	4,5	K12	N112	S338	A3		S340		10,5		70
	X		B	E3508 4)	12	5	5	96	180	3	4,5	K12	N112	S342	PE3		S340		10,5		70
Endlosreiß-verschl. / Cont. Zipper		X	A		12	5	5	45	180			K18	N112	S65							
Brustleisten - Fertigung / Breast welt - Production																					
			A		10				125			K5	N110	S124							
			A		12				125			K5	N112	S125							
			A		14				125			K5	N114	S126							
			D	E2116	12				125			K5	N112	S34							

1) Die Paspelbreite ergibt sich aus a bzw. b + Paspelstreifendicke / The piping width results from a or b + piping strip thickness.
2) Stoffdurchgang = Engste Stelle am Faltstempel zur Führung des Nähgutes / Fabric passage = narrowest passage at the folder for guiding the material.
3) Einzelteile siehe separate Blätter / Details see extra pages.
4) Paspelüberstand max. 40 mm / Max. piping overlap 40 mm

= Änderung / Modification

① = Faltstempel / Folder ②= Leitblech / Guide sheet ③ = Paspelstreifen / Piping strip ④ = Überstand max. 20-40 mm / max. overlap 20-40 mm

Einrichtungen der Equipment of 745-34

Ausgabe Edition 03.04	E	Blatt Page 4
Ersetzt Ausgabe Replaced edition 09.03		Fortsetzung Blatt Continued page —

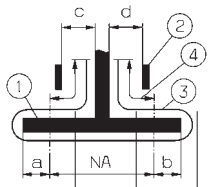

Anwendung Application	Paspelzuführung autom. Autom. piping loader	Paspelzuführung manuell Manual piping loader	Version Version	Einrichtung Equipment	Nahtabstand [mm] Seam distance [mm] NA	Faltstempelmass [mm] Folder size 1) a	b	max. Paspelstreifenbreite [mm] max. piping strip width [mm]	Nähbereich [mm] Sewing range [mm]	Stoffdurchgang [mm] Fabric passage [mm] 2) c	d	Klammern Clamps 3)	Näheinrichtung Sewing equipment 3)	Faltstempel Folder 3)	Auflagen / Paspelschneider (PE) Trays / Slitting pipe (PE) 3)		Falt-stempel Folder 3)		Faltstempelmass [mm] Folder [mm] a	b	max. Paspelstreifenbreite [mm] max. piping strip width [mm]
		X	A	E2624	24	10,5	10,5	105	180	10,5	9	K19	N124	S160			S161	S162	22,5	22,5	80
		X	A	E2626	26	11,5	11,5	110	180	11,5	10	K19	N126	S163			S164	S165	24,5	24,5	85
		X	A	E2630	30	13,5	13,5	115	180	13,5	12	K19	N130	S166			S167	S168	28,5	28,5	90

Ausstattung Doppelpaspel
Equipment double piping

Zusatzausstattung, Einfachpaspel
Optional equipment, single piping

1) Die Paspelbreite ergibt sich aus a bzw. b + Paspelstreifendicke / The piping width results from a or b + piping strip thickness.
2) Stoffdurchgang = Engste Stelle am Faltstempel zur Führung des Nähgutes / Fabric passage = narrowest passage at the folder for guiding the material.
3) Einzelteile siehe separate Blätter / Details see extra pages.

6) Diese Ausstattung wird nicht als E-Nr. angeboten. Die Klammern, Stempel, Näheinrichtungen, usw. sind hier aufgelistet, um über weitere Kombinationsmöglichkeiten zu informieren.
This equipment is not offered as an E-No. The clamps, folders, sewing equipment, etc. are listed here as an information about further combination possibilities.

= Änderung / Modification

① = Faltstempel / Folder ②= Leitblech / Guide sheet ③ = Paspelstreifen / Piping strip ④ = Überstand max. 20-40 mm / max. overlap 20-40 mm

Faltstempel der Folder of 745-34

Ausgabe Edition 03.04

Ersetzt Ausgabe Replaced edition 09.03

S

Blatt Page 1

Fortsetzung Blatt Continued page 2

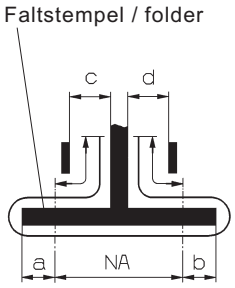

S - Nr. S - No.	Version Version	Faltstempel Folder			Nahtabstand [mm] Seamdistance [mm] NA	Faltstempelmaß [mm] (Sohlenmaß) Folder size [mm] a	b	Stoffdurchgang [mm] 2) Fabric passage [mm] c	d	Greiffaltstempel Pick up attachment	Sohle Sole	Faltstempel Folder	Sohle Sole	Sohlen extra breit 1) Sole extra wide: Sohlenmaß [mm] Sole size [mm] a	b	Sohle Greiffaltstempel Sole pick-up folder	Sohle Faltstempel Sole folder
S34	- D	X			12	4,5	4,5					0793 025532	0793 025534				
S65	- A	X			12	5	5	5,5	4			0793 025993	0793 026000				
S89 3)	- A	X			10	4	4	3,5	2			0793 026293	0745 541110				
S90 3)	- A			X	10		8,5	3,5	2			0793 026343	0745 541140				
S91 3)	- A	X			12	5	5	4,5	3			0793 026363	0745 541210				
S92 3)	- A			X	12		10,5	4,5	3			0793 026383	0745 541250				
S93 3)	- A	X			14	6	6	5,5	4			0793 026403	0745 541310				
S94 3)	- A			X	14		12	5,5	4			0793 026423	0745 541330				

1) Extra breite Sohlen für sehr dünnes Nähgut bzw. Taschen ohne Patte in Zusatzausstattung lieferbar. Weiteres auf Anfrage.
Extra wide soles for very thin material or pockets without flap available as optional equipment. Others on request.

2) Stoffdurchführung = Engste Stelle am Faltstempel zur Führung des Nähgutes
Fabric passage = narrowest area at the folder for guiding the material

3) Nählänge 220 mm / Sewing length 220 mm

= Änderung / Modification

Faltstempel der Folder of 745-34

Ausgabe Edition 03.04

Ersetzt Ausgabe Replaced edition 09.03

S

Blatt Page 2

Fortsetzung Blatt Continued page 3

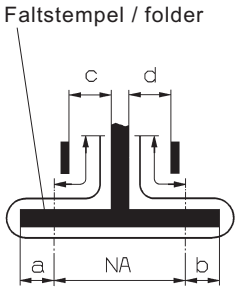

S - Nr. S - No.	Version Version	Faltstempel Folder			Nahtabstand [mm] Seamdistance [mm] NA	Faltstempelmaß [mm] (Sohlenmaß) Folder size [mm] a	b	Stoffdurchgang [mm] Fabric passage [mm] 2) c	d	Greiffaltstempel Pick up attachment	Sohle Sole	Faltstempel Folder	Sohle Sole	Sohlen extra breit 1) Sole extra wide: Sohlenmaß [mm] Sole size [mm] a	b	Sohle Greiffaltstempel Sole pick-up folder	Sohle Faltstempel Sole folder
S97	- A	X			10	4	4	3,5	2			0793 026463	0745 541100				
S100	- A	X			12	5	5	4,5	3			0793 026503	0745 541200				
S109 3)	- A		X		12	10,5		3	4,5			0793 026703	0745 541260				
S110	- A			X	10		8,5	3,5	2			0793 026713	0745 541120				
S111	- A			X	12		10,5	4,5	3			0793 026723	0745 541230				
S112	- A	X			14	6	6	5,5	4			0793 026733	0745 541300				
S113	- A			X	14		12	5,5	4			0793 026743	0745 541320				
S114	- A	X			16	6,5	6,5	6,5	5			0793 026753	0745 541400				

1) Extra breite Sohlen für sehr dünnes Nähgut bzw. Taschen ohne Patte in Zusatzausstattung lieferbar. Weiteres auf Anfrage.
Extra wide soles for very thin material or pockets without flap available as optional equipment. Others on request.

2) Stoffdurchführung = Engste Stelle am Faltstempel zur Führung des Nähgutes
Fabric passage = narrowest area at the folder for guiding the material

3) Nählänge 220 mm / Sewing length 220 mm

= Änderung / Modification

Faltstempel der Folder of 745-34

Ausgabe Edition 03.04

Ersetzt Ausgabe Replaced edition 09.03

S Blatt Page 3

Fortsetzung Blatt Continued page 4

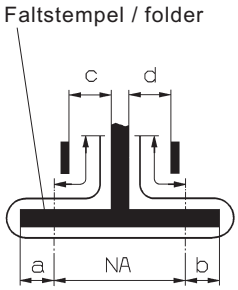

S - Nr. S - No.	Version Version	Faltstempel Folder			Nahtabstand [mm] Seamdistance [mm] NA	Faltstempelmaß [mm] (Sohlenmaß) Folder size [mm] a	b	Stoffdurchgang [mm] Fabric passage [mm] 2) c	d	Greiffaltstempel Pick up attachment	Sohle Sole	Faltstempel Folder	Sohle Sole	Sohlen extra breit 1) Sole extra wide: Sohlenmaß [mm] Sole size [mm] a	b	Sohle Greiffaltstempel Sole pick-up folder	Sohle Faltstempel Sole folder
S115	- A			X	16		14	6,5	5			0793 026763	0745 541420				
S116	- A	X			20	8,5	8,5	8,5	7			0793 026773	0745 541500				
S117	- A			X	20		18,5	8,5	7			0793 026783	0745 541520				
S118 3)	- A	X			16	6,5	6,5	6,5	5			0793 026793	0745 541410				
S119 3)	- A		X		16	14		6,5	5			0793 026803	0745 541430				
S120 3)	- A			X	16		14	6,5	5			0793 026813	0745 541440				
S121 3)	- A	X			20	8,5	8,5	8,5	7			0793 026823	0745 541510				
S122 3)	- A		X		20	18,5		8,5	7			0793 026833	0745 541530				

1) Extra breite Sohlen für sehr dünnes Nähgut bzw. Taschen ohne Patte in Zusatzausstattung lieferbar. Weiteres auf Anfrage.
Extra wide soles for very thin material or pockets without flap available as optional equipment. Others on request.

2) Stoffdurchführung = Engste Stelle am Faltstempel zur Führung des Nähgutes
Fabric passage = narrowest area at the folder for guiding the material

3) Nählänge 220 mm / Sewing length 220 mm

= Änderung / Modification

Faltstempel der Folder of 745-34

Ausgabe Edition 03.04

Ersetzt Ausgabe Replaced edition 09.03

S

Fortsetzung Blatt Continued page 5

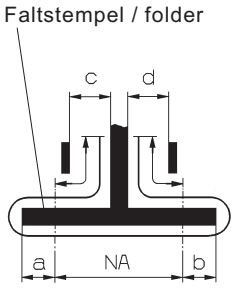

S - Nr. S - No.	Version Version	Faltstempel Folder			Nahtabstand [mm] Seamdistance [mm] NA	Faltstempelmaß [mm] (Sohlenmaß) Folder size [mm] a	b	Stoffdurchgang [mm] Fabric passage [mm] 2) c	d	Greiffaltstempel Pick up attachment	Sohle Sole	Faltstempel Folder	Sohle Sole	Sohlen extra breit 1) Sole extra wide: Sohlenmaß [mm] Sole size [mm] a	b	Sohle Greiffaltstempel Sole pick-up folder	Sohle Faltstempel Sole folder
S123	- A			X	20		18,5	8,5	7			0793 026843	0745 541540				
S124	- A	X			10	4	4					0793 026883	0793 026888				
S125	- A	X			12	5	5					0793 026893	0793 026896				
S126	- A	X			14	6	6					0793 026903	0793 026906				
S154	- A	X			10	4	4	2	3,5			0745 547754	0745 541100				
S155	- A		X		10	8,5		2	3,5			0745 547764	0745 541130				
S156	- A	X			12	5	5	3	4,5			0745 547774	0745 541200				
S157	- A		X		12	10,5	5	3	4,5			0745 547784	0745 541240				

1) Extra breite Sohlen für sehr dünnes Nähgut bzw. Taschen ohne Patte in Zusatzausstattung lieferbar. Weiteres auf Anfrage.
Extra wide soles for very thin material or pockets without flap available as optional equipment. Others on request.

2) Stoffdurchführung = Engste Stelle am Faltstempel zur Führung des Nähgutes
Fabric passage = narrowest area at the folder for guiding the material

3) Nählänge 220 mm / Sewing length 220 mm

= Änderung / Modification

Faltstempel der Folder of 745-34

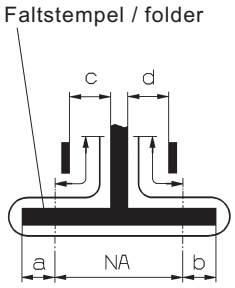

S - Nr. S - No.	Version Version	Faltstempel Folder			Nahtabstand [mm] Seamdistance [mm] NA	Faltstempelmaß [mm] (Sohlenmaß) Folder size [mm] a	b	Stoffdurchgang [mm] 2) Fabric passage [mm] c	d	Greiffaltstempel Pick up attachment	Sohle Sole	Faltstempel Folder	Sohle Sole	Sohlen extra breit 1) Sole extra wide: Sohlenmaß [mm] Sole size [mm] a	b	Sohle Greiffaltstempel Sole pick-up folder	Sohle Faltstempel Sole folder
S160	- A	X			24	10,5	10,5	10,5	9			0745 548404	0745 541550				
S161	- A		X		24	22,5		10,5	9			0745 548414	0745 541570				
S162	- A			X	24		22,5,	10,5	9			0745 548424	0745 541610				
S163	-A	X			26	11,5	11,5	11,5	10			0745 548434	0745 541590				
S164	- A		X		26	24,5		11,5	10			0745 548444	0745 541580				
S165	- A			X	26		24,5	11,5	10			0745 548454	0745 541620				
S166	- A	X			30	13,5	13,5	13,5	12			0745 548464	0745 541560				
S167	- A		X		30	28,5		13,5	12			0745 548474	0745 541600				

1) Extra breite Sohlen für sehr dünnes Nähgut bzw. Taschen ohne Patte in Zusatzausstattung lieferbar. Weiteres auf Anfrage.
Extra wide soles for very thin material or pockets without flap available as optional equipment. Others on request.

2) Stoffdurchführung = Engste Stelle am Faltstempel zur Führung des Nähgutes
Fabric passage = narrowest area at the folder for guiding the material

= Änderung / Modification

Faltstempel der Folder of 745-34

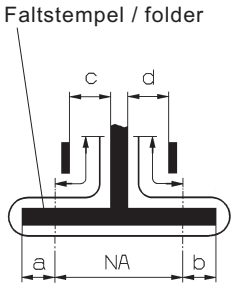

S - Nr. S - No.	Version Version	Faltstempel Folder			Nahtabstand [mm] Seamdistance [mm] NA	Faltstempelmaß [mm] (Sohlenmaß) Folder size [mm] a	b	Stoffdurchgang [mm] Fabric passage [mm] 2) c	d	Greiffaltstempel Pick up attachment	Sohle Sole	Faltstempel Folder	Sohle Sole	Sohlen extra breit 1) Sole extra wide: Sohlenmaß [mm] Sole size [mm] a	b	Sohle Greiffaltstempel Sole pick-up folder	Sohle Faltstempel Sole folder
S168	- A			X	30	4	4	13,5	12			0745 548484	0745 541630				
S330	- B; -F	X			10	4	4	3,5	2	0745 548054	0745 542100	0745 548204	0745 542700				
S331	- B	X			10	4	4	2	3,5	0745 548054	0745 542100	0745 548214	0745 542700				
S332	- B; -F			X	10		8,5	3,5	2	0745 548104	0745 542150	0745 548224	0745 542750				
S333	- B		X		10	8,5		2	3,5	0745 548154	0745 542220	0745 548234	0745 542800				
S334	- B; -F	X			10	4	4	3,5	2	0745 548004	0745 542000 0745 542010	0745 548204	0745 542700				
S335	- B	X			10	4	4	2	3,5	0745 548004	0745 542000 0745 542010	0745 548214	0745 542700				

1) Extra breite Sohlen für sehr dünnes Nähgut bzw. Taschen ohne Patte in Zusatzausstattung lieferbar. Weiteres auf Anfrage.
Extra wide soles for very thin material or pockets without flap available as optional equipment. Others on request.

2) Stoffdurchführung = Engste Stelle am Faltstempel zur Führung des Nähgutes
Fabric passage = narrowest area at the folder for guiding the material

= Änderung / Modification

Faltstempel der Folder of 745-34

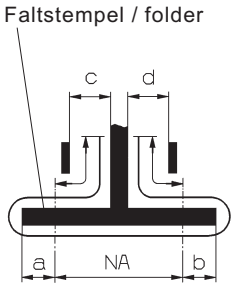

S - Nr. S - No.	Version Version	Faltstempel Folder			Nahtabstand [mm] Searndistance [mm] NA	Faltstempelmaß [mm] (Sohlenmaß) Folder size [mm] a	b	Stoffdurchgang [mm] 2) Fabric passage [mm] c	d	Greiffaltstempel Pick up attachment	Sohle Sole	Faltstempel Folder	Sohle Sole	Sohlen extra breit 1) Sole extra wide: Sohlenmaß [mm] Sole size [mm] a	b	Sohle Greiffaltstempel Sole pick-up folder	Sohle Faltstempel Sole folder
S337	- B; - F	X			12	5	5	4,5	3	0745 548064	0745 542110	0745 548244	0745 542710				
S338	- B	X			12	5	5	3	4,5	0745 548064	0745 542110	0745 548254	0745 542710				
S339	- B; - F			X	12		10,5	4,5	3	0745 548114	0745 542160	0745 548264	0745 542760				
S340	- B		X		12	10,5		3	4,5	0745 548164	0745 542210	0745 548274	0745 542810				
S341	- B; - F	X			12	5	5	4,5	3	0745 548014	0745 542020 0745 542030	0745 548244	0745 542710				
S342	- B	X			12	5	5	3	4,5	0745 548014	0745 542020 0745 542030	0745 548254	0745 542710				
S345	- B	X			14	5,5	5,5	5,5	4	0745 548074	0745 542120	0745 548284	0745 542720				

1) Extra breite Sohlen für sehr dünnes Nähgut bzw. Taschen ohne Patte in Zusatzausstattung lieferbar. Weiteres auf Anfrage.
Extra wide soles for very thin material or pockets without flap available as optional equipment. Others on request.

2) Stoffdurchführung = Engste Stelle am Faltstempel zur Führung des Nähgutes
Fabric passage = narrowest area at the folder for guiding the material

= Änderung / Modification

Faltstempel der Folder of 745-34

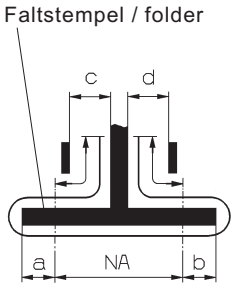

S - Nr. S - No.	Version Version	Faltstempel Folder			Nahtabstand [mm] Seamdistance [mm] NA	Faltstempelmaß [mm] (Sohlenmaß) Folder size [mm] a	b	Stoffdurchgang [mm] Fabric passage [mm] 2) c	d	Greiffaltstempel Pick up attachment	Sohle Sole	Faltstempel Folder	Sohle Sole	Sohlen extra breit 1) Sole extra wide: Sohlenmaß [mm] Sole size [mm] a	b	Sohle Greiffaltstempel Sole pick-up folder	Sohle Faltstempel Sole folder
S346	- B		X		14	12		5,5	4	0745 548174	0745 542220	0745 548294	0745 542820				
S347	- B			X	14		12	5,5	4	0745 548124	0745 542170	0745 548304	0745 542770				
S348	- B	X			16	6,5	6,5	6,5	5	0745 548084	0745 542130	0745 548314	0745 542730				
S349	- B		X		16	14		6,5	5	0745 548184	0745 542130	0745 548324	0745 542830				
S350	- B			X	16		14	6,5	5	0745 548134	0745 542180	0745 548334	0745 542780				
S351	- B	X			20	8,5	8,5	8,5	7	0745 548094	0745 542140	0745 548344	0745 542740				
S352	- B		X		20	18,5		8,5	7	0745 548194	0745 542240	0745 548354	0745 542840				
S353	- B			X	20		18,5	8,5	7	0745 548144	0745 542190	0745 548364	0745 542790				

1) Extra breite Sohlen für sehr dünnes Nähgut bzw. Taschen ohne Patte in Zusatzausstattung lieferbar. Weiteres auf Anfrage.
Extra wide soles for very thin material or pockets without flap available as optional equipment. Others on request.

2) Stoffdurchführung = Engste Stelle am Faltstempel zur Führung des Nähgutes
Fabric passage = narrowest area at the folder for guiding the material

= Änderung / Modification

K-Nr. K-No.	Teile-Nr. Part-No.	Benennung und Beschreibung Denomination and description
K5	0792 008803 0792 008853	Klammer, links kpl. mit Pattenklemme und speziellen Anschlag für Brustleisten in Sakkos. Clamp, l/h compl. with flap clamp and special stop for breast welts in jackets. Klammer, rechts kpl. Clamp, r/h compl. max. Nählänge 145 mm max. seam length 145 mm
K12	0792 010003 0792 010303	Klammer, links kpl. mit Faltblech, ohne Pattenklemme. Clamp, l/h compl. with folding plate,without flap clamp. Klammer, rechts kpl.mit Faltblech, Pattenklemme, Pattenformanschlag. Clamp, r/h compl. with folding plate, flap clamp, stop for flaps of special shape max. Nählänge 180 mm max. seam length 180 mm
K13	0792 010503 0792 010653	Klammer, links kpl. mit Faltblech und Pattenklemme. Clamp, l/h compl. with folding plate and flap clamp. Klammer, rechts kpl.mit Faltblech, Pattenklemme. Clamp, r/h compl. with folding plate, flap clamp. max. Nählänge 180 mm max. seam length 180 mm
K16	0792 010903 0792 011003	Klammer, links kpl. mit Faltblech und Pattenklemme. Clamp, l/h compl. with folding plate and flap clamp. Klammer, rechts kpl.mit Faltblech und Pattenklemme. Clamp, r/h compl. with folding plate andflap clamp. max. Nählänge 220 mm max. seam length 220 mm
K19	0792 011183 0792 011213	Klammer, links kpl. mit Faltblech, ohne Pattenklemme. Clamp, l/h compl. with folding plate,without flap clamp. speziell für Hosenfertigung Klammer, rechts kpl.mit Faltblech, ohne Pattenklemme. Clamp, r/h compl. with folding plate, without flap clamp. specially for trousers manufacturing max. Nählänge 180 mm max. seam length 180 mm Anbausatz für Pattenklemme, links 0792 011161 Mountingkit for flap clamp, left Anbausatz für Pattenklemme, rechts 0792 011162 Mountingkit for flap clamp, right
K20	0792 011183 0792 011243	Klammer, links kpl. mit Faltblech, ohne Pattenklemme. Clamp, l/h compl. with folding plate, without flap clamp. Klammer, rechts kpl. mit pattenklemme, Anschlägen für Formpatten und Knopfschlaufen, ohne Faltblech Clamp, r/h compl. with flap clamp, stops for flaps of special shape and butten loops, without folding plate max. Nählänge 180mm max. seam length 180mm **NUR ALS ZUSATZAUSSTATTUNG ERHÄLTLICH** **ONLY AVAILABLE AS AN OPTIONAL EQUIPMENT**

= Änderung / Modification

Für diese technische Unterlage behalten wir uns den Urheberschutz gemäß DIN 34, Absatz 2.1 vor.

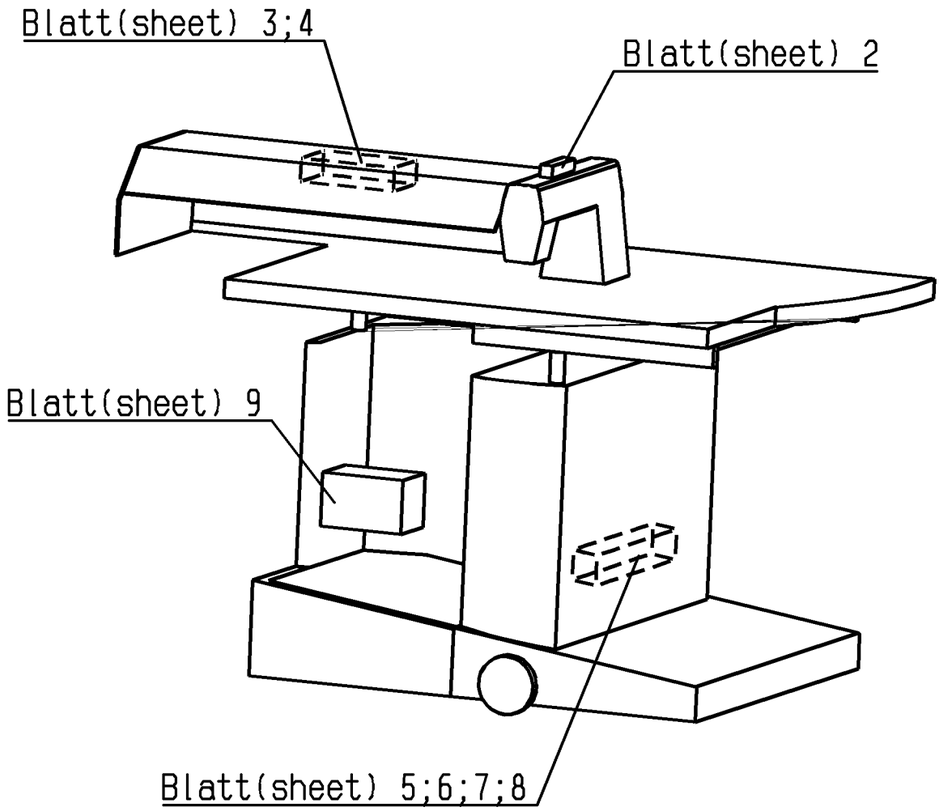

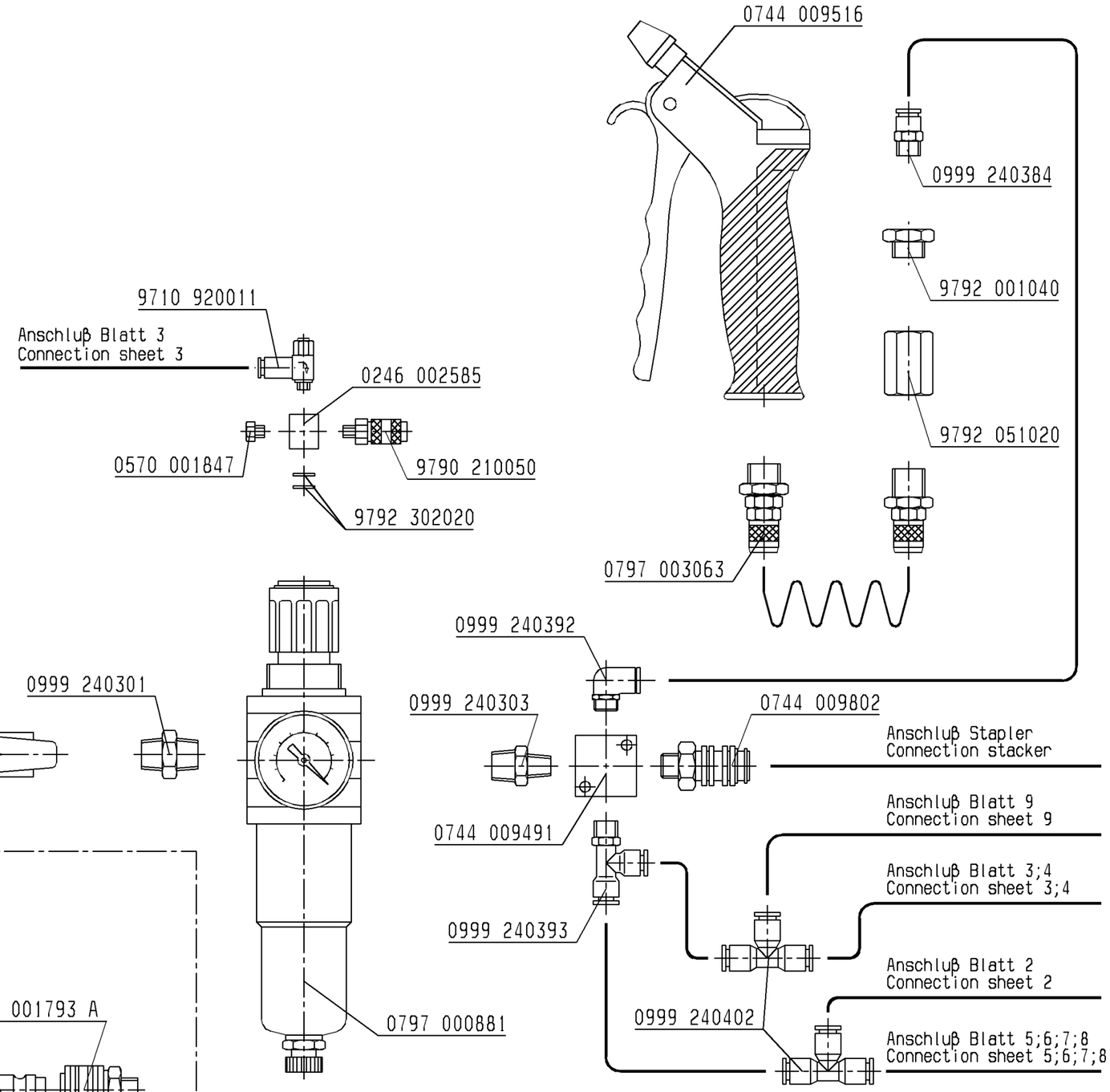

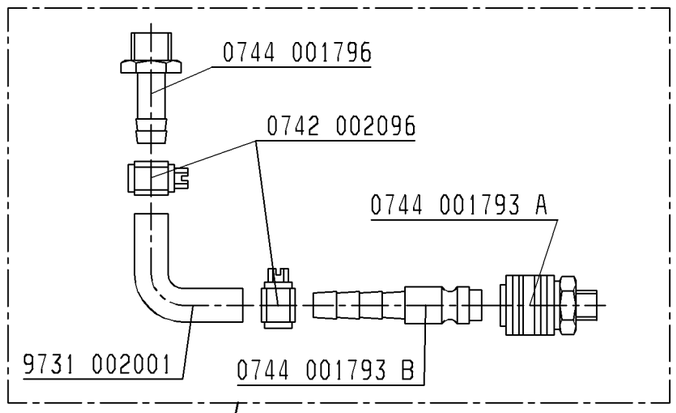

0797 003031
auf Wunsch
on request

Schlauch Hose	Teile-Nr. (Meterware) Part -no. (yarded-goods)
PU4	9731 006004

Änd.	Tag	gez.	gepr.

Tag	01.09.03	gez.	Höltke	gepr.	Diekm.	ges.	Fley

Pneum.-Geräteplan für
0745 407644 zu Kl. 0745-34

Pneum.-elements-plan for
0745 407644 to cl. 0745-34

DÜRKOPP ADLER AG

9770 745003

Blatt 1 | Blattz. 9

Für diese technische Unterlage behalten wir uns den Urheberschutz gemäß DIN 34, Absatz 2.1 vor.

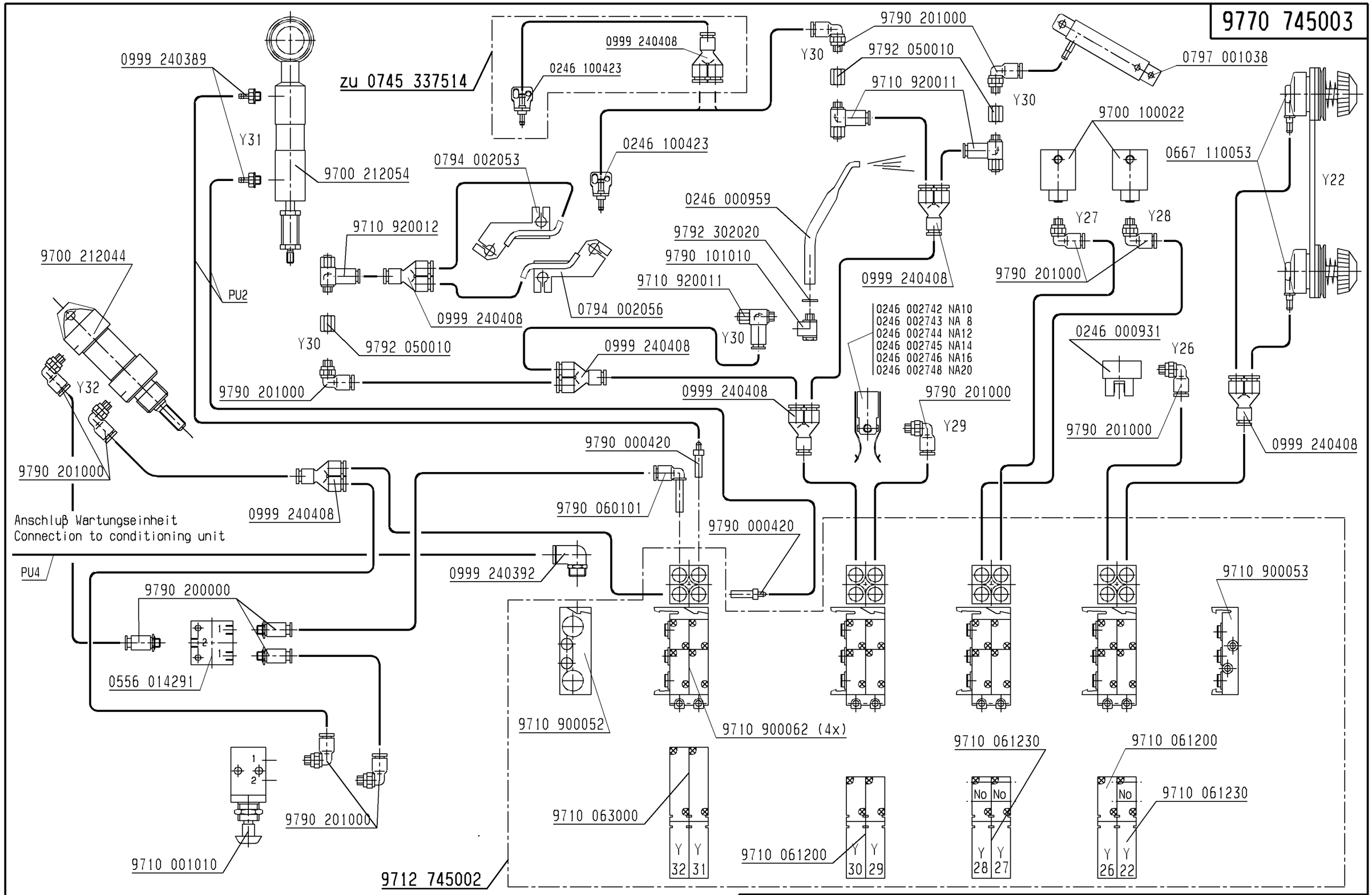

Schlauch Hose	Teile-Nr. (Meterware) Part -no. (yarded-goods)
PU2	0699 979265
PU3	9731 005004
PU4	9731 006004

Änd.	Tag	gez.	gepr.

Tag	01.09.03	gez.	Höltke	gepr.	Diekmann	ges.	Fley

Pneum.-Geräteplan für
0246 992002 zu Kl.0745-34 Nähkopf

Pneum.-elements-plan for
0246 992002 to cl.0745-34 sewing-head

DÜRKOPP ADLER AG

9770 745003

Blatt 2 | Blattz. 9

Für diese technische Unterlage behalten wir uns den Urheberschutz gemäß DIN 34, Absatz 2.1 vor.

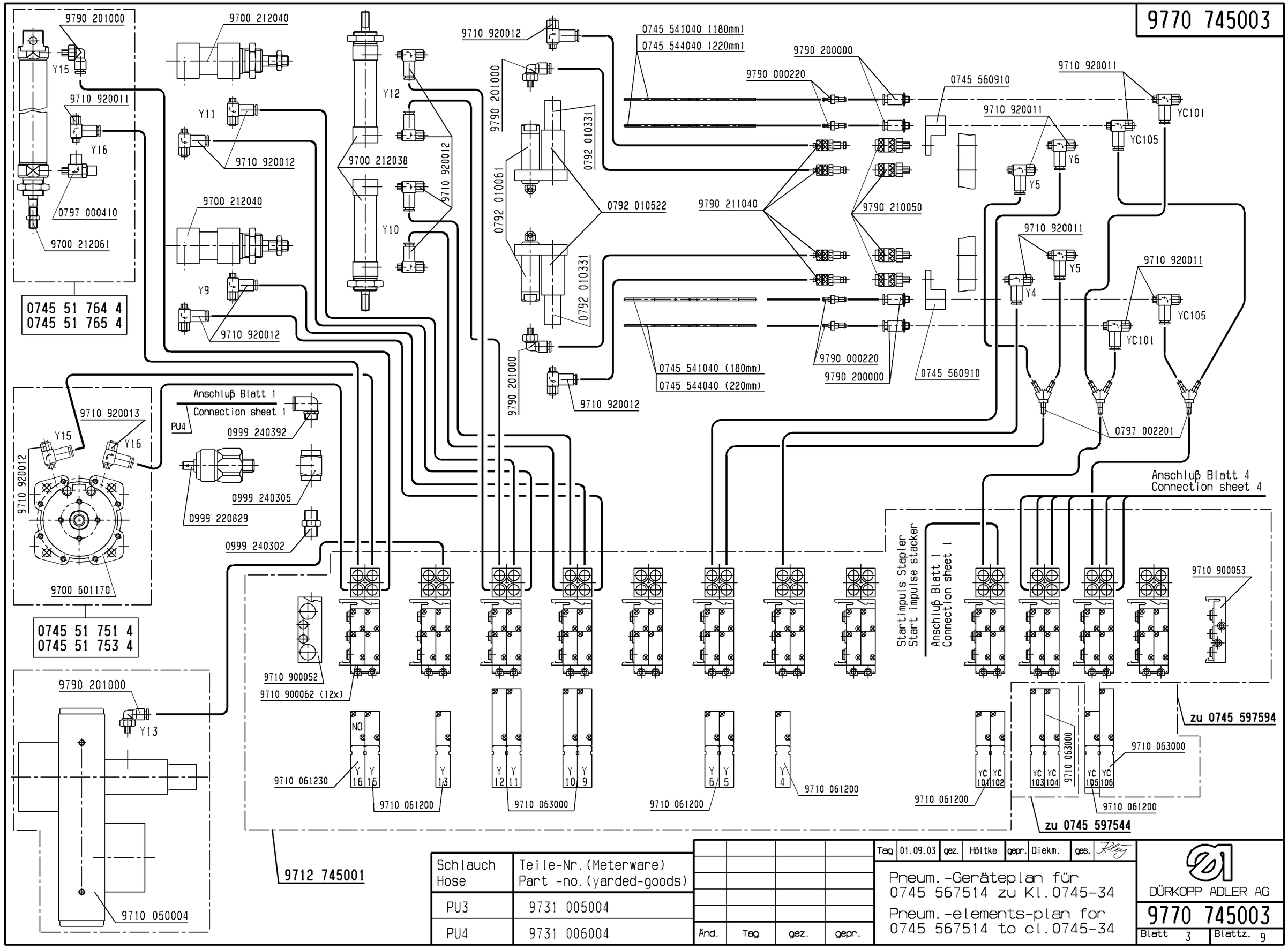

Schlauch Hose	Teile-Nr. (Meterware) Part -no. (yarded-goods)
PU3	9731 005004
PU4	9731 006004

Änd.	Tag	gez.	gepr.

Tag	01.09.03	gez.	Höltke	gepr.	Diekm.	ges.	Kley

Pneum.-Geräteplan für 0745 567514 zu Kl. 0745-34

Pneum.-elements-plan for 0745 567514 to cl. 0745-34

DÜRKOPP ADLER AG

9770 745003

Blatt 3 | Blattz. 9

Für diese technische Unterlage behalten wir uns den Urheberschutz gemäß DIN 34, Absatz 2.1 vor.

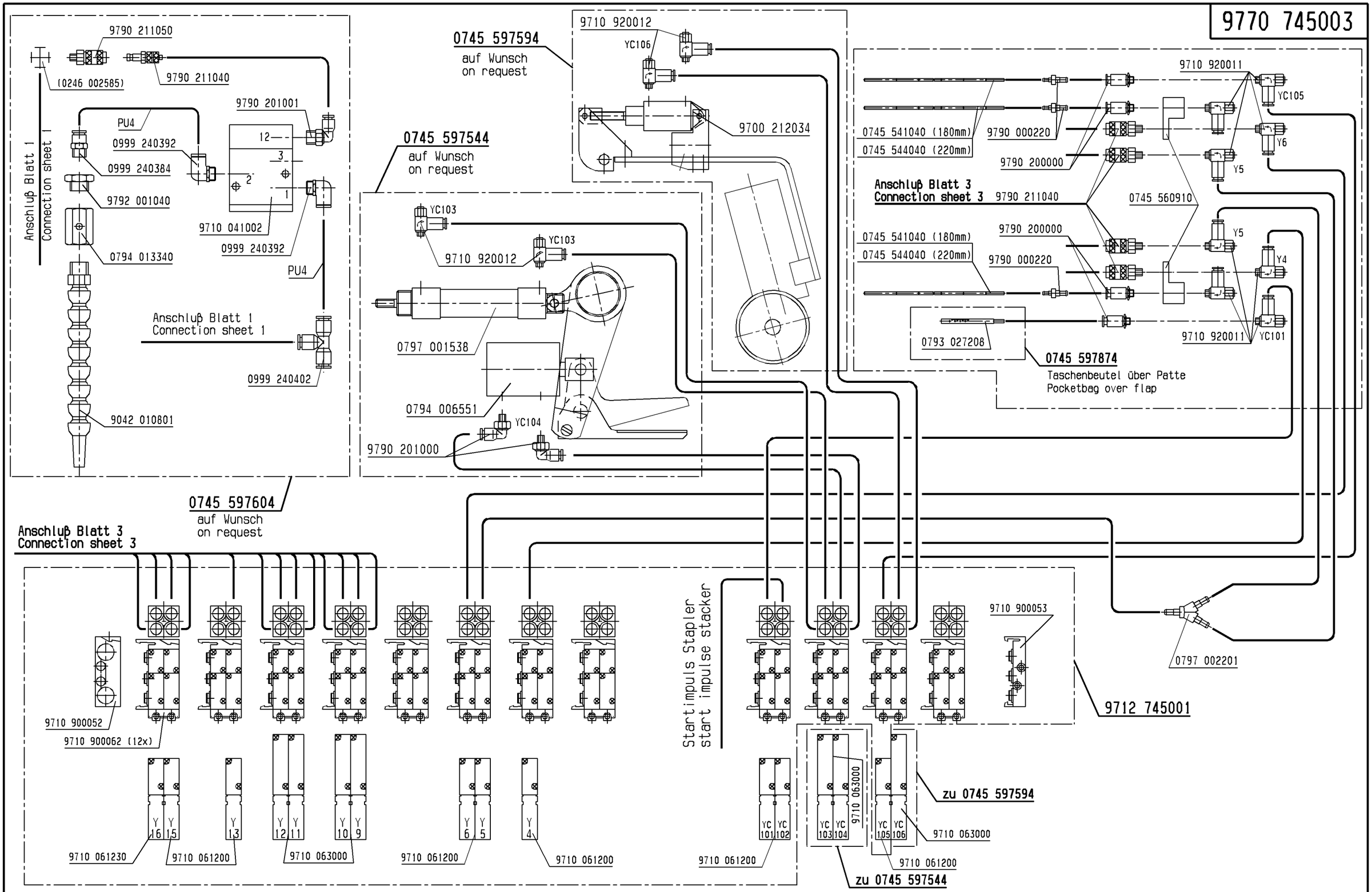

Schlauch Hose	Teile-Nr. (Meterware) Part -no. (yarded-goods)
PU3	9731 005004
PU4	9731 006004

And.	Tag	gez.	gepr.

Tag	01.09.03	gez.	Höltke	gepr.	Diekm.	ges.	Fley

Pneum.-Geräteplan für
0745 567514 zu Kl. 0745-34

Pneum.-elements-plan for
0745 567514 to cl. 0745-34

DÜRKOPP ADLER AG

9770 745003

Blatt 4 | Blattz. 9

Für diese technische Unterlage behalten wir uns den Urheberschutz gemäß DIN 34, Absatz 2.1 vor.

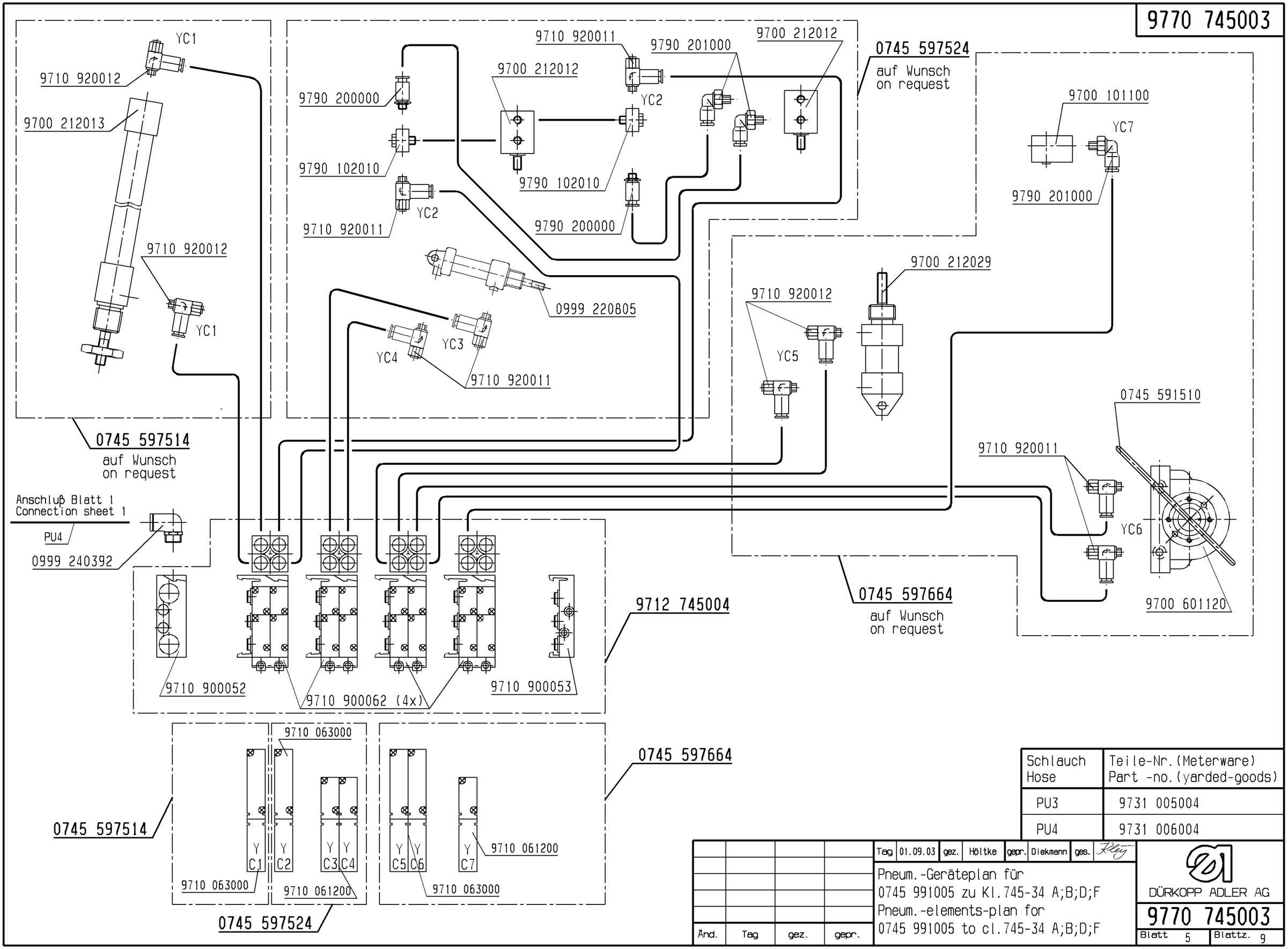

Schlauch Hose	Teile-Nr. (Meterware) Part -no. (yarded-goods)
PU3	9731 005004
PU4	9731 006004

Änd.	Tag	gez.	gepr.

Tag	01.09.03	gez.	Höltke	gepr.	Diekmann	ges.	Kley

Pneum.-Geräteplan für
0745 991005 zu Kl. 745-34 A;B;D;F
Pneum.-elements-plan for
0745 991005 to cl. 745-34 A;B;D;F

DÜRKOPP ADLER AG

9770 745003

Blatt 5 | Blattz. 9

Für diese technische Unterlage behalten wir uns den Urheberschutz gemäß DIN 34, Absatz 2.1 vor.

9770 745003

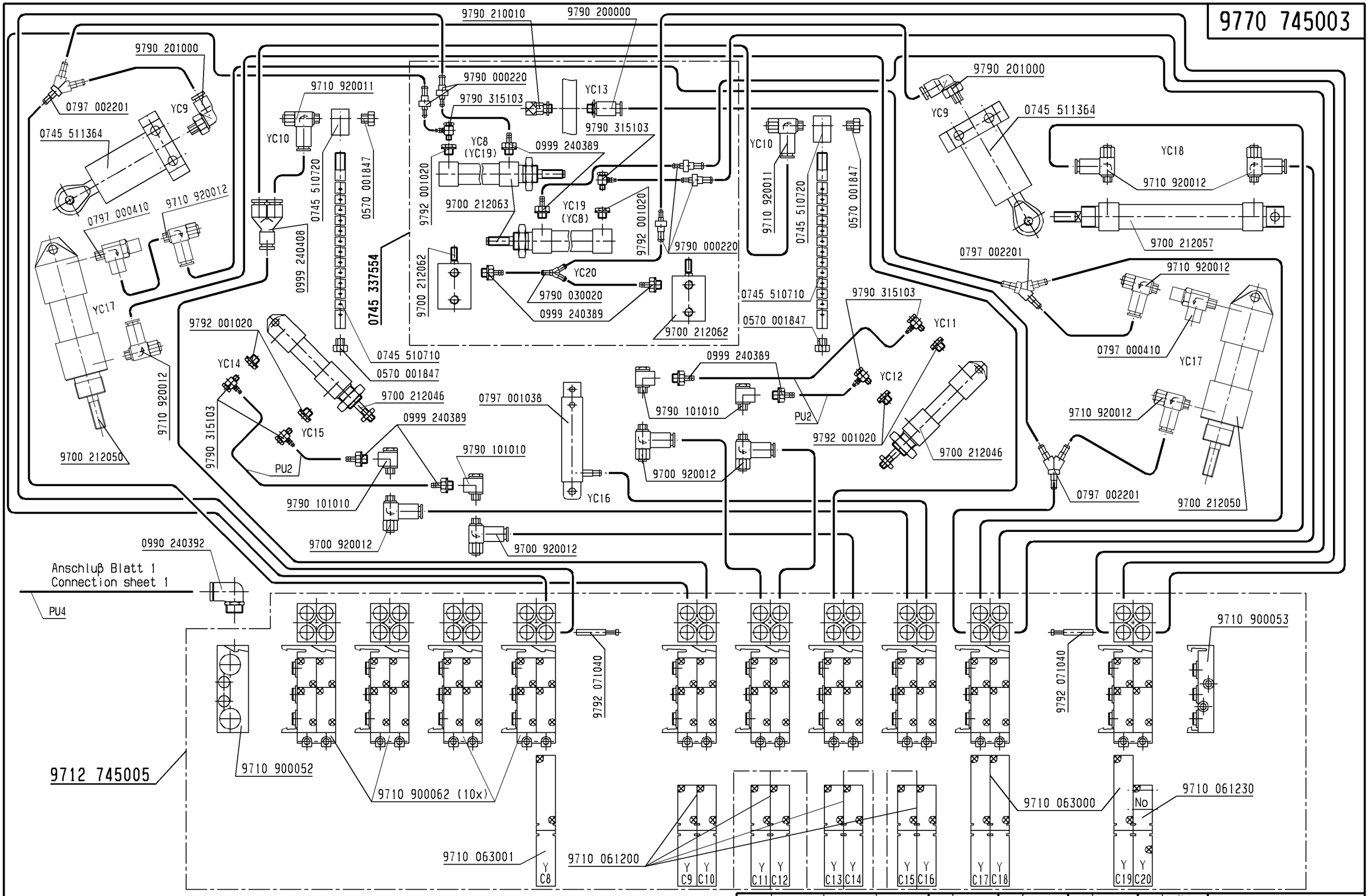

Schlauch Hose	Teile-Nr. (Meterware) Part-No. (Yarded goods)
PU 2	0699 979265
PU 3	9731 005004
PU 4	9731 006004

Änd.	Tag	gez.	gepr.

Tag	01.09.03	gez.	Höltke	gepr.	Diekmann	ges.	Fley

Pneum.-Geräteplan für 0745 517644 zu Kl. 0745-34-B

Pneum.-elements-plan 0745 517644 to cl. 0745-34-B

DÜRKOPP ADLER AG

9770 745003

Blatt 6 | Blattz. 9

Für diese technische Unterlage behalten wir uns den Urheberschutz gemäß DIN 34, Absatz 2.1 vor.

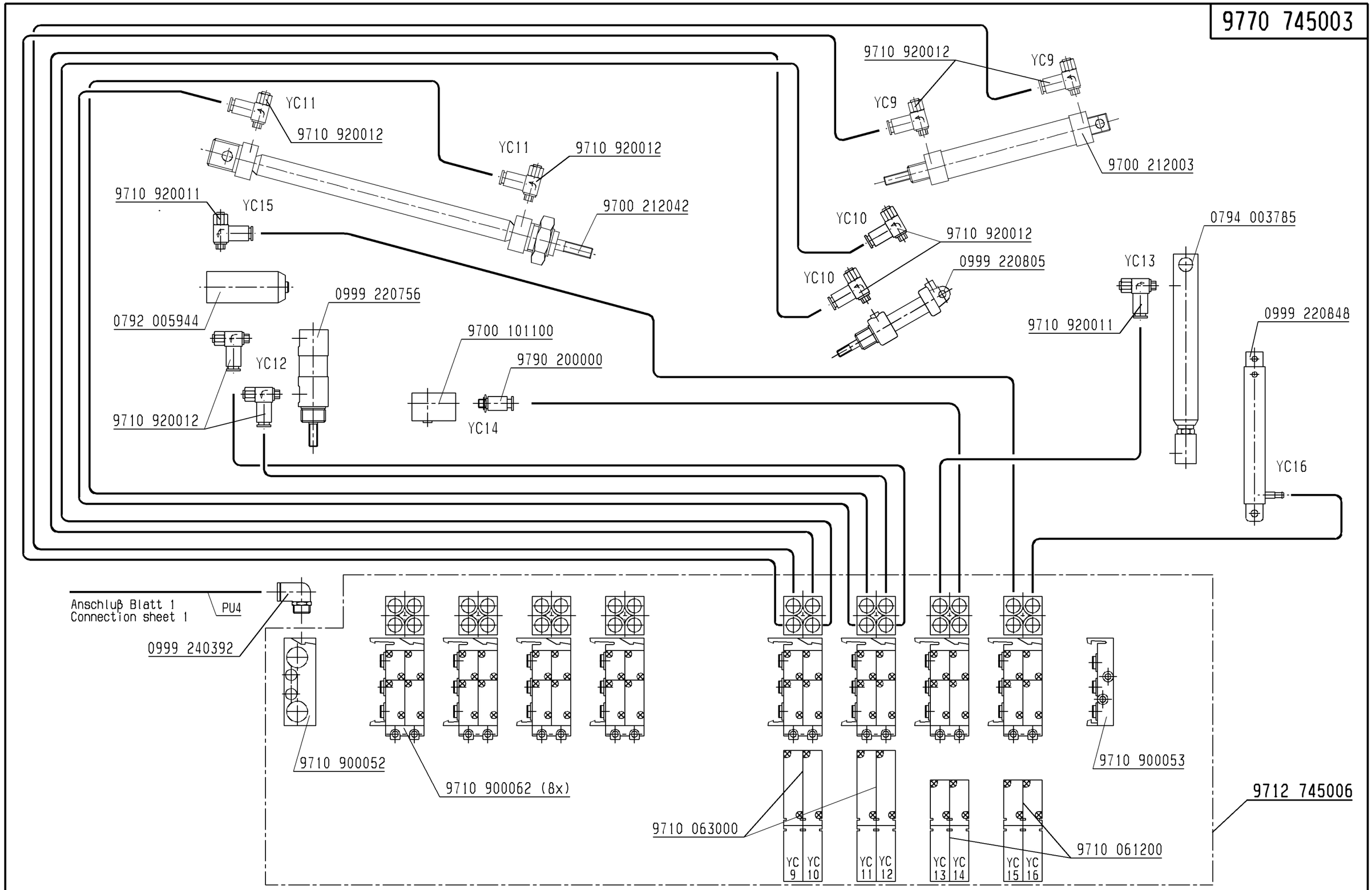

Schlauch Hose	Teile-Nr. (Meterware) Part -no. (yarded-goods)
PU3	9731 005004
PU4	9731 006004

And.	Tag	gez.	gepr.

Tag	01.09.03	gez.	Höltke	gepr.	Diekm.	ges.	Kley

Pneum.-Geräteplan für 0745 517634 zu Kl. 745-34-D

Pneum.-elements-plan for 0745 517634 to cl. 745-34-D

DÜRKOPP ADLER AG

9770 745003

Blatt 7 | Blattz. 9

Für diese technische Unterlage behalten wir uns den Urheberschutz gemäß DIN 34, Absatz 2.1 vor.

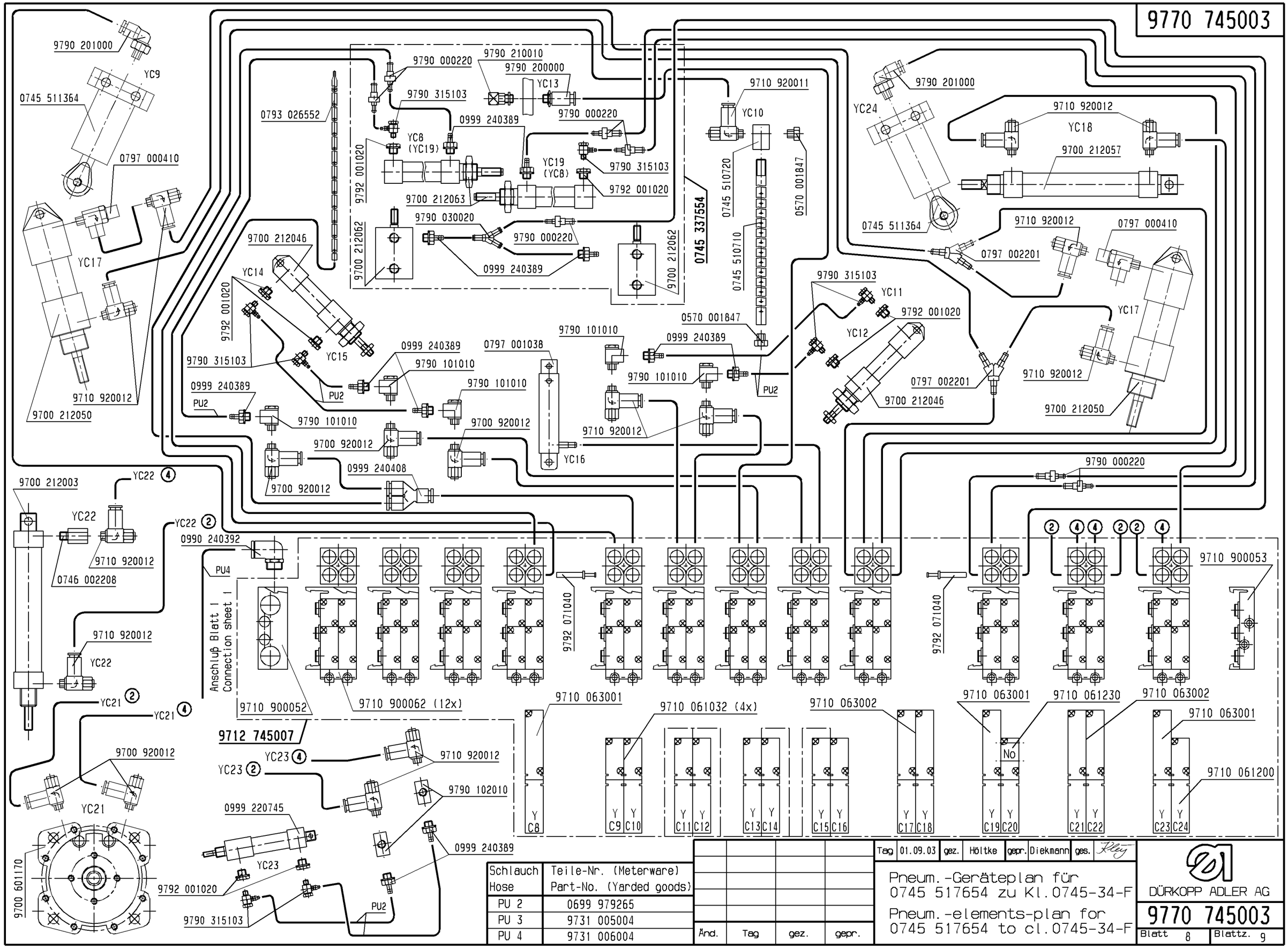

Schlauch Hose	Teile-Nr. (Meterware) Part-No. (Yarded goods)
PU 2	0699 979265
PU 3	9731 005004
PU 4	9731 006004

Änd.	Tag	gez.	gepr.

Tag	01.09.03	gez.	Höltke	gepr.	Diekmann	ges.	Fley

Pneum.-Geräteplan für 0745 517654 zu Kl. 0745-34-F

Pneum.-elements-plan for 0745 517654 to cl. 0745-34-F

DÜRKOPP ADLER AG

9770 745003

Blatt 8 | Blattz. 9

Für diese technische Unterlage behalten wir uns den Urheberschutz gemäß DIN 34, Absatz 2.1 vor.

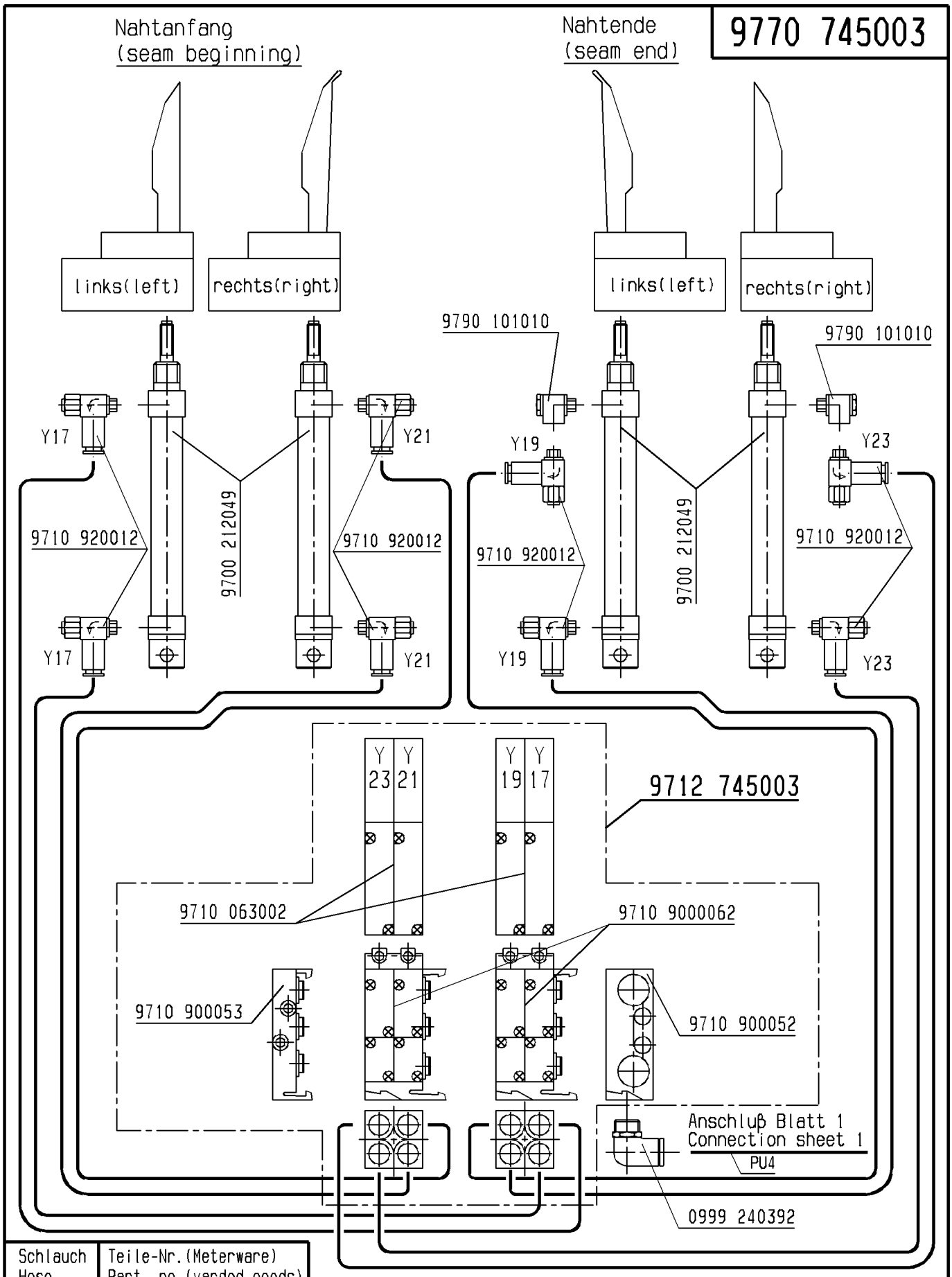

Schlauch Hose	Teile-Nr.(Meterware) Part -no.(yarded-goods)
PU3	9731 005004
PU4	9731 006004

Änd.	Tag	gez.	gepr.

Tag	01.09.03	gez.	Höltke	gepr.	Diekmann	ges.	Kley

Pneum.Geräteplan für
0745 337524 u. 0745 337534 zu Kl.0745-34

Pneum.-elements-plan for
0745 337524 a. 0745 337534 to cl.0745-34

DÜRKOPP ADLER AG

9770 745003

Blatt 9 | Blattz. 9

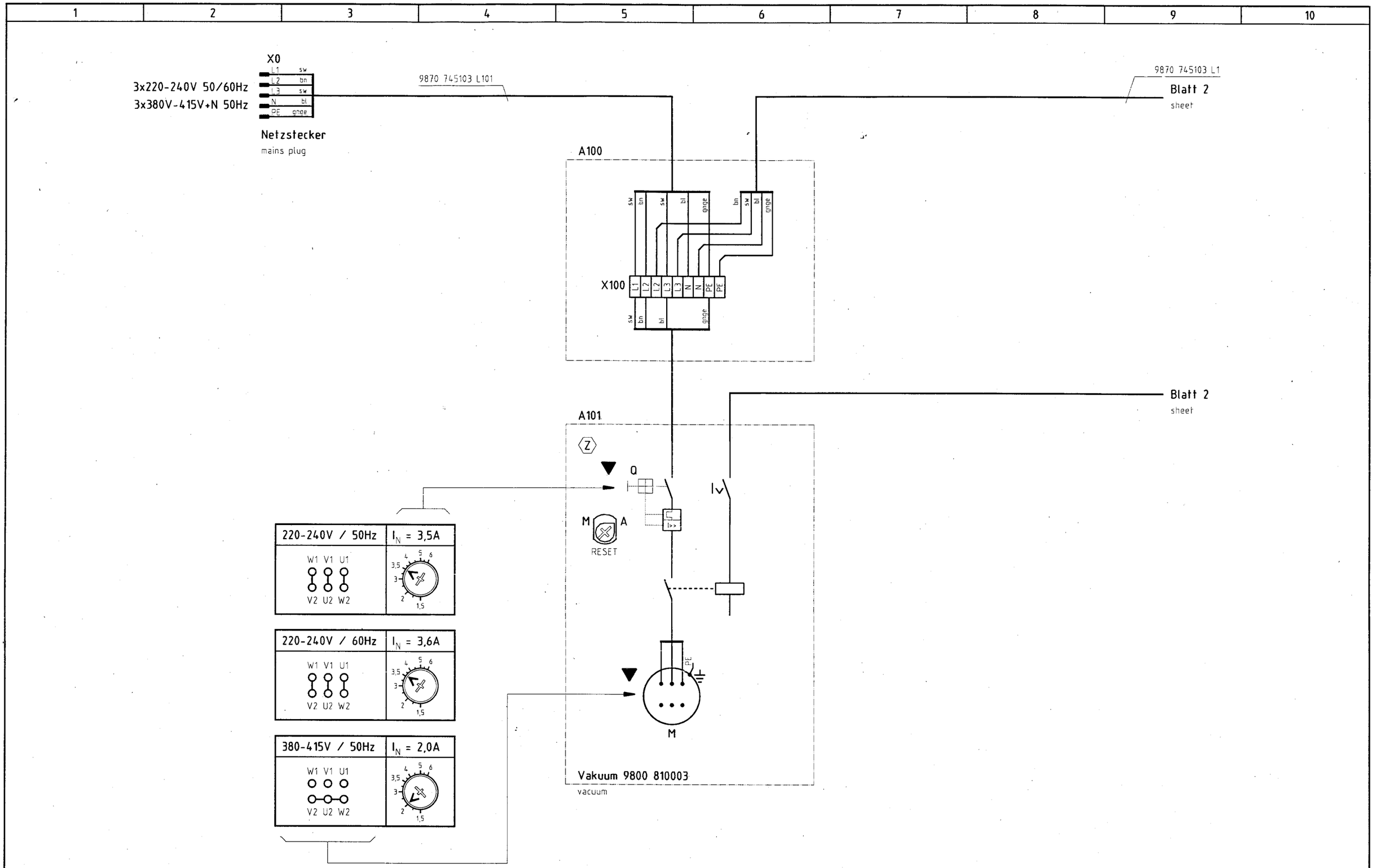

19. Mai 2003

▼ Hinweise für Umschaltung auf andere Netzspannung beachten !
observe the information on changeover to other main voltages !

Ⓩ Zusatzeinrichtung
optional equipment

c				Datum	30.09.99
b	05.0	07.05.03	Ba	Bearb.	Ba
a	04.0	12.02.02	Hd	Gepr.	
	Änderung	Datum	Name	Norm	

DÜRKOPP ADLER AG Bielefeld

Teilefamilie

Freigabe 0036 / 03

745-34
Zuleitung, Vakuum
lead, vacuum

Bauschaltplan
9870 745100 B

Blatt 1/26

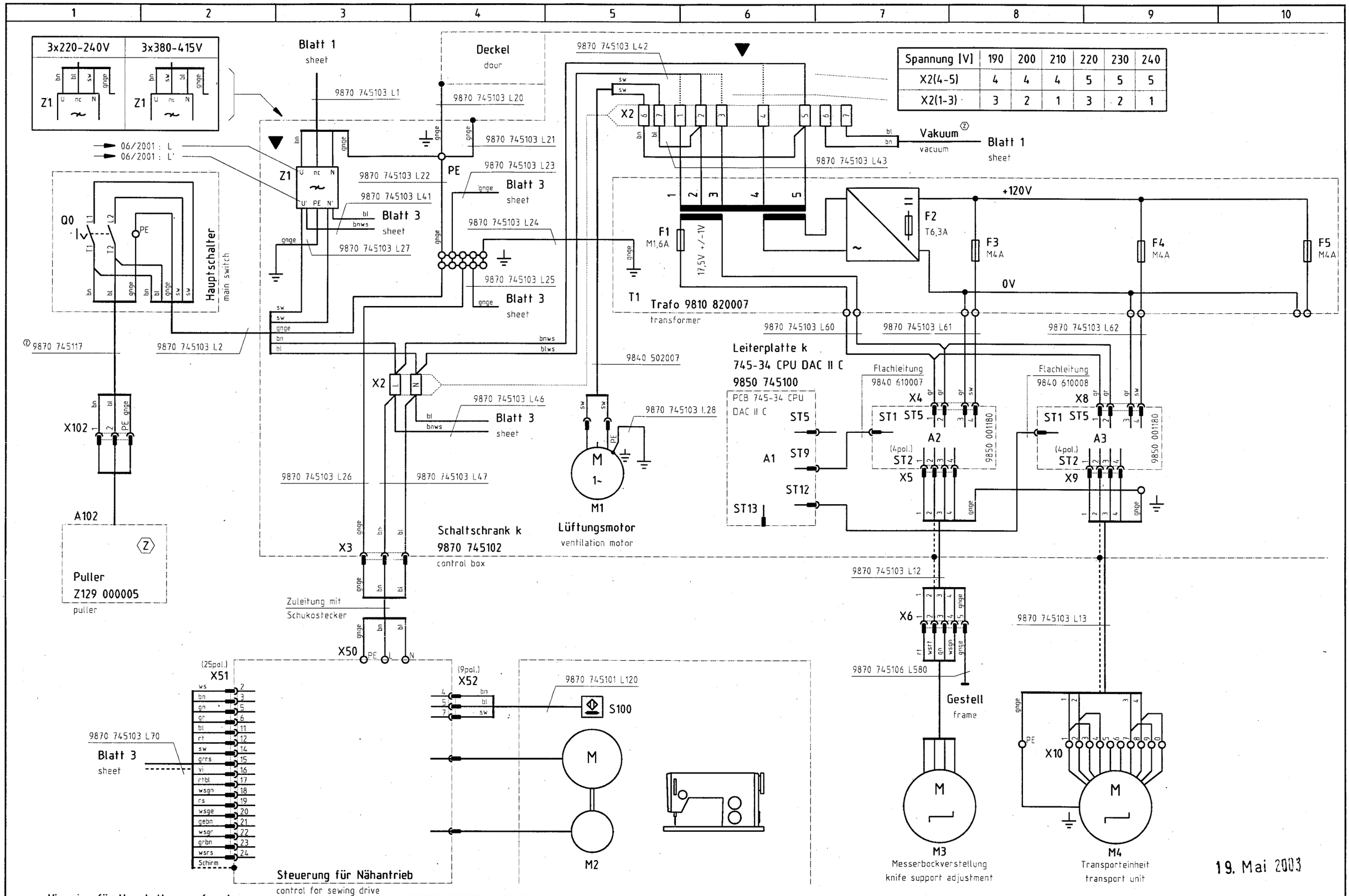

Spannung [V]	190	200	210	220	230	240
X2(4-5)	4	4	4	5	5	5
X2(1-3)	3	2	1	3	2	1

▼ **Hinweise für Umschaltung auf andere Netzspannung beachten !**
observe the information on changeover to other main voltages !

Ⓩ **Zusatzeinrichtung**
optional equipment

c				Datum	30.09.99	
b	05.0	07.05.03	Ba	Bearb.	Ba	
a	04.0	12.02.02	Hd	Gepr.		
	Änderung	Datum	Name	Norm		

DÜRKOPP ADLER AG
Bielefeld

Teilefamilie

Freigabe 0036 / 03

745-34
Schaltschrank, Nähantrieb, Schrittmotore
control box, sewing drive, stepping motors

Bauschaltplan
9870 745100 B

Blatt 2/26

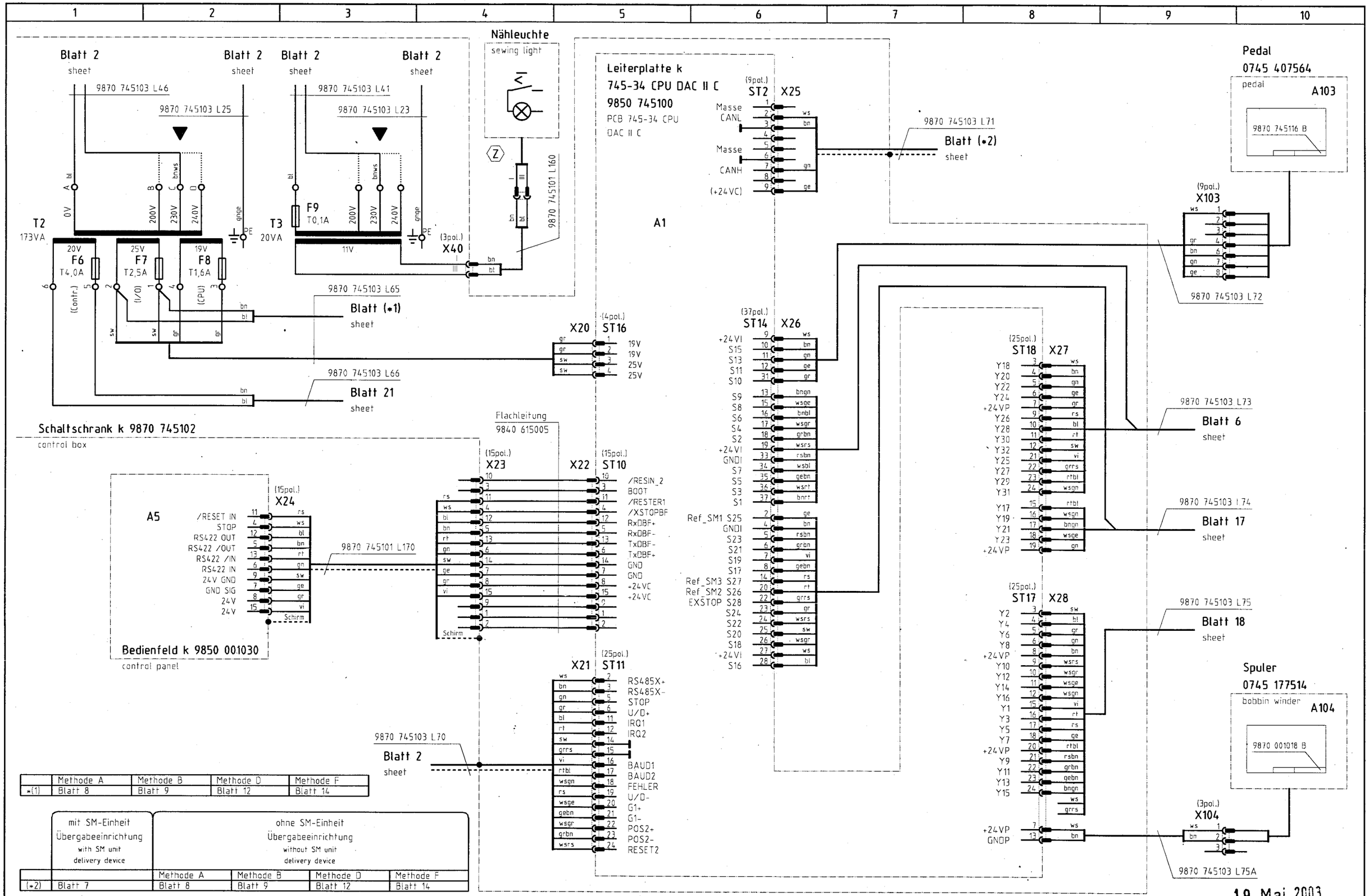

	Methode A	Methode B	Methode D	Methode F
*(1)	Blatt 8	Blatt 9	Blatt 12	Blatt 14

	mit SM-Einheit Übergabeeinrichtung with SM unit delivery device	ohne SM-Einheit Übergabeeinrichtung without SM unit delivery device			
		Methode A	Methode B	Methode D	Methode F
(*2)	Blatt 7	Blatt 8	Blatt 9	Blatt 12	Blatt 14

▼ **Hinweise für Umschaltung auf andere Netzspannung beachten !**
observe the information on changeover to other main voltages !

(Z) **Zusatzeinrichtung**
optional equipment

c				Datum	30.09.99
b	05.0	07.05.03	Ba	Bearb.	Ba
a	04.0	12.02.02	Hd	Gepr.	
	Änderung	Datum	Name	Norm	

DÜRKOPP ADLER AG Bielefeld

Teilefamilie

Freigabe 0036 / 03

745-34
CPU, Bedienfeld
CPU, control panel

Bauschaltplan
9870 745100 B

Blatt 3/26

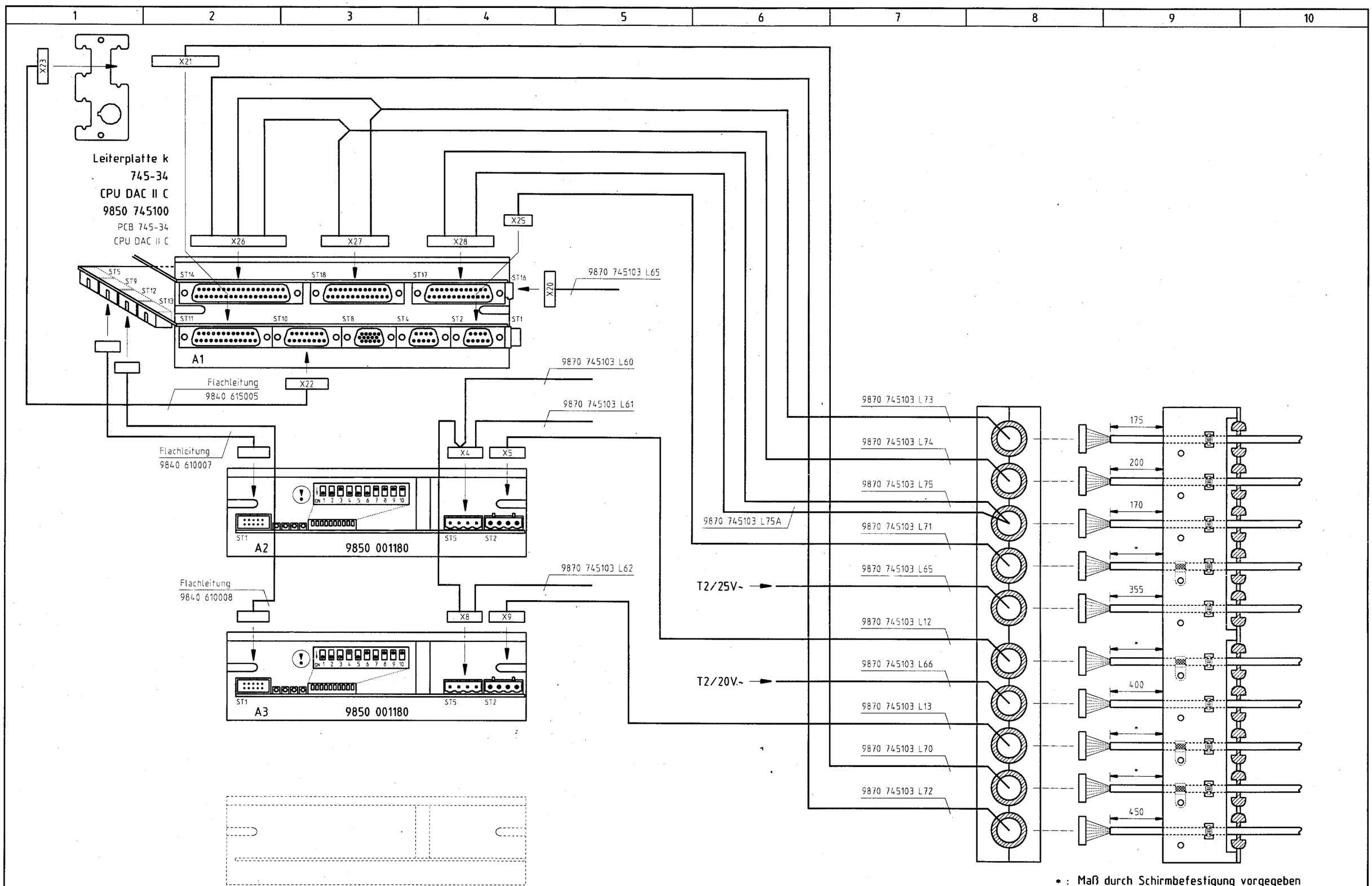

* : Maß durch Schirmbefestigung vorgegeben
Size depends on the shield attachment

19. Mai 2003

(!) **Konfiguration beachten !**
observe the configuration !

c				Datum	30.09.99
b	05.0	07.05.03	Ba	Bearb.	Ba
a	04.0	12.02.02	Hd	Gepr.	
	Änderung	Datum	Name	Norm	

DÜRKOPP ADLER AG
Bielefeld

Teilefamilie

Freigabe
0036 / 03

745-34
Steuerung, Anschlußplan
control, connection diagram

Bauschaltplan
9870 745100 B

Blatt
4 / 26

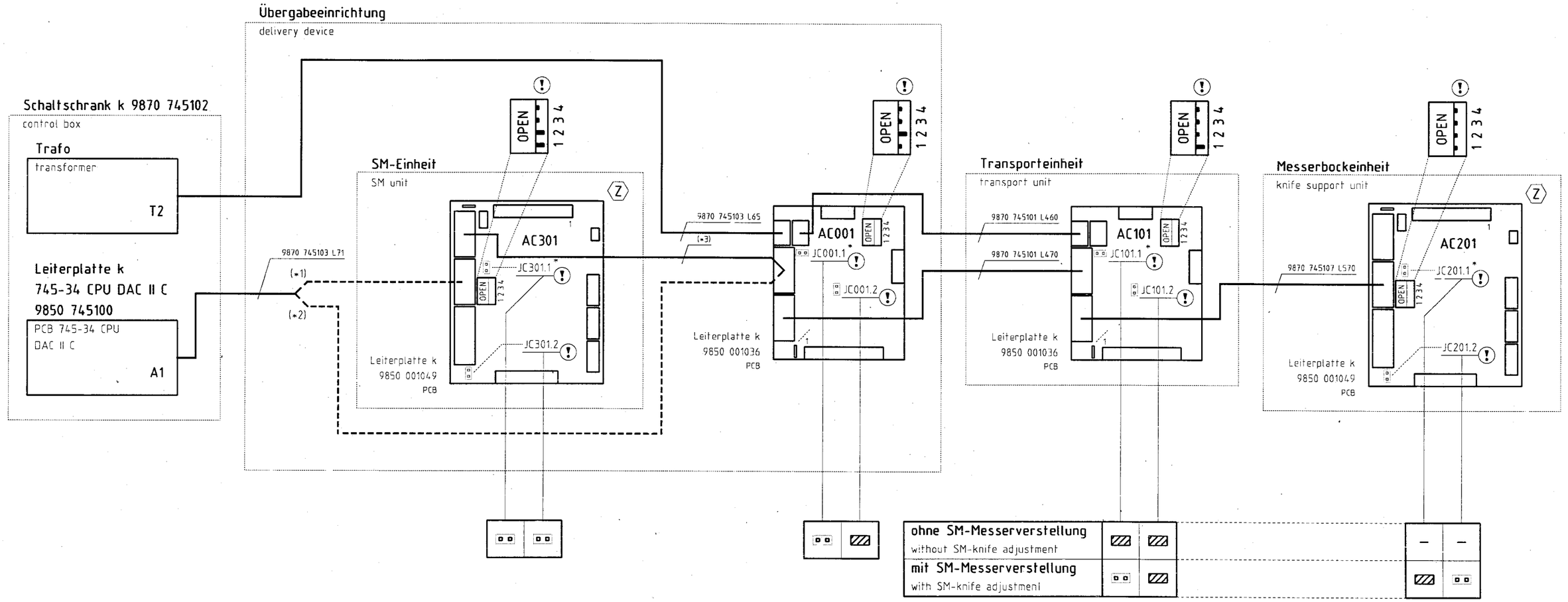

(*1) : **mit SM-Einheit Übergabeeinrichtung**
with SM unit delivery device

(*2) : **ohne SM-Einheit Übergabeeinrichtung**
without SM unit delivery device

19. Mai 2003

(*3)	→ 05/2003	9870 745118 L371
	06/2003 →	9870 745120 L371

* : **BUS-Terminierung**
BUS-termination

(!) **Konfiguration beachten !**
observe the configuration !

(Z) **Zusatzeinrichtung**
optional equipment

c				Datum	30.09.99
b	05.0	07.05.03	Ba	Bearb.	Ba
a	04.0	12.02.02	Hd	Gepr.	
	Änderung	Datum	Name	Norm	

DÜRKOPP ADLER AG
Bielefeld

Teilefamilie

Freigabe 0036 / 03

745-34
DIP-Schalter- und Jumper-Einstellungen CAN
DIP switch and jumper settings CAN

Bauschaltplan
9870 745100 B

Blatt 5/26

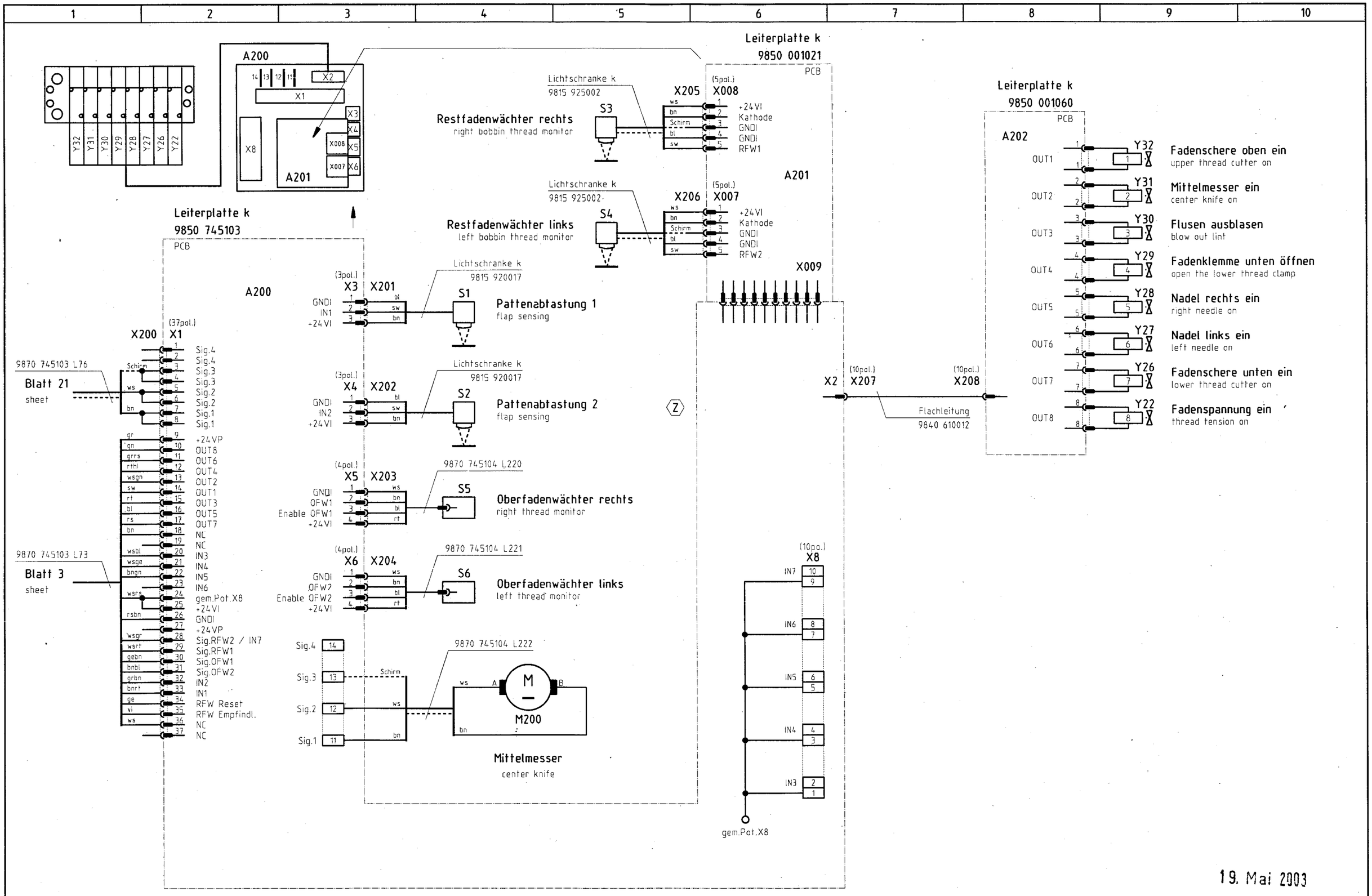

19. Mai 2003

Z Zusatzeinrichtung
optional equipment

c				Datum	30.09.99
b	05.0	07.05.03	Ba	Bearb.	Ba
a	04.0	12.02.02	Hd	Gepr.	
	Änderung	Datum	Name	Norm	

DÜRKOPP ADLER AG
Bielefeld

Teilefamilie

Freigabe 0036 / 03

745-34
Ein-/Ausgänge Nähkopf, Mittelmesser
input/output sewing head, center knife

Bauschaltplan
9870 745100 B

Blatt 6/26

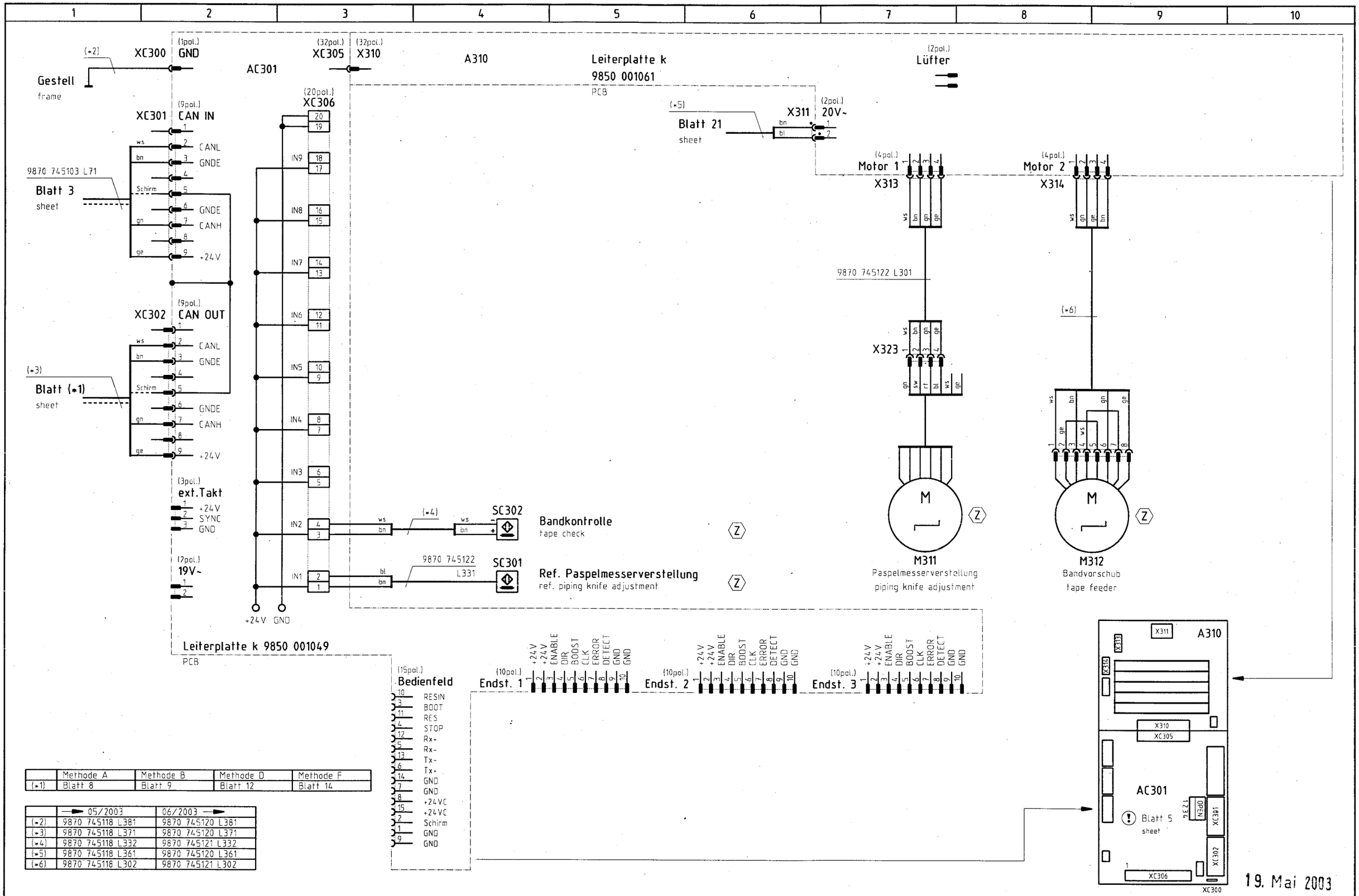

	Methode A	Methode B	Methode D	Methode F
(*1)	Blatt 8	Blatt 9	Blatt 12	Blatt 14

	05/2003	06/2003
(*2)	9870 745118 L381	9870 745120 L381
(*3)	9870 745118 L371	9870 745120 L371
(*4)	9870 745118 L332	9870 745121 L332
(*5)	9870 745118 L361	9870 745120 L361
(*6)	9870 745118 L302	9870 745121 L302

19. Mai 2003

(!) Konfiguration beachten !
observe the configuration !

(Z) Zusatzeinrichtung
optional equipment

c				Datum	09.05.01
b	05.0	07.05.03	Ba	Bearb.	Ba
a	04.0	12.02.02	Hd	Gepr.	
	Änderung	Datum	Name	Norm	

DÜRKOPP ADLER AG
Bielefeld

Teilefamilie

Freigabe 0036 / 03

745-34
SM-Einheit Übergabeeinrichtung
SM unit delivery device

(Z)

Bauschaltplan
9870 745100 B

Blatt 7/26

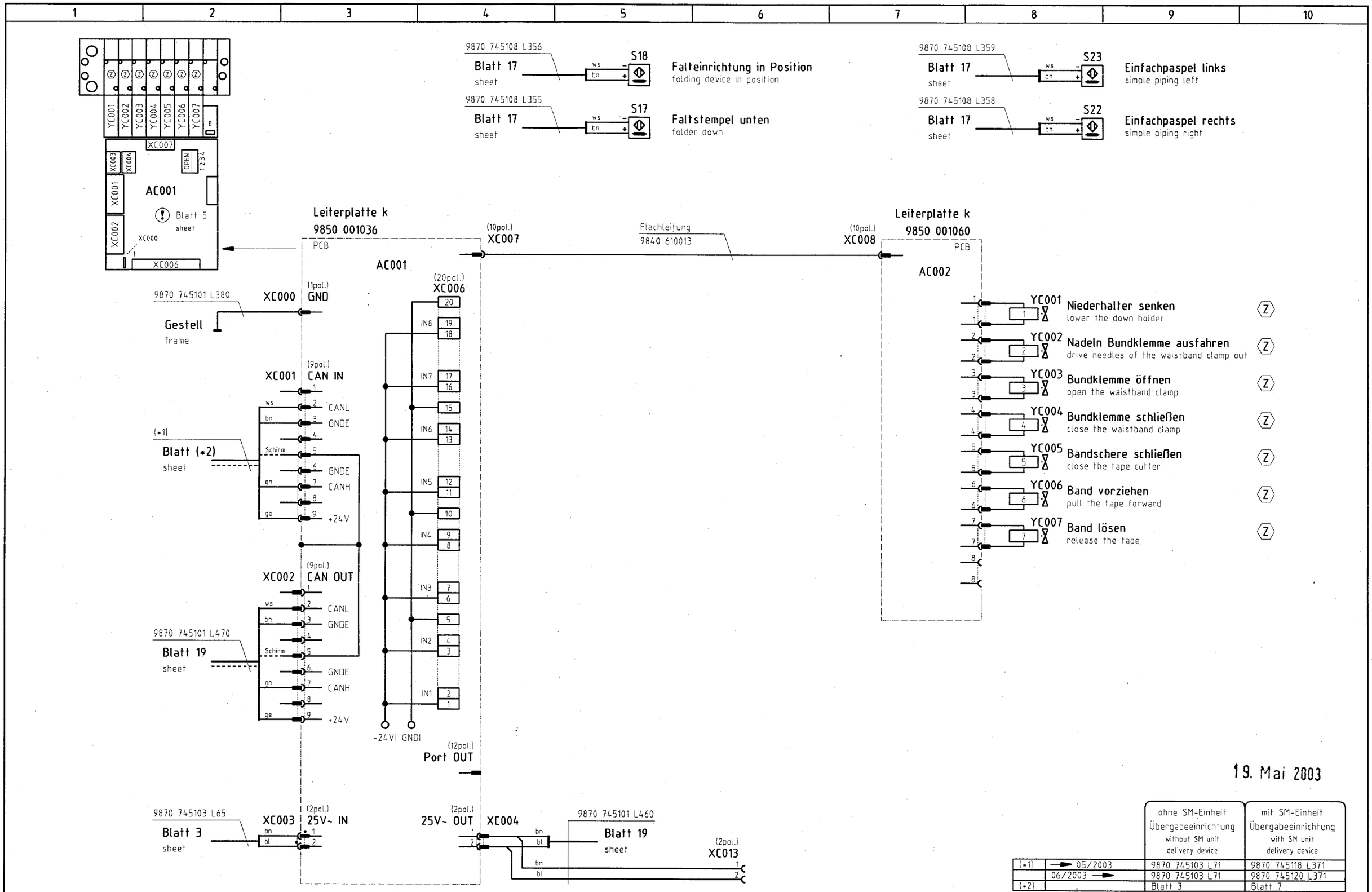

19. Mai 2003

		ohne SM-Einheit Übergabeeinrichtung without SM unit delivery device	mit SM-Einheit Übergabeeinrichtung with SM unit delivery device
(*1)	→ 05/2003	9870 745103 L71	9870 745118 L371
	06/2003 →	9870 745103 L71	9870 745120 L371
(*2)		Blatt 3	Blatt 7

Konfiguration beachten !
observe the configuration !

Zusatzeinrichtung
optional equipment

c				Datum	30.09.99
b	05.0	07.05.03	Ba	Bearb.	Ba
a	04.0	12.02.02	Hd	Gepr.	
	Änderung	Datum	Name	Norm	

DÜRKOPP ADLER AG Bielefeld

Teilefamilie

Freigabe 0036 / 03

745-34 (Methode A)
Ein-/Ausgänge Übergabeeinrichtung
input/output delivery device

Bauschaltplan

9870 745100 B

Blatt 8/26

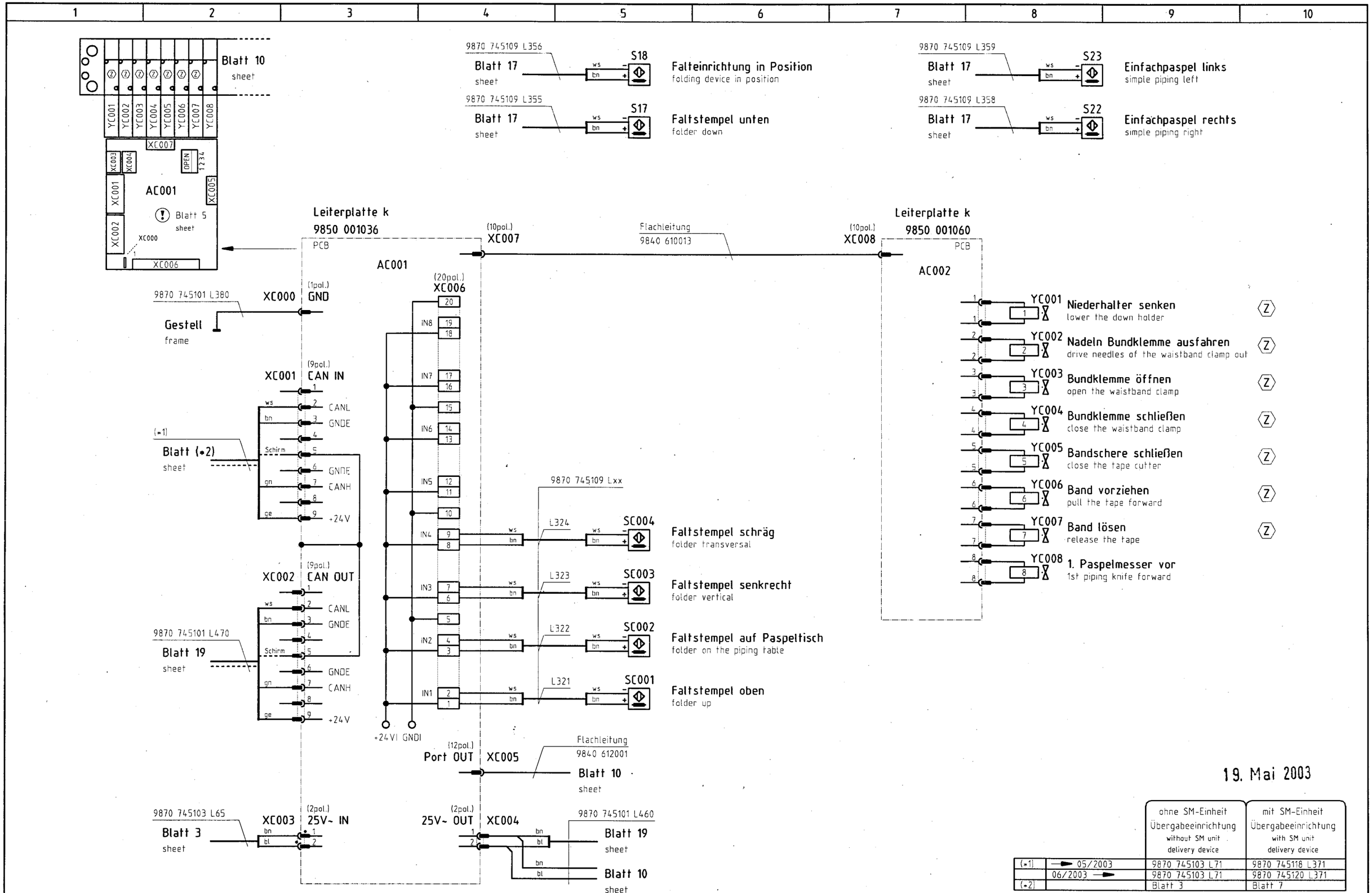

19. Mai 2003

		ohne SM-Einheit Übergabeeinrichtung without SM unit delivery device	mit SM-Einheit Übergabeeinrichtung with SM unit delivery device
(*1)	→ 05/2003	9870 745103 L71	9870 745118 L371
	06/2003 →	9870 745103 L71	9870 745120 L371
(*2)		Blatt 3	Blatt 7

Konfiguration beachten !
observe the configuration !

Zusatzeinrichtung
optional equipment

c				Datum	30.09.99
b	05.0	07.05.03	Ba	Bearb.	Ba
a	04.0	12.02.02	Hd	Gepr.	
	Änderung	Datum	Name	Norm	

DÜRKOPP ADLER AG
Bielefeld

Teilefamilie

Freigabe
0036 / 03

745-34 (Methode B)
Ein-/Ausgänge Übergabeeinrichtung
input/output delivery device

Bauschaltplan
9870 745100 B

Blatt
9/26

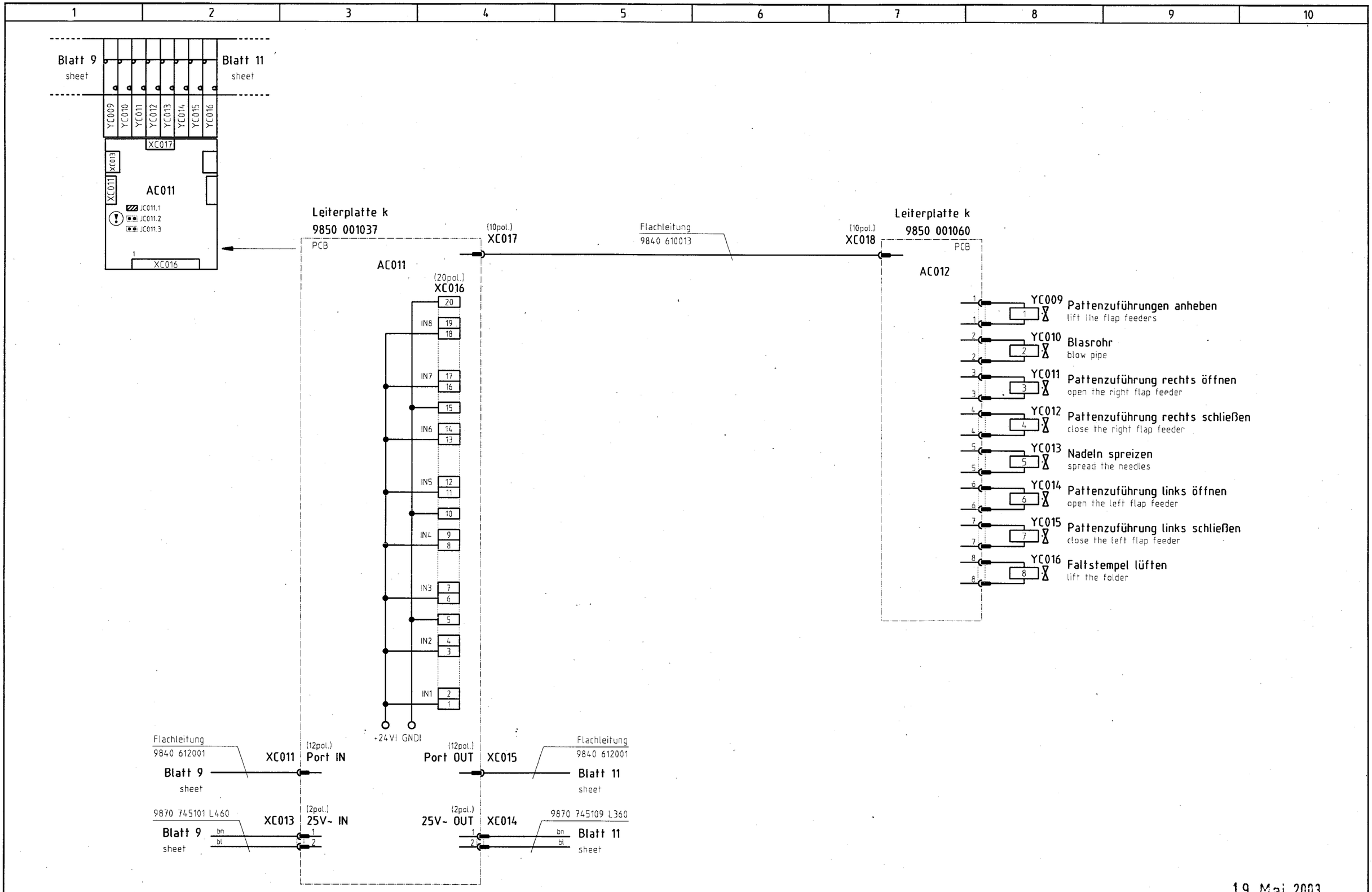

19. Mai 2003

Konfiguration beachten !
observe the configuration !

c				Datum	30.09.99
b	05.0	07.05.03	Ba	Bearb.	Ba
a	04.0	12.02.02	Hd	Gepr.	
	Änderung	Datum	Name	Norm	

DÜRKOPP ADLER AG Bielefeld

Teilefamilie

Freigabe 0036 / 03

745-34 (Methode B)
Ein-/Ausgänge Übergabeeinrichtung
input/output delivery device

Bauschaltplan
9870 745100 B

Blatt 10 / 26

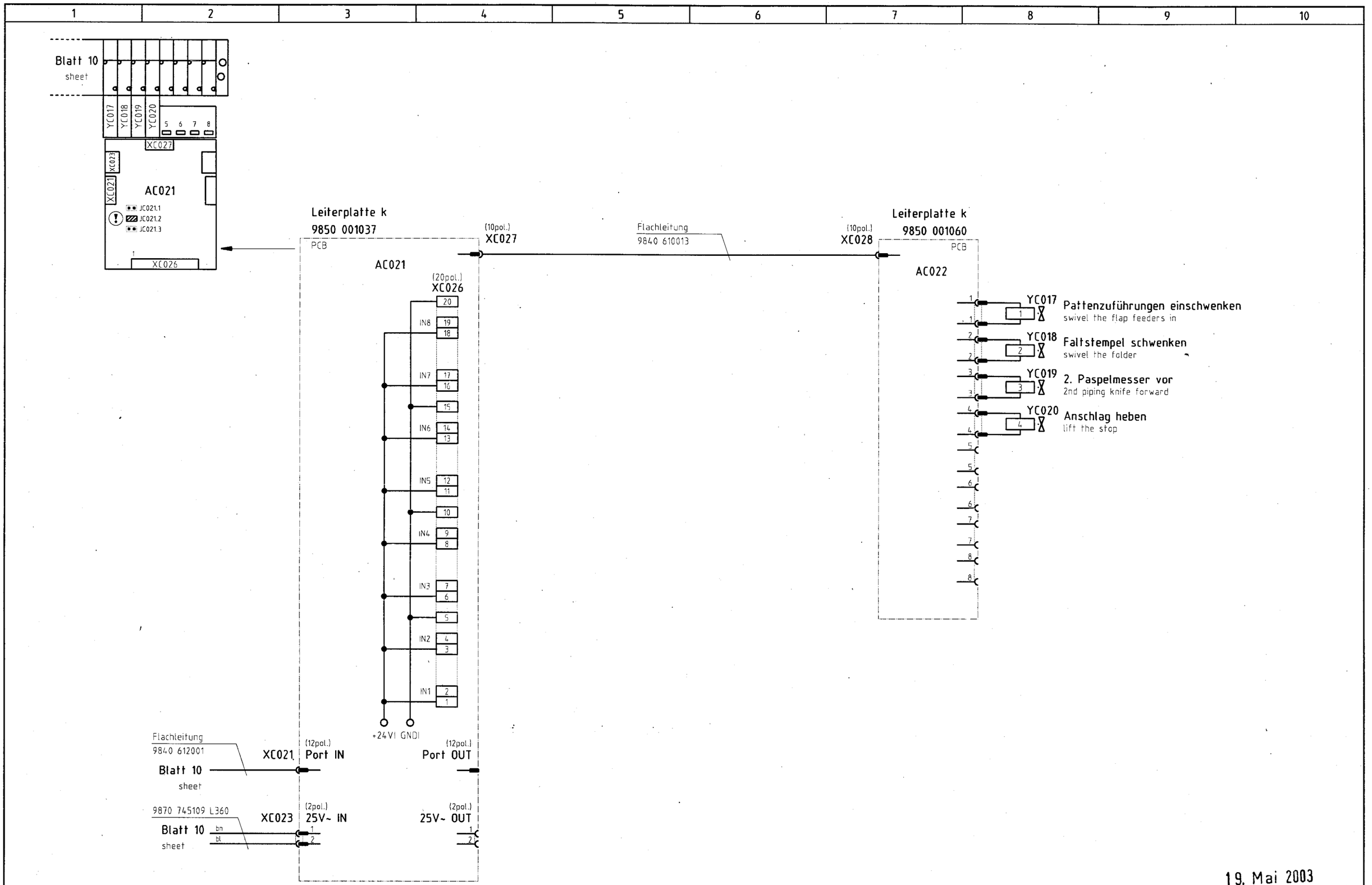

19. Mai 2003

Konfiguration beachten !
observe the configuration !

c				Datum	30.09.99
b	05.0	07.05.03	Ba	Bearb.	Ba
a	04.0	12.02.02	Hd	Gepr.	
	Änderung	Datum	Name	Norm	

DÜRKOPP ADLER AG Bielefeld

Teilefamilie

Freigabe 0036 / 03

745-34 (Methode B)
Ein-/Ausgänge Übergabeeinrichtung
input/output delivery device

Bauschaltplan
9870 745100 B

Blatt 11/26

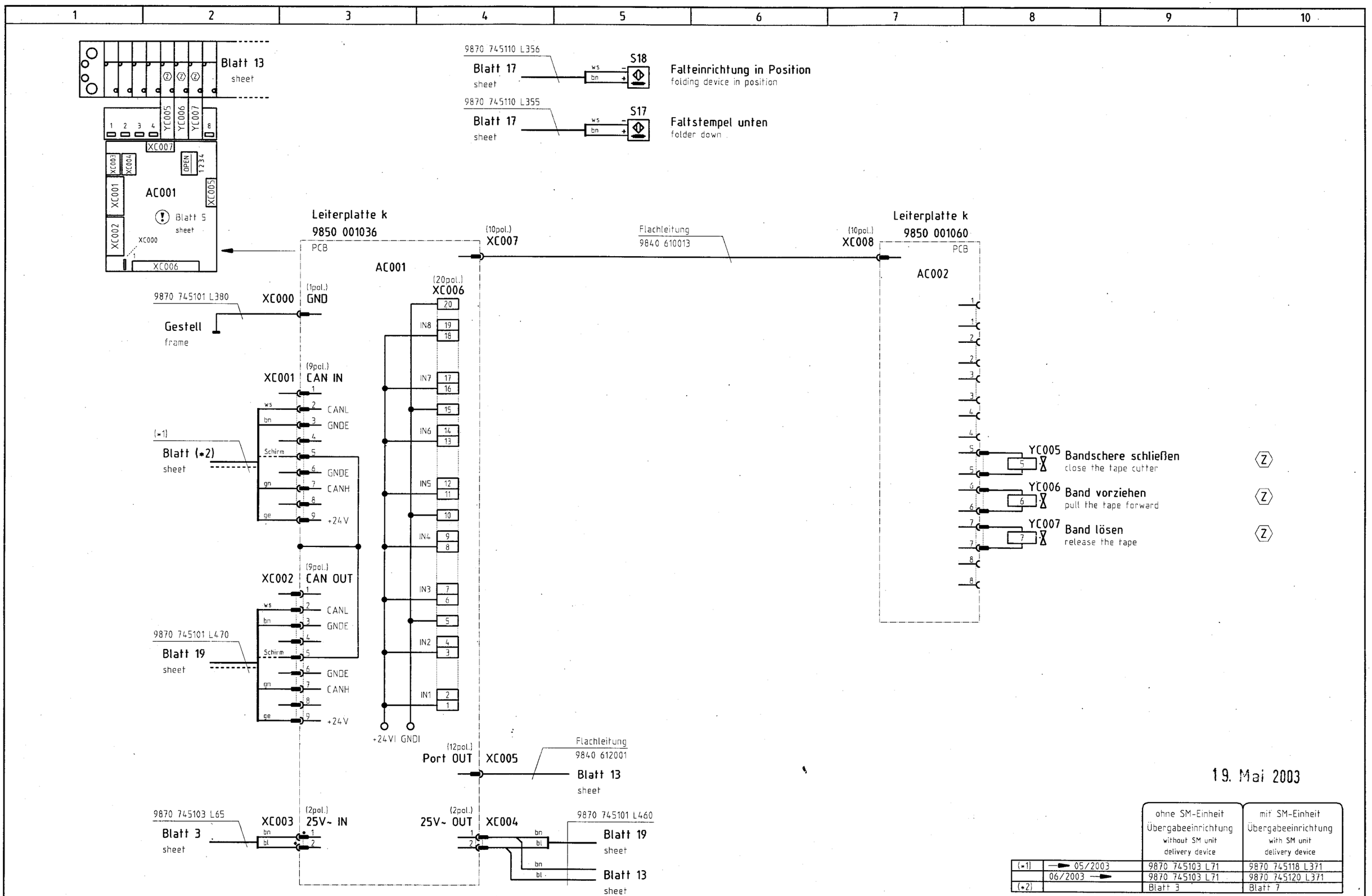

19. Mai 2003

		ohne SM-Einheit Übergabeeinrichtung without SM unit delivery device	mit SM-Einheit Übergabeeinrichtung with SM unit delivery device
(*1)	→ 05/2003	9870 745103 L71	9870 745118 L371
	06/2003 →	9870 745103 L71	9870 745120 L371
(*2)		Blatt 3	Blatt 7

Konfiguration beachten !
observe the configuration !

Zusatzeinrichtung
optional equipment

c				Datum	30.09.99
b	05.0	07.05.03	Ba	Bearb.	Ba
a	04.0	12.02.02	Hd	Gepr.	
	Änderung	Datum	Name	Norm	

DÜRKOPP ADLER AG Bielefeld

Teilefamilie

Freigabe 0036 / 03

745-34 (Methode D)
Ein-/Ausgänge Übergabeeinrichtung
input/output delivery device

Bauschaltplan
9870 745100 B

Blatt 12 / 26

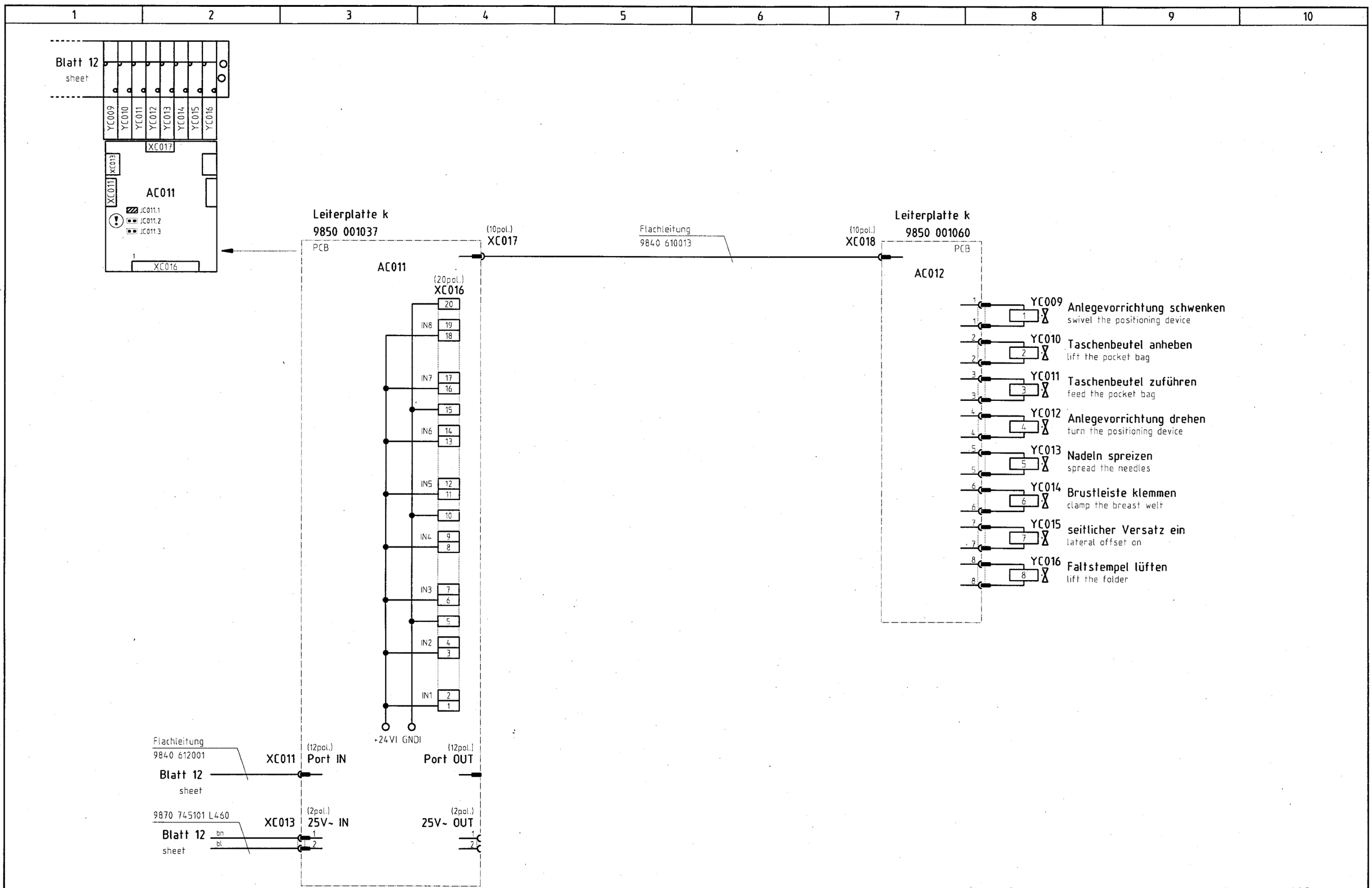

19. Mai 2003

Konfiguration beachten !
observe the configuration !

c				Datum	30.09.99
b	05.0	07.05.03	Ba	Bearb.	Ba
a	04.0	12.02.02	Hd	Gepr.	
	Änderung	Datum	Name	Norm	

DÜRKOPP ADLER AG Bielefeld

Teilefamilie

Freigabe 0036 / 03

745-34 (Methode D)
Ein-/Ausgänge Übergabeeinrichtung
input/output delivery device

Bauschaltplan
9870 745100 B

Blatt 13/26

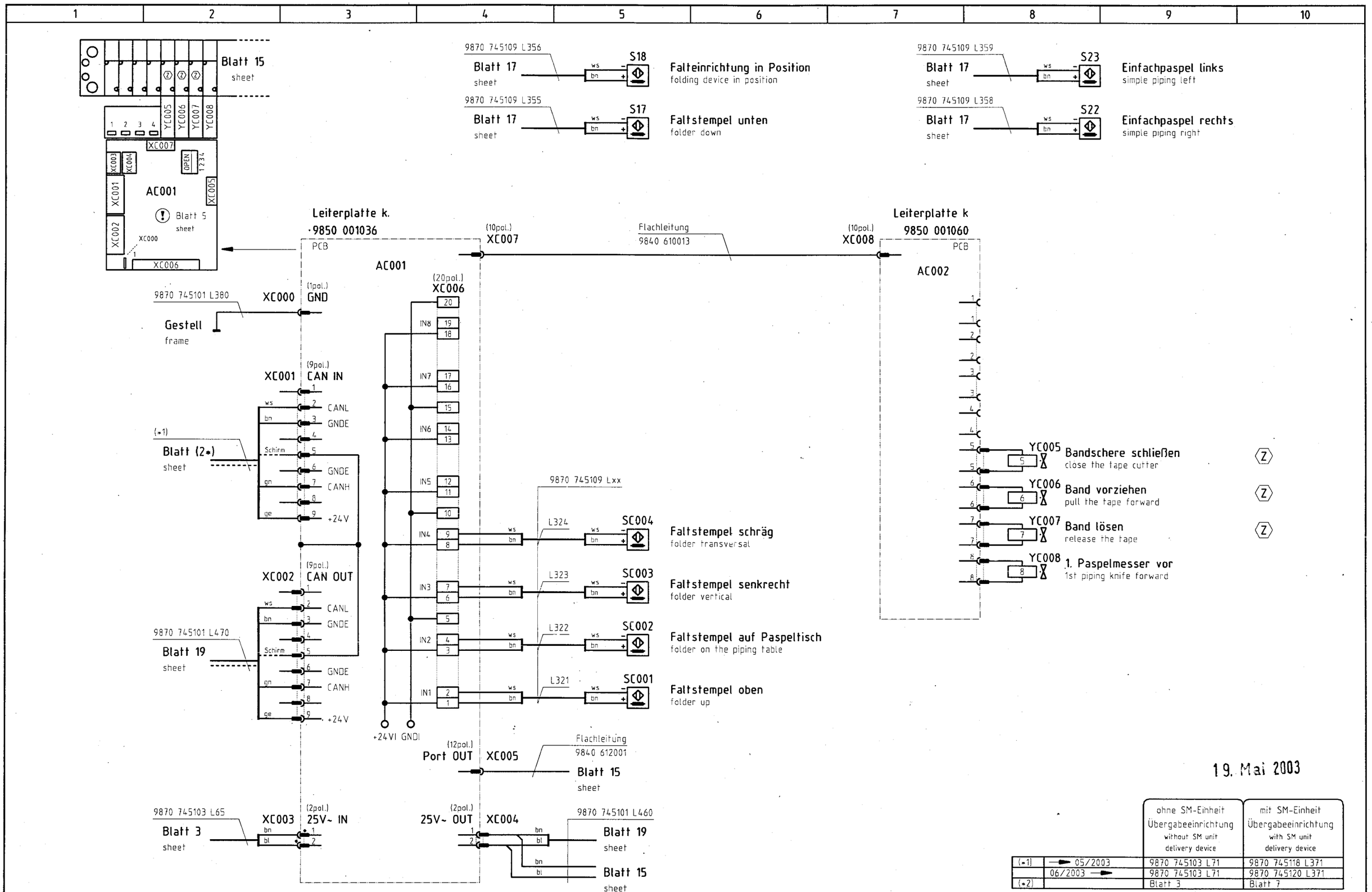

19. Mai 2003

		ohne SM-Einheit Übergabeeinrichtung without SM unit delivery device	mit SM-Einheit Übergabeeinrichtung with SM unit delivery device
(*1)	→ 05/2003	9870 745103 L71	9870 745118 L371
	06/2003 →	9870 745103 L71	9870 745120 L371
(*2)		Blatt 3	Blatt 7

! **Konfiguration beachten !**
observe the configuration !

Z **Zusatzeinrichtung**
optional equipment

c				Datum	30.09.99
b	05.0	07.05.03	Ba	Bearb.	Ba
a	04.0	12.02.02	Hd	Gepr.	
	Änderung	Datum	Name	Norm	

DÜRKOPP ADLER AG Bielefeld

Teilefamilie

Freigabe 0036 / 03

745-34 (Methode F)
Ein-/Ausgänge Übergabeeinrichtung
input/output delivery device

Bauschaltplan
9870 745100 B

Blatt 14 / 26

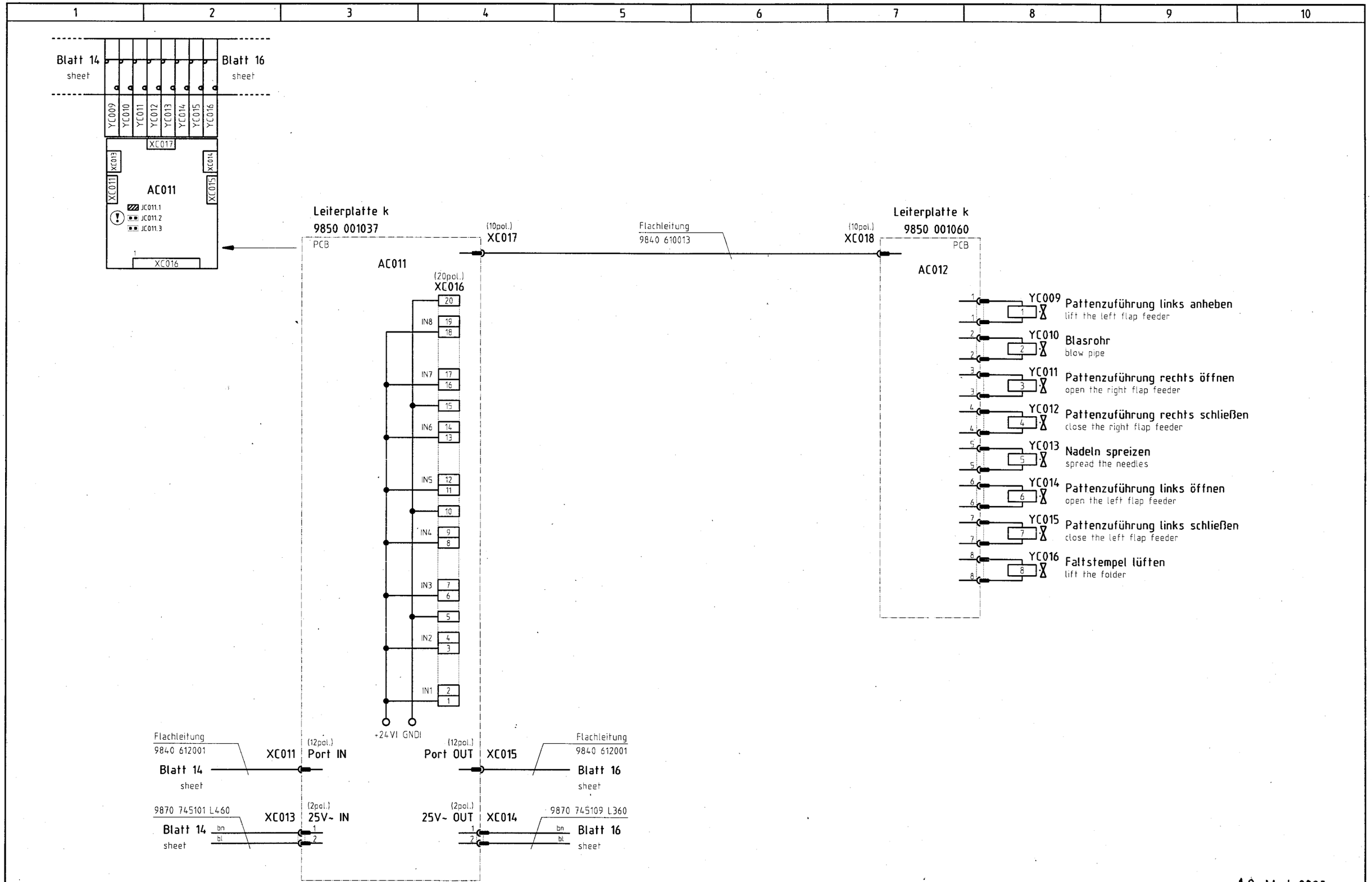

19. Mai 2003

Konfiguration beachten !
observe the configuration !

c				Datum	30.09.99
b	05.0	07.05.03	Ba	Bearb.	Ba
a	04.0	12.02.02	Hd	Gepr.	
	Änderung	Datum	Name	Norm	

DÜRKOPP ADLER AG Bielefeld

Teilefamilie

Freigabe 0036 / 03

745-34 (Methode F)
Ein-/Ausgänge Übergabeeinrichtung
input/output delivery device

Bauschaltplan
9870 745100 B

Blatt 15/26

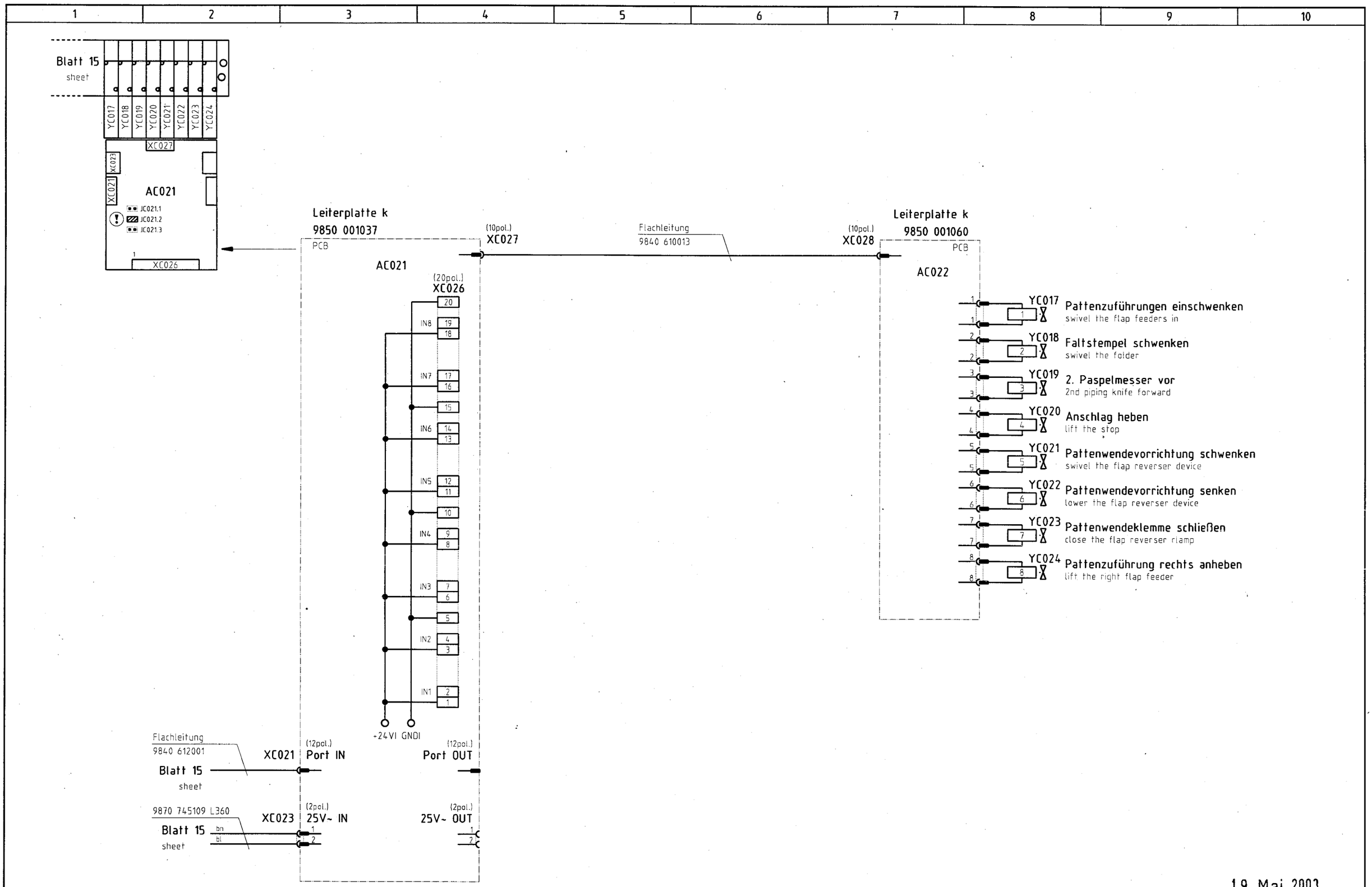

19. Mai 2003

Konfiguration beachten !
observe the configuration !

c				Datum	30.09.99
b	05.0	07.05.03	Ba	Bearb.	Ba
a	04.0	12.02.02	Hd	Gepr.	
	Änderung	Datum	Name	Norm	

DÜRKOPP ADLER AG Bielefeld

Teilefamilie

Freigabe 0036 / 03

745-34 (Methode F)
Ein-/Ausgänge Übergabeeinrichtung
input/output delivery device

Bauschaltplan
9870 745100 B

Blatt 16/26

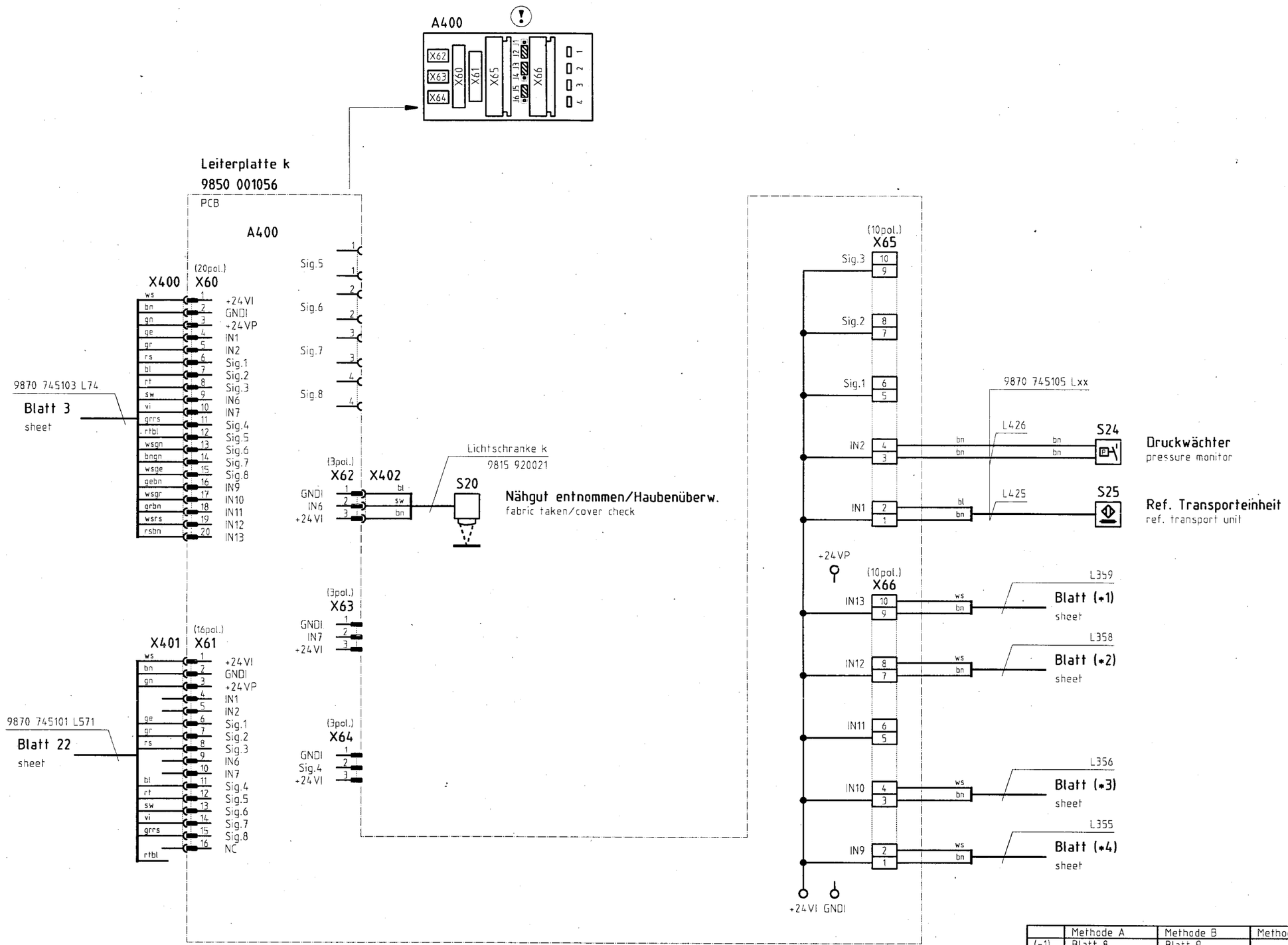

19. Mai 2003

	Methode A	Methode B	Methode D	Methode F
(*1)	Blatt 8	Blatt 9		Blatt 14
(*2)	Blatt 8	Blatt 9		Blatt 14
(*3)	Blatt 8	Blatt 9	Blatt 12	Blatt 14
(*4)	Blatt 8	Blatt 9	Blatt 12	Blatt 14

Konfiguration beachten !
observe the configuration !

c				Datum	30.09.99
b	05.0	07.05.03	Ba	Bearb.	Ba
a	04.0	12.02.02	Hd	Gepr.	
	Änderung	Datum	Name	Norm	

DÜRKOPP ADLER AG Bielefeld

Teilefamilie

Freigabe 0036 / 03

745-34
Eingänge Transporteinheit
input transport unit

Bauschaltplan
9870 745100 B

Blatt 17 / 26

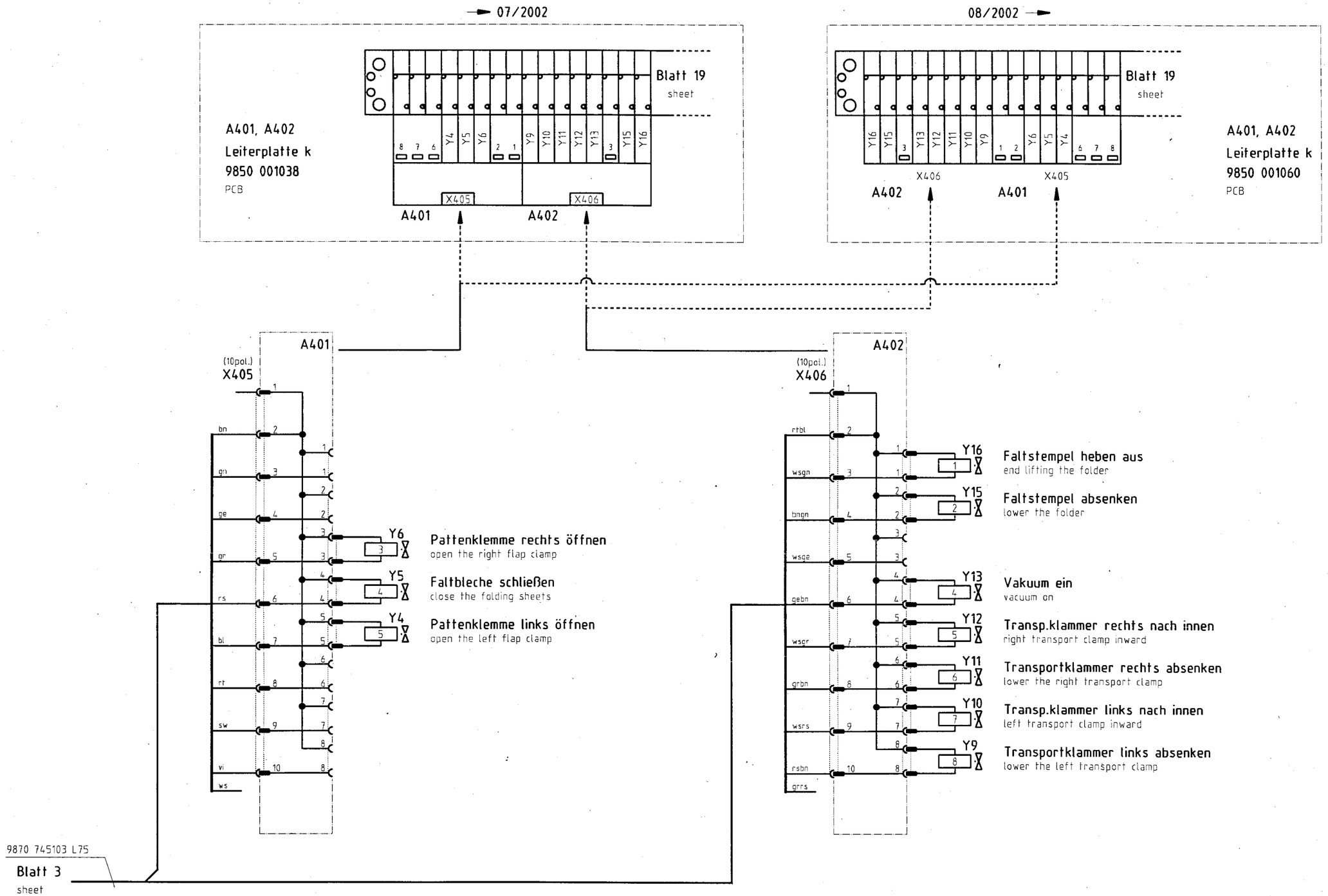

19. Mai 2003

c				Datum	30.09.99	DÜRKOPP ADLER AG Bielefeld	Teilefamilie	745-34 Ausgänge Transporteinheit output transport unit	Bauschaltplan	
b	05.0	07.05.03	Ba	Bearb.	Ba				9870 745100 B	Blatt 18/26
a	04.0	12.02.02	Hd	Gepr.			Freigabe 0036/03			
	Änderung	Datum	Name	Norm						

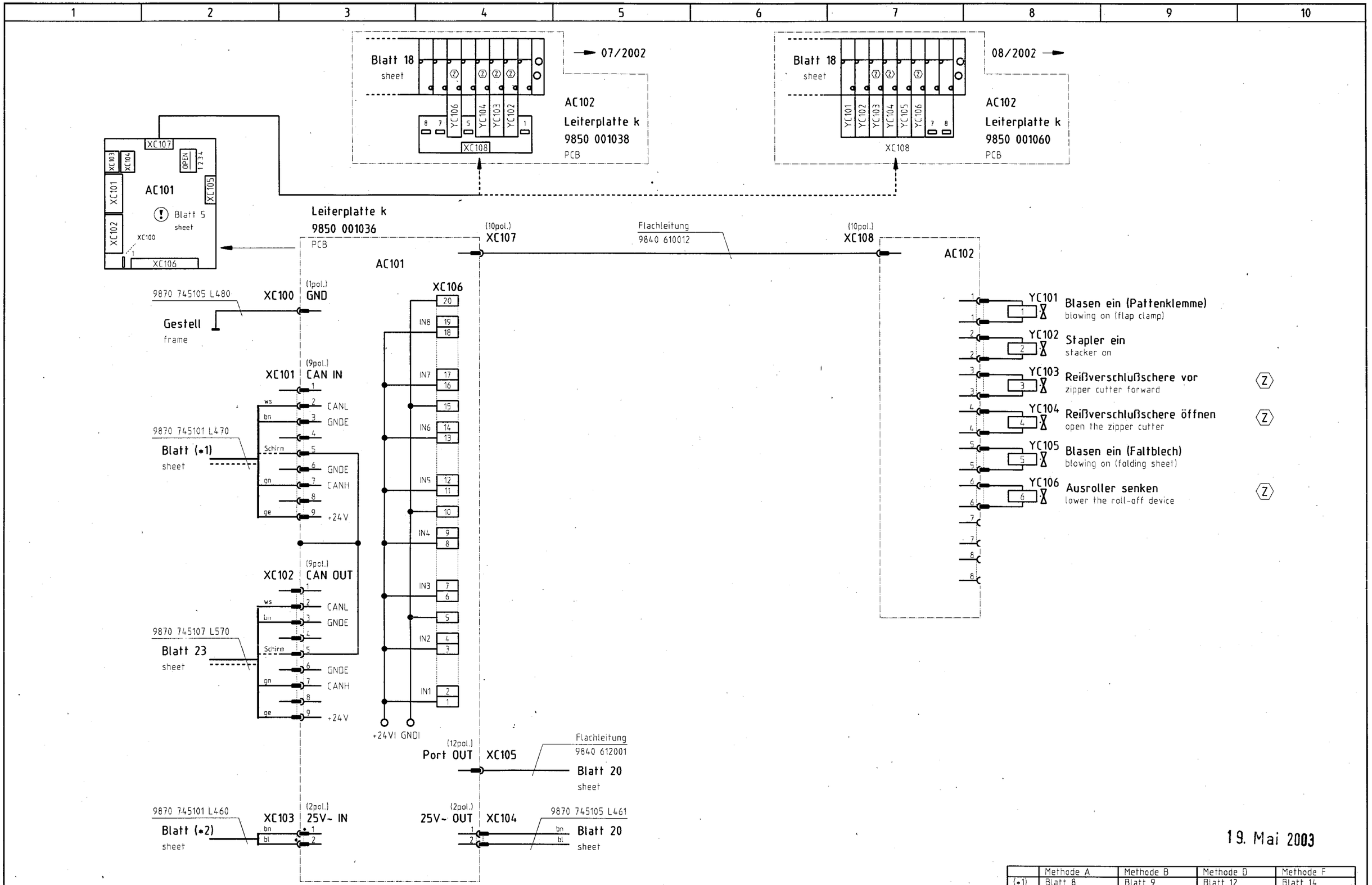

19. Mai 2003

	Methode A	Methode B	Methode D	Methode F
(*1)	Blatt 8	Blatt 9	Blatt 12	Blatt 14
(*2)	Blatt 8	Blatt 9	Blatt 12	Blatt 14

(!) **Konfiguration beachten !**
observe the configuration !

(Z) **Zusatzeinrichtung**
optional equipment

c				Datum	30.09.99
b	05.0	07.05.03	Ba	Bearb.	Ba
a	04.0	12.02.02	Hd	Gepr.	
	Änderung	Datum	Name	Norm	

DÜRKOPP ADLER AG Bielefeld

Teilefamilie

Freigabe 0036 / 03

745-34
Ausgänge Transporteinheit
output transport unit

Bauschaltplan
9870 745100 B

Blatt 19 / 26

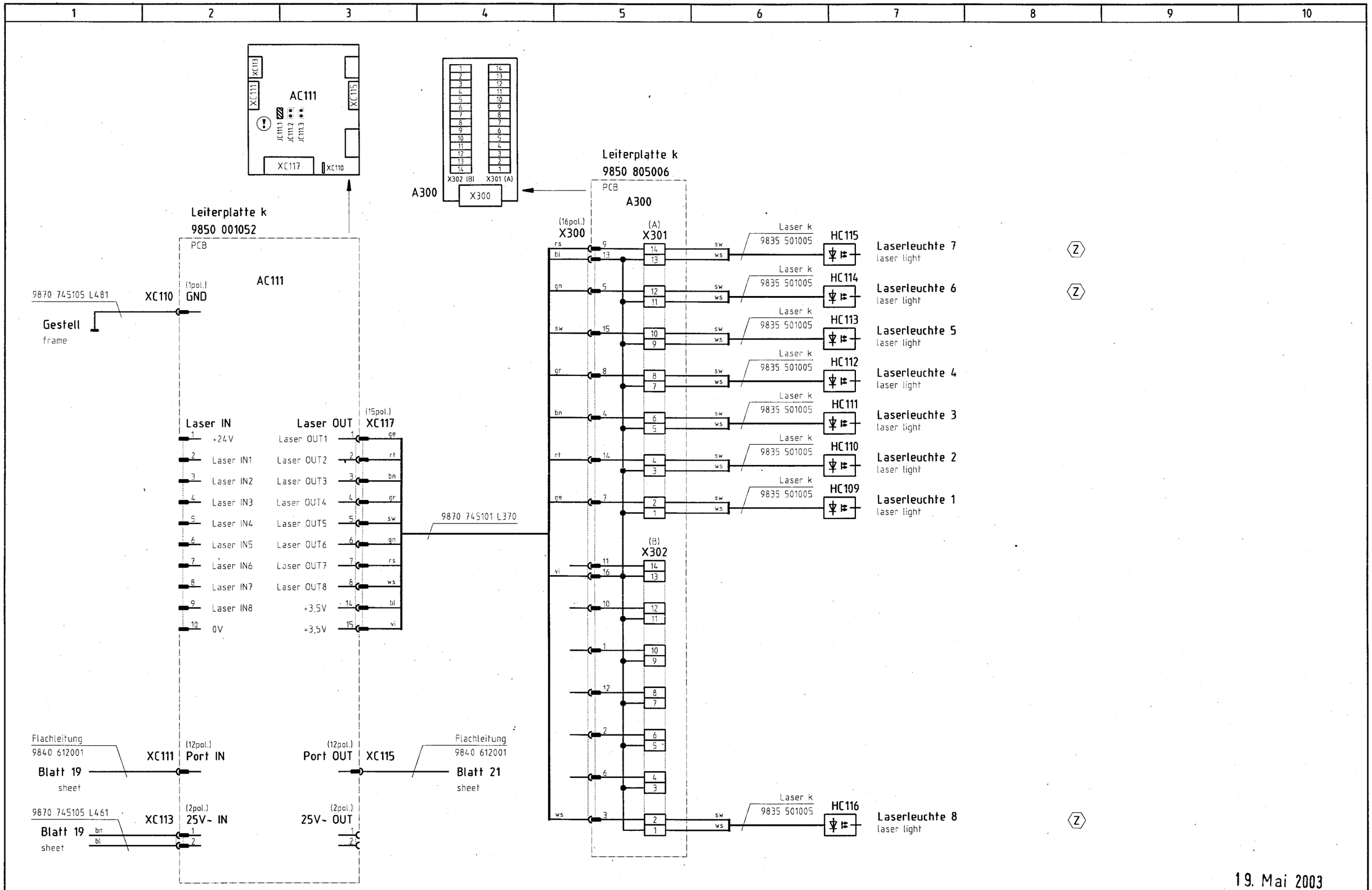

19. Mai 2003

Konfiguration beachten !
observe the configuration !

Zusatzeinrichtung
optional equipment

c				Datum	30.09.99
b	05.0	07.05.03	Ba	Bearb.	Ba
a	04.0	12.02.02	Hd	Gepr.	
	Änderung	Datum	Name	Norm.	

DÜRKOPP ADLER AG Bielefeld

Teilefamilie

Freigabe 0036 / 03

745-34
Laserleuchten
laser lights

Bauschaltplan
9870 745100 B

Blatt 20 / 26

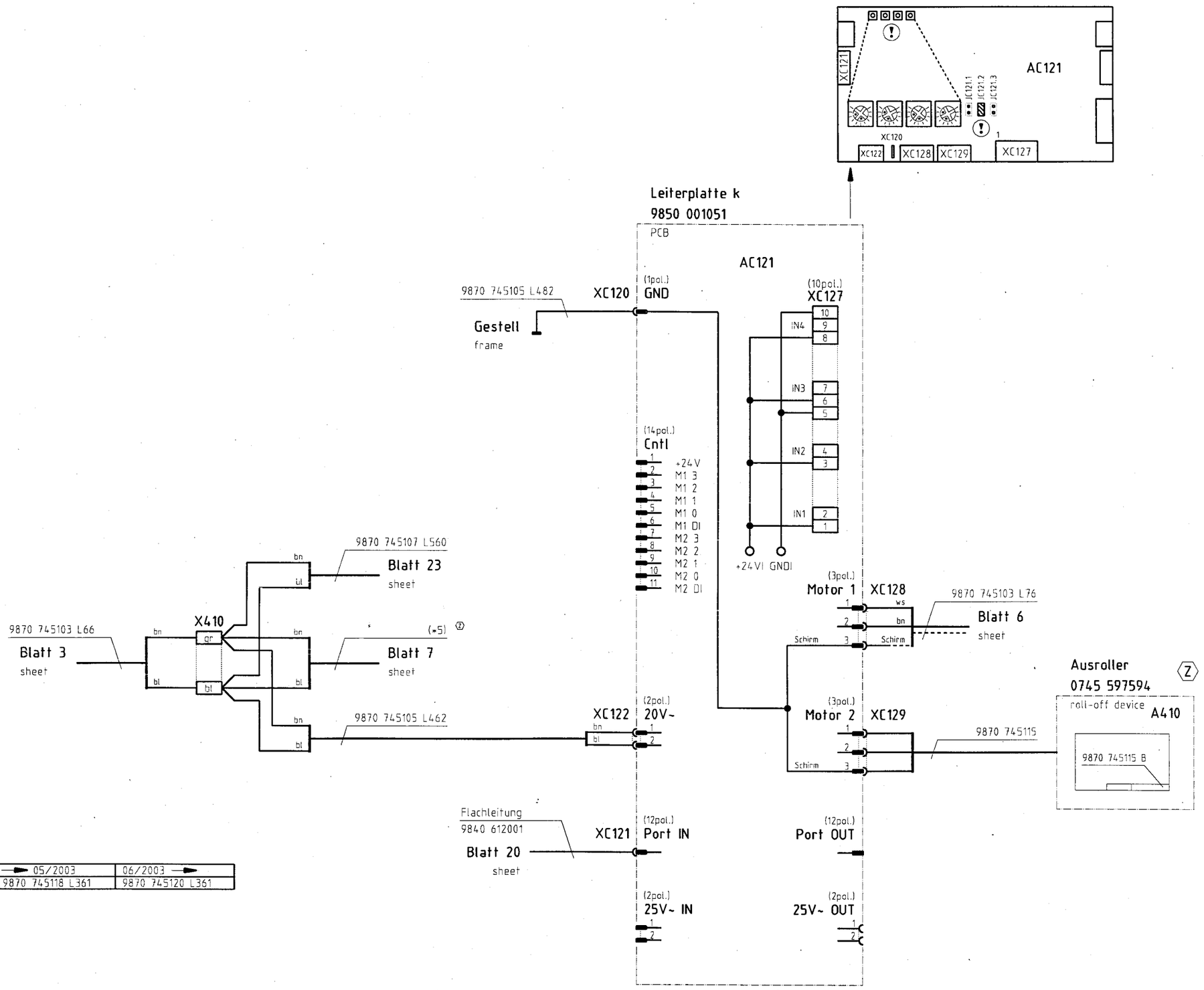

	→ 05/2003	06/2003 →
(*5)	9870 745118 L361	9870 745120 L361

19. Mai 2003

(!) Konfiguration beachten !
observe the configuration !

(Z) Zusatzeinrichtung
optional equipment

c				Datum	30.09.99
b	05.0	07.05.03	Ba	Bearb.	Ba
a	04.0	12.02.02	Hd	Gepr.	
	Änderung	Datum	Name	Norm	

DÜRKOPP ADLER AG
Bielefeld

Teilefamilie

Freigabe
0036 / 03

745-34
DC-Motor-Modul
DC motor module

Bauschaltplan
9870 745100 B

Blatt
21/26

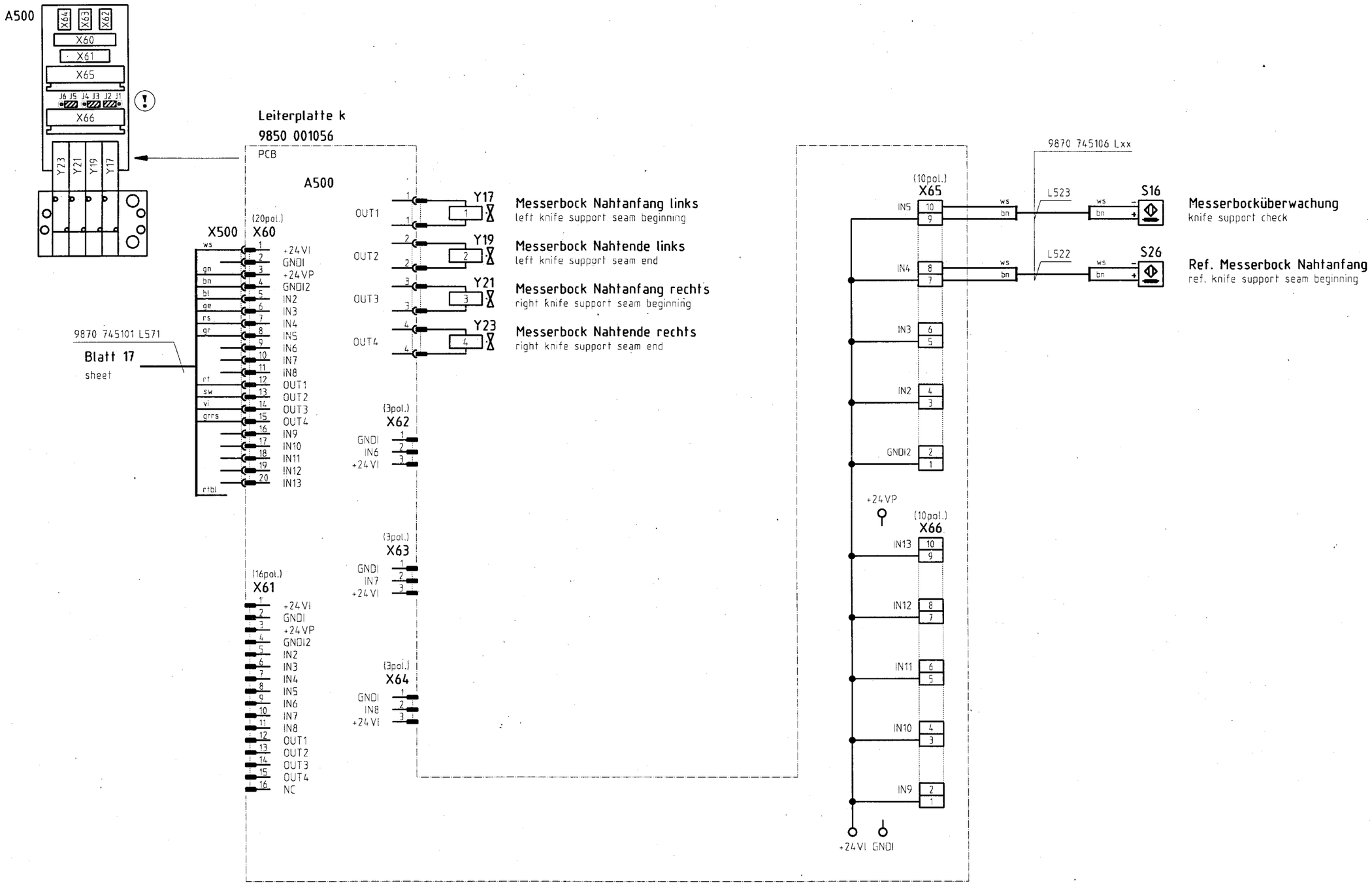

19. Mai 2003

Konfiguration beachten !
observe the configuration !

c				Datum	30.09.99	
b	05.0	07.05.03	Ba	Bearb.	Ba	
a	04.0	12.02.02	Hd	Gepr.		
	Änderung	Datum	Name	Norm		

DÜRKOPP ADLER AG Bielefeld

Teilefamilie

Freigabe 0036 / 03

745-34
Messerbockeinheit
knife support unit

Bauschaltplan
9870 745100 B

Blatt 22/26

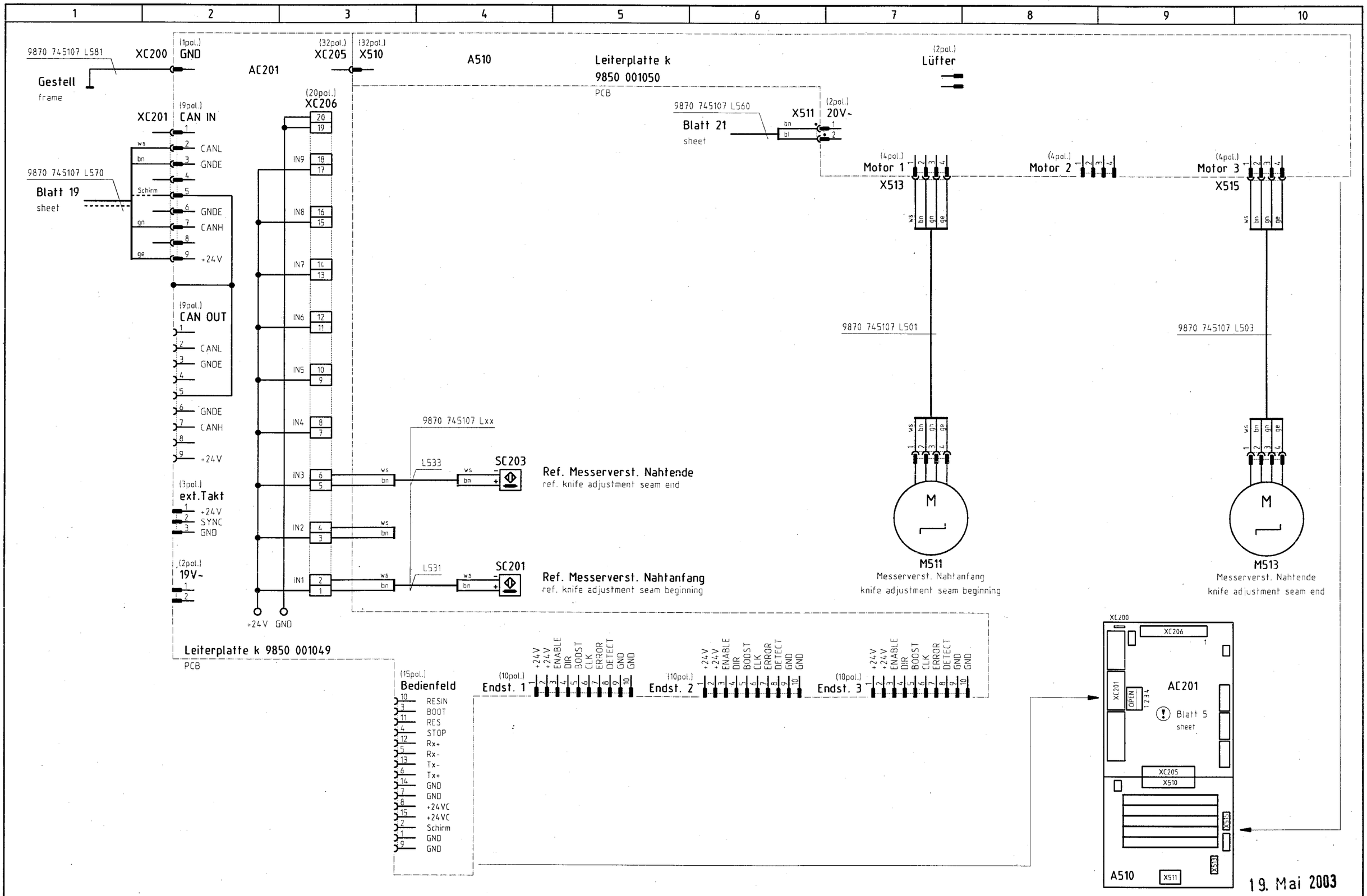

Konfiguration beachten !
observe the configuration !

Zusatzeinrichtung
optional equipment

c				Datum	30.09.99
b	05.0	07.05.03	Ba	Bearb.	Ba
a	04.0	12.02.02	Hd	Gepr.	
	Änderung	Datum	Name	Norm	

DÜRKOPP ADLER AG
Bielefeld

Teilefamilie

Freigabe
0036 / 03

745-34
Messerbockeinheit
knife support unit

Bauschaltplan
9870 745100 B

Blatt
23 / 26

Ansicht von oben

top view

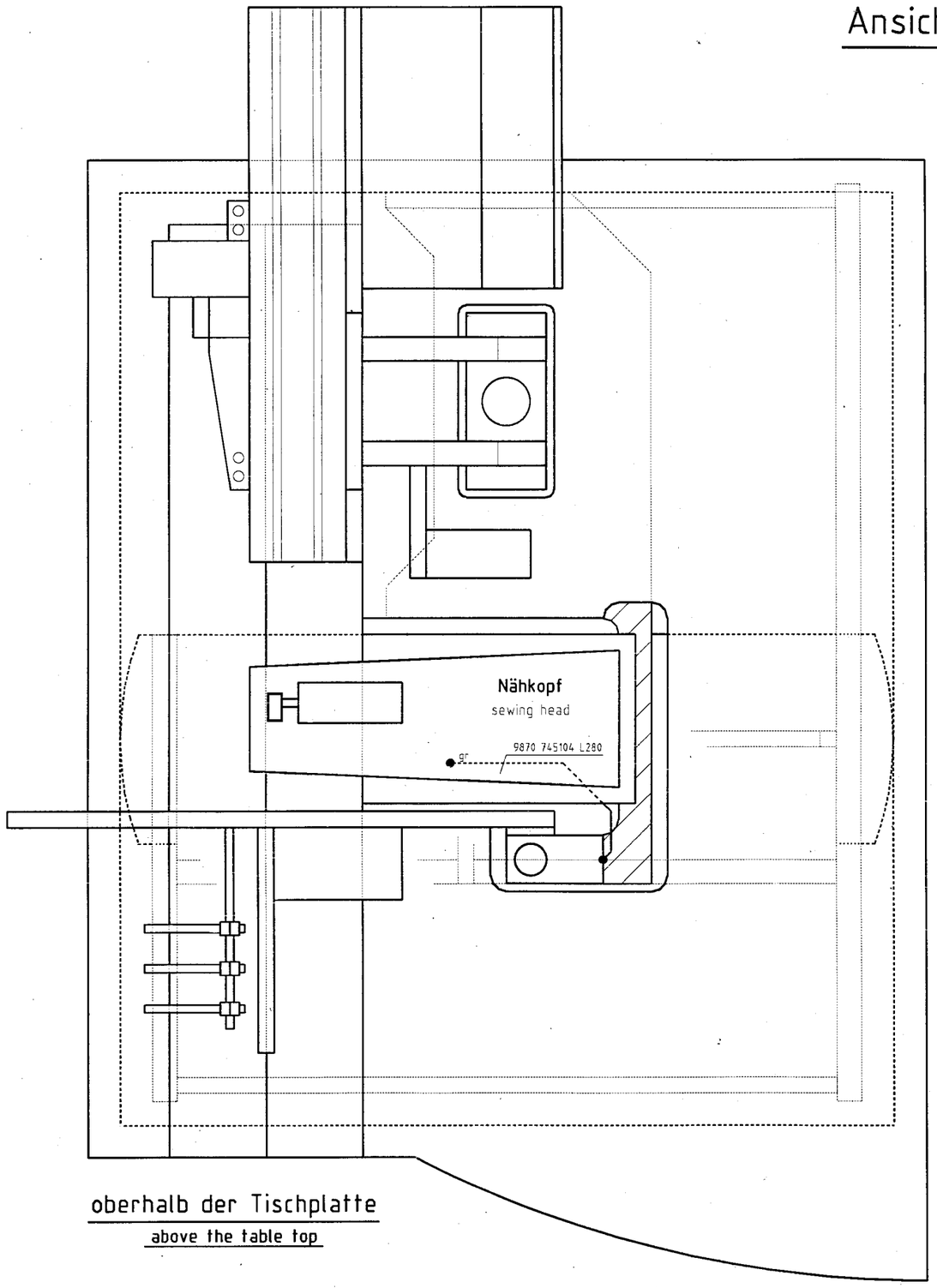

oberhalb der Tischplatte

above the table top

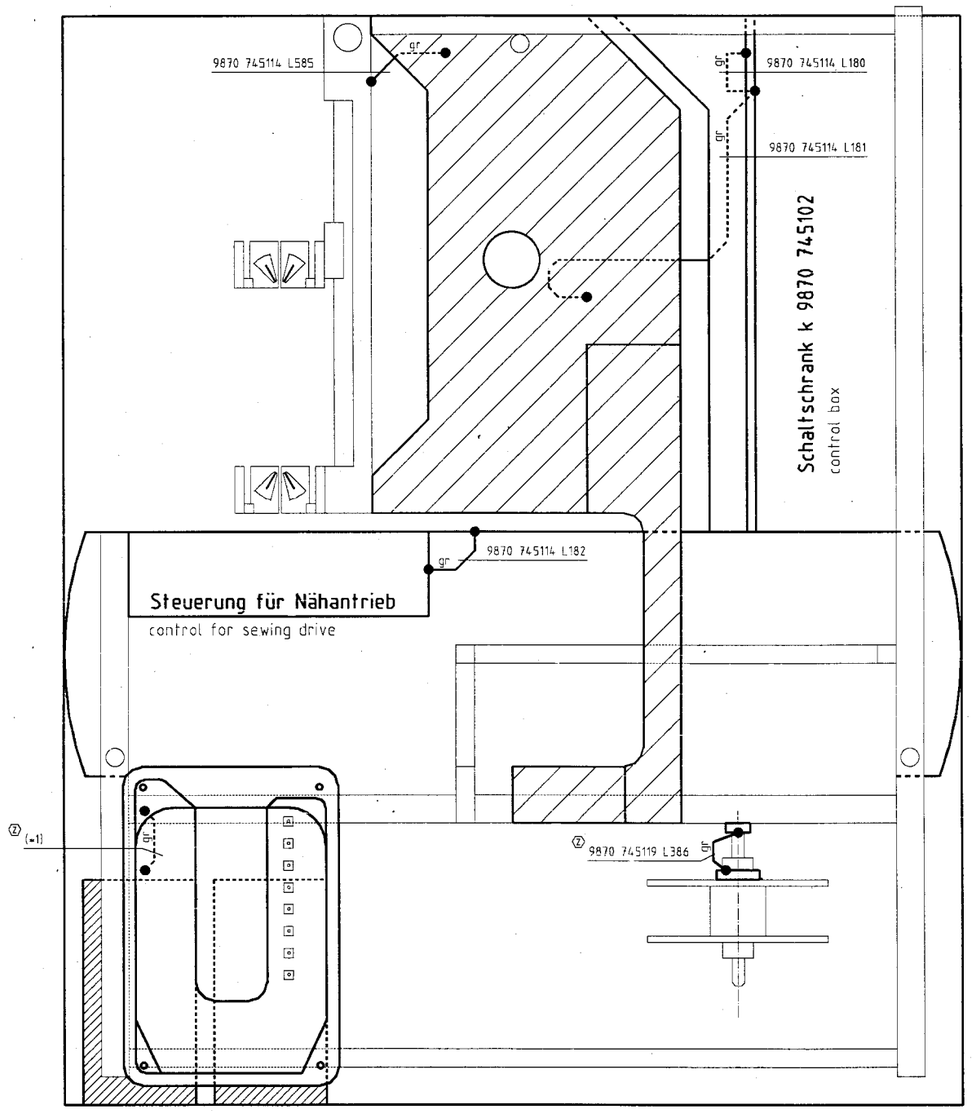

unterhalb der Tischplatte

below the table top

	→ 05/2003	06/2003 →
(*1)	9870 745118 L385	9870 745121 L385

19. Mai 2003

c				Datum	30.09.99
b	05.0	07.05.03	Ba	Bearb.	Ba
a	04.0	12.02.02	Hd	Gepr.	
	Änderung	Datum	Name	Norm	

DÜRKOPP ADLER AG Bielefeld

Teilefamilie

Freigabe 0036 / 03

745-34
Potentialausgleich
operational bondings

Bauschaltplan
9870 745100 B

Blatt 24 / 26

1	2	3	4	5

Kurzzeichen	Teilenummer	Benennung	denomination	Typ	Bemerkung
M1	9800 551000	Filterlüfter	ventilation motor	4650N	1x230V
M1.1	9800 551001	Austrittsfilter	filter		120x120
M2	9800 130103	Nähantrieb o.S.	sewing motor	DC1500	ohne Steuerung
M2.1	9800 331102	Steuer. Nähantrieb	control f. sew.motor	AB285A	1x190-240V 50/60Hz
M3	9800 580010	Schrittmotor	stepping motor	6500-30-2-0,37	
M4	9800 580016	Schrittmotor	stepping motor	PK2913-E4.0A-A1	
M200	9800 560003	DC-Motor	DC motor	PM1 48-55	24V 4000 U/min
M311	9800 580029	Schrittmotor	stepping motor		
M312	9800 580024	Schrittmotor	stepping motor	MT23PM21033M8J	
M511	9800 580022	Schrittmotor	stepping motor	P310-154-2,5.005.10	
M513	9800 580022	Schrittmotor	stepping motor	P310-154-2,5.005.10	
Q0	9815 580008	Netzschalter	main switch		rot-gelb
S1-2	9815 920017	Lichtschranke k	light barrier	GSM2RSPN	konf. ET 9815 920009
S3-4	9815 925002	Restfadenwächter	bobbin thread monit.	RFW767	konf. ET 9815 925001
S5-6	9815 740001	Oberfadenwächter	thread monitor	IDS/D	
S16	9870 745106/L523	Induktivgeber	approximate switch	NAMUR 10Dx6,5 5V	konf. ET 9815 710002
S20	9815 920021	Lichtschranke k	light barrier	RK 404 K/P	konf. ET 9815 920012
S24	0999 220829	Druckwächter	pressure monitor		
S25	9870 745105/L425	Induktivgeber	approximate switch	M8x1x40	konf. ET 9815 710100
S26	9870 745106/L522	Induktivgeber	approximate switch	NAMUR 10Dx6,5 5V	konf. ET 9815 710002
S100	9870 745101/L120	Induktivgeber	approximate switch	IFRM 08P1104/PL	konf. ET 9815 710201
SC201	9870 745107/L531	Induktivgeber	approximate switch	NAMUR 10Dx6,5 5V	konf. ET 9815 710002
SC203	9870 745107/L533	Induktivgeber	approximate switch	NAMUR 10Dx6,5 5V	konf. ET 9815 710002
SC301	9870 745122/L331	Induktivgeber	approximate switch	M8x1x40	konf. ET 9815 710100
SC302	9870 745121/L332	Induktivgeber	approximate switch	NAMUR 10Dx6,5 5V	konf. ET 9815 710002
T1	9810 820007	Transformator	transformer	750W/120VDC 6,25A	
T2	9810 820008	Transformator	transformer	230/25V-19V-20V	
T3	9810 810006	Transformator	transformer	20VA/230/11V	
X2	9825 570101	Klemmleiste	screw terminal		
X3	9825 190101	Steckdose	socket		
X100	9825 570002	Klemmleiste	screw terminal		
X410	9825 570102	Klemmleiste	screw terminal		
Z1	9810 711008	Netzfilter	filter	F-250V-B90 6A	

6	7	8	9	10

Kurzzeichen	Teilenummer	Benennung	denomination	Typ	Bemerkung
A1	9850 745100	Leiterplatte k	PCB	745-34 CPU DAC-2C	
A2-3	9850 001180	SM-Verstärker	amplifier	DAC-2B/C	
A5	9850 001030	Bedienfeld	control panel		BF1C
A100	9830 200710	Gehäuse	box		
A101	9800 810003	Vakuum	vacuum		
A102	Z129 000005	Puller	puller		
A103	0745 407564	Pedal	pedal		
A104	0745 177514	Spuler	bobbin winder		
A200	9850 745103	Leiterplatte k	PCB		Oberteilverteiler
A201	9850 001021	Leiterplatte k	PCB		Restfadenwächter
A202	9850 001060	Leiterplatte k	PCB		8 Magnetventile
A300	9850 805006	Leiterplatte k	PCB		Verteiler Laser
A310	9850 001061	Leiterplatte k	PCB		CAN-SM-Endstufe 2x
A400	9850 001056	Leiterplatte k	PCB		Verteiler in/out
A401-402	9850 001038	Leiterplatte k	PCB	8 Magnetventile	---> 07/2002
A401-402	9850 001060	Leiterplatte k	PCB	8 Magnetventile	08/2002 --->
A410	0745 597594	Ausroller	roll-off device		
A500	9850 001056	Leiterplatte k	PCB		Verteiler in/out
A510	9850 001050	Leiterplatte k	PCB		CAN-SM-Endstufe
AC101	9850 001036	Leiterplatte k	PCB		CAN-Basismodul
AC102	9850 001038	Leiterplatte k	PCB	8 Magnetventile	---> 07/2002
AC102	9850 001060	Leiterplatte k	PCB	8 Magnetventile	08/2002 --->
AC111	9850 001052	Leiterplatte k	PCB		CAN-Laser-Modul
AC121	9850 001051	Leiterplatte k	PCB		CAN-DC-Motor-Modul
AC201	9850 001049	Leiterplatte k	PCB		CAN-SM-Modul
AC301	9850 001049	Leiterplatte k	PCB		CAN-SM-Modul
F1	9825 810312	Sicherung	fuse	M1,6A	5x20mm
F2	9825 810417	Sicherung	fuse	T6,3A	5x20mm
F3-F5	9825 810316	Sicherung	fuse	M4,0A	5x20mm
F6	9825 810416	Sicherung	fuse	T4,0A	5x20mm
F7	9825 810415	Sicherung	fuse	T2,5A	5x20mm
F8	9825 810413	Sicherung	fuse	T1,6A	5x20mm
F9	9825 810401	Sicherung	fuse	T0,1A	5x20mm
HC109-116	9835 501005	Laser k	laser		

9870 745100 B / 25

19. Mai 2003

c				Datum	30.09.99
b	05.0	07.05.03	Ba	Bearb.	Ba
a	04.0	12.02.02	Hd	Gepr.	
	Änderung	Datum	Name	Norm	

DÜRKOPP ADLER AG Bielefeld

Teilefamilie

Freigabe 0036 / 03

745-34
Teileliste
part list

Bauschaltplan
9870 745100 B

Blatt 25 / 26

1	2	3	4	5

Kurzzeichen	Teilenummer	Benennung	denomination	Typ	Bemerkung
		Methode D	**method D**		
AC001	9850 001036	Leiterplatte k	PCB		CAN-Basismodul
AC002	9850 001060	Leiterplatte k	PCB		8 Magnetventile
AC011	9850 001037	Leiterplatte k	PCB		CAN-Erw.Modul
AC012	9850 001060	Leiterplatte k	PCB		8 Magnetventile
S17	9870 745110/L355	Induktivgeber	approximate switch	NAMUR 10Dx6,5 5V	konf. ET 9815 710002
S18	9870 745110/L356	Induktivgeber	approximate switch	NAMUR 10Dx6,5 5V	konf. ET 9815 710002
		Methode F	**method F**		
AC001	9850 001036	Leiterplatte k	PCB		CAN-Basismodul
AC002	9850 001060	Leiterplatte k	PCB		8 Magnetventile
AC011	9850 001037	Leiterplatte k	PCB		CAN-Erw.Modul
AC012	9850 001060	Leiterplatte k	PCB		8 Magnetventile
AC021	9850 001037	Leiterplatte k	PCB		CAN-Erw.Modul
AC022	9850 001060	Leiterplatte k	PCB		8 Magnetventile
S17	9870 745109/L355	Induktivgeber	approximate switch	NAMUR 10Dx6,5 5V	konf. ET 9815 710002
S18	9870 745109/L356	Induktivgeber	approximate switch	NAMUR 10Dx6,5 5V	konf. ET 9815 710002
S22	9870 745109/L358	Induktivgeber	approximate switch	NAMUR 10Dx6,5 5V	konf. ET 9815 710002
S23	9870 745109/L359	Induktivgeber	approximate switch	NAMUR 10Dx6,5 5V	konf. ET 9815 710002
SC001	9870 745109/L321	Induktivgeber	approximate switch	NAMUR 10Dx6,5 5V	konf. ET 9815 710002
SC002	9870 745109/L322	Induktivgeber	approximate switch	NAMUR 10Dx6,5 5V	konf. ET 9815 710002
SC003	9870 745109/L323	Induktivgeber	approximate switch	NAMUR 10Dx6,5 5V	konf. ET 9815 710002
SC004	9870 745109/L324	Induktivgeber	approximate switch	NAMUR 10Dx6,5 5V	konf. ET 9815 710002

6	7	8	9	10

Kurzzeichen	Teilenummer	Benennung	denomination	Typ	Bemerkung
		Methode A	**method A**		
AC001	9850 001036	Leiterplatte k	PCB		CAN-Basismodul
AC002	9850 001060	Leiterplatte k	PCB		8 Magnetventile
S17	9870 745108/L355	Induktivgeber	approximate switch	NAMUR 10Dx6,5 5V	konf. ET 9815 710002
S18	9870 745108/L356	Induktivgeber	approximate switch	NAMUR 10Dx6,5 5V	konf. ET 9815 710002
S22	9870 745108/L358	Induktivgeber	approximate switch	NAMUR 10Dx6,5 5V	konf. ET 9815 710002
S23	9870 745108/L359	Induktivgeber	approximate switch	NAMUR 10Dx6,5 5V	konf. ET 9815 710002
		Methode B	**method B**		
AC001	9850 001036	Leiterplatte k	PCB		CAN-Basismodul
AC002	9850 001060	Leiterplatte k	PCB		8 Magnetventile
AC011	9850 001037	Leiterplatte k	PCB		CAN-Erw.Modul
AC012	9850 001060	Leiterplatte k	PCB		8 Magnetventile
AC021	9850 001037	Leiterplatte k	PCB		CAN-Erw.Modul
AC022	9850 001060	Leiterplatte k	PCB		8 Magnetventile
S17	9870 745109/L355	Induktivgeber	approximate switch	NAMUR 10Dx6,5 5V	konf. ET 9815 710002
S18	9870 745109/L356	Induktivgeber	approximate switch	NAMUR 10Dx6,5 5V	konf. ET 9815 710002
S22	9870 745109/L358	Induktivgeber	approximate switch	NAMUR 10Dx6,5 5V	konf. ET 9815 710002
S23	9870 745109/L359	Induktivgeber	approximate switch	NAMUR 10Dx6,5 5V	konf. ET 9815 710002
SC001	9870 745109/L321	Induktivgeber	approximate switch	NAMUR 10Dx6,5 5V	konf. ET 9815 710002
SC002	9870 745109/L322	Induktivgeber	approximate switch	NAMUR 10Dx6,5 5V	konf. ET 9815 710002
SC003	9870 745109/L323	Induktivgeber	approximate switch	NAMUR 10Dx6,5 5V	konf. ET 9815 710002
SC004	9870 745109/L324	Induktivgeber	approximate switch	NAMUR 10Dx6,5 5V	konf. ET 9815 710002

19. Mai 2003

c				Datum	30.09.99
b	05.0	07.05.03	Ba	Bearb.	Ba
a	04.0	12.02.02	Hd	Gepr.	
	Änderung	Datum	Name	Norm	

DÜRKOPP ADLER AG Bielefeld

Teilefamilie

Freigabe 0036 / 03

745-34
Teileliste
part list

Bauschaltplan
9870 745100 B

Blatt 26 / 26

MIKROVERFILMT

1	2	3	4	5	6	7

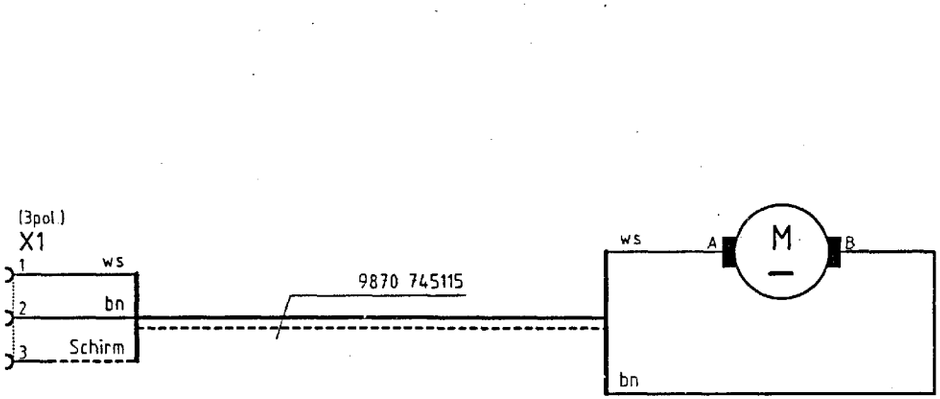

c				Datum	07.07.00	DÜRKOPP ADLER AG Bielefeld	Teilefamilie	745-34 Ausroller roll-off device	Bauschaltplan	
b				Bearb.	Ba					
a				Gepr.			Freigabe 0688 / 99		9870 745115 B	Blatt 1/1
	Änderung	Datum	Name	Norm						

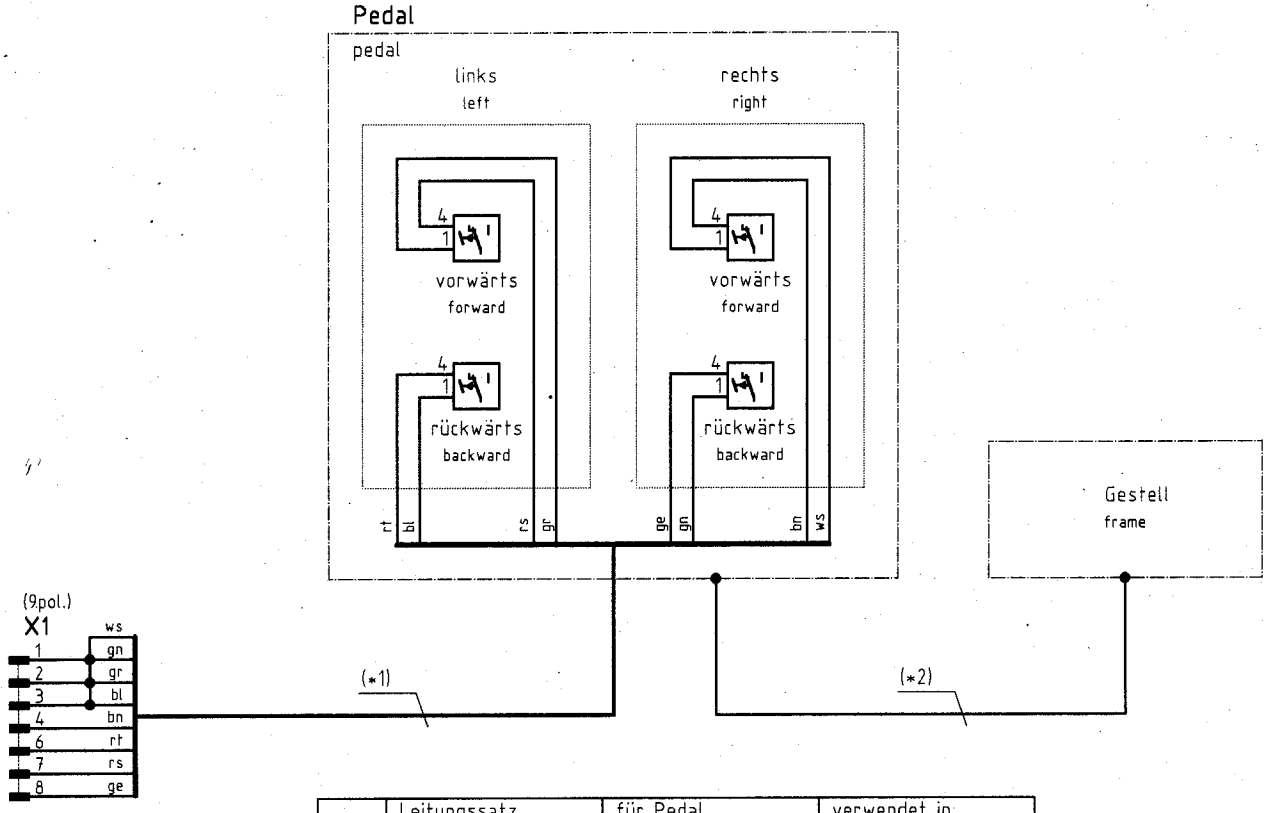

	Leitungssatz	für Pedal	verwendet in
(*1)	9870 745116	0745 407564	Kl. 745-34
(*1)	9870 745157 L1	0745 407714	Kl. 745-34-2
(*2)	9870 745157 L2	0745 407714	Kl. 745-34-2

11. Okt. 2004

c				Datum	26.06.00
b	02.0	06.10.04	Cz	Bearb.	Ba
a	01.0	24.08.04	Cz	Gepr.	
	Änderung	Datum	Name	Norm	

DÜRKOPP ADLER AG Bielefeld

Teilefamilie

Freigabe 0184 / 04

Pedal k für Kl.745

Kl.745-34 Pedal k 0745 407564

Kl.745-34-2 Pedal k 0745 407714

Bauschaltplan

9870 745116 B

Blatt 1/1

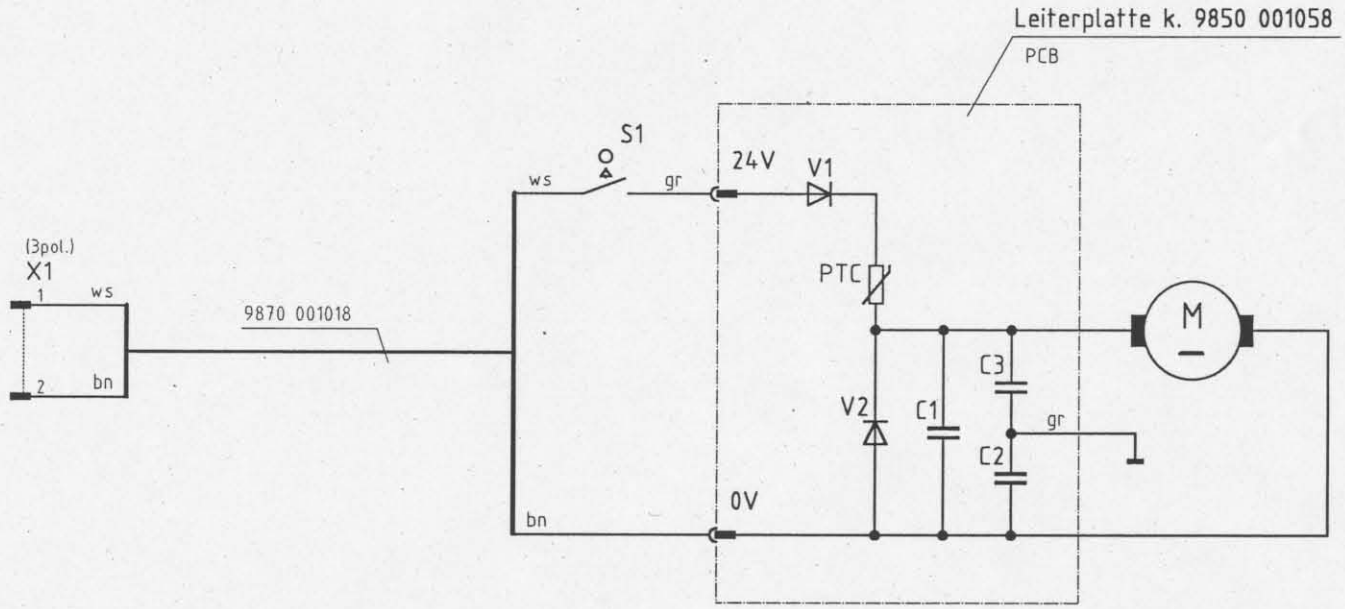

c				Datum	25.10.00	DÜRKOPP ADLER AG Bielefeld	Teilefamilie	Spuler Bobbin winder	Bauschaltplan
b				Bearb.	Hd				
a				Gepr.			Freigabe 0688 / 99		9870 001018 B
	Änderung	Datum	Name	Norm					Blatt 1/1