adler

69 -372; -373; -472 -572; -573; -672

69 FA -372; -373; -472 -572; -573; -672

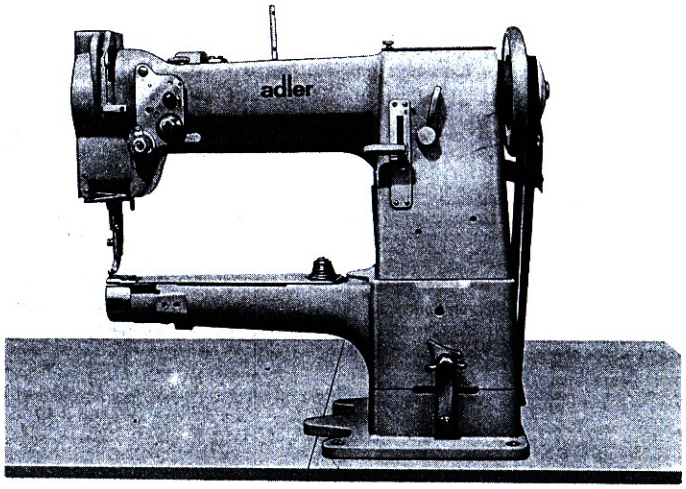

Ersatzteileliste

Spare Parts

Pièces de rechange

Piezas de repuesto

Information zur Handhabung der Teileliste

1. Allgemeines

1.1 Im Inhaltsverzeichnis sind die Teile-Nr. nach steigenden Nr. geordnet:

	993 91 061 7	Zyl.-Schr.	M 4 x 10	B-10
Teile-Nr.				
Benennung				
Abmessung				
Planquadrat der jeweiligen Bildtafel				

Bei Bestellung bitte Teile-Nr. mit Benennung angeben.

1.2 Zu einer Einheit gehörende Einzelteile sind durch eine strichpunktierte Linie eingerahmt. Die Einheit kann auch komplett unter der volleingerahmten Nr. (in einem Kasten) bestellt werden. Zu dieser Einheit gehören keine Teile, deren Nr. außerhalb der strichpunktierten Linie steht.

2. Mechanische Teile

2.1 Verwendete Abkürzungen und Symbole:

NA (NE)	=	Naht- bzw. Nadelabstand	R	=	rechts
SA (SE)	=	Schneidabstand	L	=	links
HO	=	Hub, oben	N	=	nicht als Einzelteil lieferbar
HU	=	Hub, unten	MG	=	formabhängige Teile
OU	=	Hub, oben und unten			Bei Ersatzteilebestellung bitte Form-Nr. angeben oder Muster einschicken.

(1) = die jeweilige Teile-Nr. mit eventueller Erläuterung finden sie im Teileverzeichnis, z. B. Nähgarnituren.

2.2 Bei Bandeinfassern ist die Bandbreite, bei Zweinadelgarnituren der Nahtabstand und bei Abschneidgarnituren der Schneidabstand anzugeben.

2.3 Sollten Sie ein Teil nicht in der Ersatzteileliste finden, was durch technische Änderungen vorkommen kann, dann geben Sie uns bitte zur Teile- und Funktionsbeschreibung, eventuell Teil skizzieren, die genaue Unterklasse und Fabrik-Nr. lt. Typenschild bekannt.

3. Elektro-Teile

3.1 Bei Elektrokabeln und pneumatischen Schläuchen ist es erforderlich, die gewünschte Meterzahl anzugeben.

3.2 Bei Bestellungen von Elektroteilen bitten wir die zusätzlichen Angaben, die in Klammern hinter der Teile-Nr. stehen, mitanzugeben.

3.3 Nicht numerierte Elektroteile können nach der Bezeichnung z.B. „Transistor T6" oder „Widerstand 1 K Ω 0,5 W" und des dazugehörigen Stromlaufplanes bestellt werden.

4. Separate Ersatzteilelisten gibt es für Nähgarnituren, Zusatzausstattung (elektrische Ausstattung, Gestelle usw.).

5. Jeder Nachdruck, auch der auszugsweise, ist nur mit unserer Genehmigung gestattet. Änderungen behalten wir uns vor.

Printed in West-Germany

Änderungen vorbehalten · TL. 426 069 - D8.3 - Aug. 1979

Information on how to use the list of parts

1. **General**

1.1 The numbers of parts are listed in the table of contents in increasing order of magnitude.

993 91 061 7 — Cylinder screw — M 4 x 10 — B-10

No. of part
Designation
Dimensions
Coordinate of corresponding diagram
When ordering please quote the part number together with designation.

1.2 The different parts belonging to one unit are boxed in by a dash-and-dot line. The unit can also be ordered complete under the number in the box. This unit includes no parts with number outside of the dash-and-dot line.

2. **Mechanical parts**

2.1 Abbreviations and symbols used:

NA (NE) = seam or needle spacing
SA (SE) = cutting distance
HO = stroke, top
HU = stroke, bottom
OU = stroke, top and bottom
(1*) = you can find all numbers of parts, possibly with explanation, in the table of contents, e.g. sewing components.

R = right
L = left
N = not available as separate part.
MG = parts dependent on pattern
When ordering spare parts please quote pattern number or send sample.

2.2 Please wuote the tape width for binder, the seam spacing for two-needle sets and the cutting distance for cutting sets.

2.3 Should you not find any part in the spare parts list, which might arise as a result of technical alterations, please let us know the exact sub-class and manufacturing number in accordance with model plate for a description of the part and its function, possibly even a sketch of the part.

3. **Electrical parts**

3.1 It is necessary to quote the required length in metres for electric cables and pneumatic tubes.

3.2 When ordering electrical parts please also quote the additional data in brackets behind the part number.

3.3 Electrical parts which are not numbered can be ordered by the designation, for example, "Transistor T6" or "Resistor 1 K Ω 0.5 W" together with the necessary circuit diagram.

4. There are separate spare parts lists for sewing components, accessory equipment, (electrical equipment, stands, etc.).

5. Reprinting, including any excerpts, are only permitted with our approval. Alteration rights reserved.

Instructions relatives à l'utilisation de la liste de pièces de rechange

1. **Généralités**

1.1 Dans la table des matières, les numéros des pièces sont classés dans l'ordre croissant;

993 91 061 7 — Vis à tête cylindrique — M 4 x 10 — B-10

N° de la pièce
Désignation
Dimensions
Zone du tableau illustré correspondant
Indiquer sur le bon de commande le numéro de la pièce et la désignation correspondante.

1.2 Les pièces détachées faisant partie d'une unité sont encadrées d'une ligne en traits et points. L'unité peut aussi être commandée, sous le numéro entièrement encadré, comme unité complète livrée en caisse. Cette unité ne comprend pas de pièces dont le numéro est marqué à l'extérieur de la ligne en traits et points.

2. **Pièces mécaniques**

2.1 Abréviations et symboles utilisés:

NA (NE) = joint ou écartement des aiguilles
SA (SE) = écartement des couteaux
HO = course en haut
HU = course en bas
(1*) = vous trouverez dans la liste des pièces le numéro de la pièce en question, d'une garniture à coudre par exemple, et les explications correspondantes éventuelles.

R = à droite
L = à gauche
N = non livrable comme pièce individuelle
MG = pièces tributaires de leur format
En cas de commande de pièces de rechange, prière d'indiquer le numéro de la forme, ou d'envoyer un échantillon.

2.2 Dans le cas de appareils à border, nous vous prions d'indiquer la larqeur de la bande, dans celui des garnitures à deux aiguilles l'écartement des coutures et dans celui des garnitures de coupure l'écartement des couteaux.

2.3 Pour le cas où vous ne trouveriez pas une pièce dans la liste des pièces de rechange, ce qui pourrait arriver à la suite de modifications techniques, nous vous prions de nous fournir, en liaison avec la description des pièces et du fonctionnement, des croquis des pièces éventuels, la sous-catégorie exacte et le numéro d'usine, tel qu'il est marqué sur la plaquette de type.

3. **Pièces de la partie électrique**

3.1 Pour les câbles électriques et les flexibles pneumatiques, il est indispensable de nous communiquer le nombre de mètres désiré.

3.2 Veuillez nous précisez, dans les commandes de pièces pour la partie électrique, les indications additionnelles marquées entre parenthèses derrière les numéros de pièces.

3.3 Les pièces de la partie électrique non numérotées peuvent être commandées selon la désignation, par exemple "Transistor T6" ou "Résistance 1 kiloohm 0,5 W" et le numéro du schéma développé correspondant.

4. Il existe des listes de pièces de rechange séparées pour des garnitures de couture, des équipements additionnels (équipements éléctriques, châssis), etc.

5. Toute réimpression, même partielle, est interdite sans notre autorisation expresse. Nous nous réservons le droit de procéder à des changements.

Información para manejar la lista de piezas

1. **Generalidades**

1.1 En el índice de materias están numeradas las piezas con números que van en aumento

993 91 081 7 — Torn. cil. — M 4 x 10 — B-10

Pieza nº
Designación
Dimensiones
Cuadrícula en la lámina de grabados respectiva
En los pedidos indicar el nº de la pieza y su designación.

1.2 Las piezas sueltas pertenecientes a una unidad están encerradas con una raya de puntos. La unidad también se puede pedir completa bajo el número encerrado por completo (en una casilla). A esta unidad no pertenece ninguna pieza cuyo número esté fuera de la raya de puntos.

2. **Piezas mecánicas**

2.1 Abreviaturas y símbolos empleados:

NA (NE) = Costura o separación de agujas
SA (SE) = Separación de corte
HO = Carrera, arriba
HU = Carrera, abajo
OU = Carrera, arriba y abajo
(1*) = El número de pieza respectivo, probablemente con su aclaración, figura en la relación de piezas; por ejemplo: juegos de coser.

R = A la derecha
L = A la izquierda
N = No se sirve como pieza suelta
MG = Piezas que dependen de la forma
En los pedidos de piezas de repuesto indicar nº de forma o remitir muestra

2.2 Con ribeteadores de cintas, se ha de indicar el ancho de la cinta; con juegos de dos agujas, la separación de costura, y con los juegos de cortar, la separación de corte.

2.3 Si no encontrase usted una pieza en la lista de las mismas — cosa que puede ocurrir por haber habido variaciones técnicas —, le rogamos que, en tal caso, nos dé a conocer, junto a la descripción de la pieza y su funcionamiento, un croquis de la misma, exacta subclase y número de fábrica que figure en la placa del tipo.

3. **Piezas eléctricas**

3.1 En los pedidos de cables eléctricos y de tuberías neumáticas es necesario indicar la cantidad de metros que se desee.

3.2 En los pedidos de piezas eléctricas rogamos que se nos indique igualmente los datos que figuran, además, entre paréntesis detrás del nº de pieza.

3.3 Las piezas eléctricas no numeradas se pueden pedir por su designación, indicando, por ejemplo: "transistor T6" o "resistencia 1 K Ω 0,5 W", junto con el plano de conexiones correspondiente.

4. Hay listas de piezas de repuesto por separado para: juegos de coser, equipo adicional, (e) equipo eléctrico, soportes, etc.
Salvo variaciones.
Lámina de grabados nº
(nº en circulo a la derecha e izquierda, arriba, en la lámina de grabados)
Cuadrícula

5. Toda réimbresión, incluso extractadao, soló esta permitidada con nuestra autorización. Salvo modificaciones.

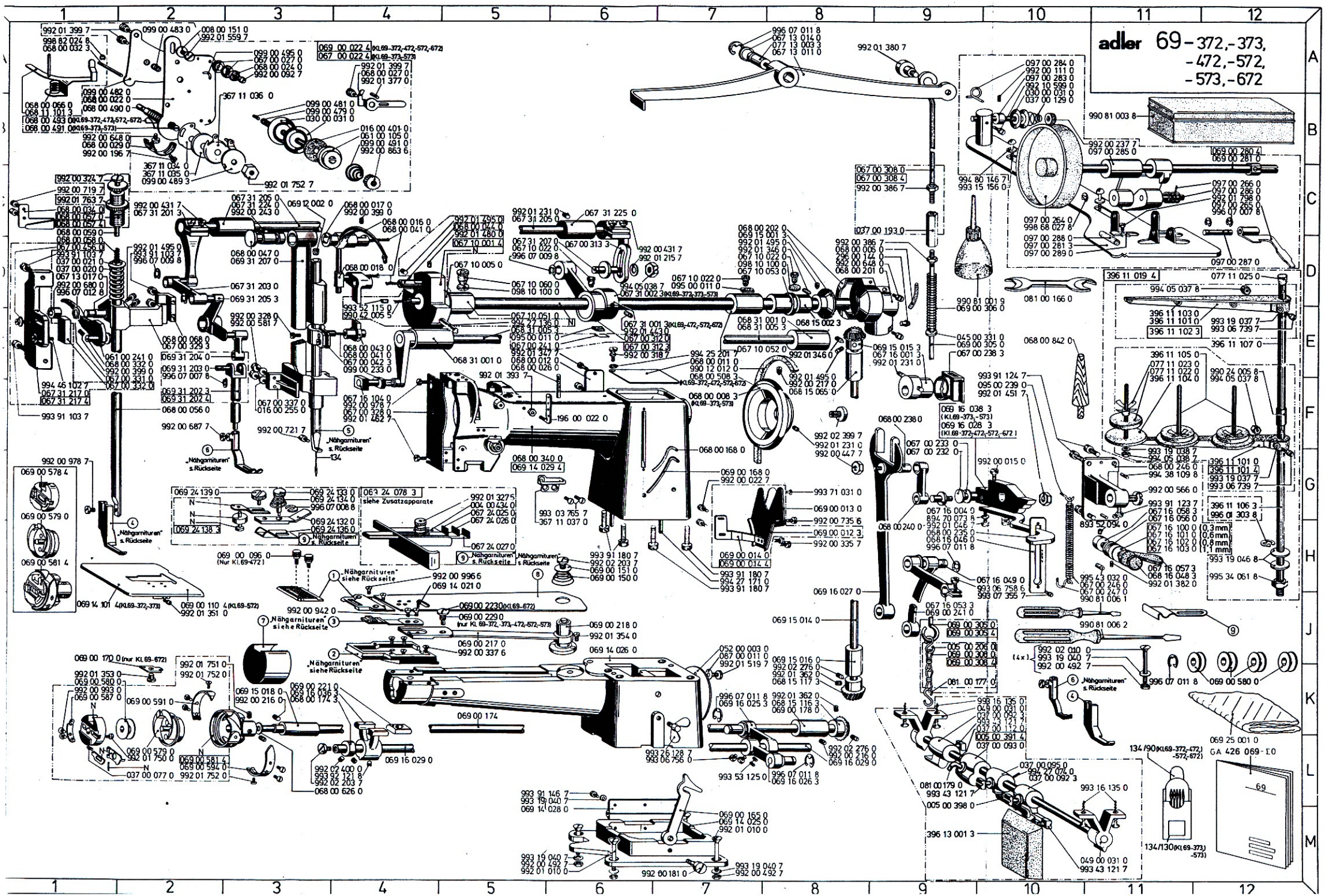
adler 69-372,-373,
-472,-572,
-573,-672
GA 426 069-10

Ersatzteileliste **Pièces de rechange**
Spare Parts **Piezas de repuesto**

69-372;-373;-472;-572;-573;-672

Teil-Nr.	Benennung
004 00 434 0	Scheibe G5
005 00 206 0	Kettenhaken J9
005 00 391 4	Kniehebel L10
005 00 398 0	Stange L9
008 00 151 0	Scheibe A2
016 00 255 0	Scheibe F3
016 00 401 0	Filzscheibe B4
030 00 031 0	Scheibe B3
037 00 020 0	Druckfeder D1
037 00 021 0	Scheibe D1
037 00 077 0	Feder L2
037 00 092 3	Anschlagnocken K10, L10
037 00 093 0	Stellkloben L10
037 00 095 0	Winkelkloben L10
037 00 112 0	Knieh.-Welle K10
037 00 128 0	Fadensp.-Scheibe B10
037 00 129 0	Fadensp.-Feder B10
037 00 193 0	Verbind.-Mutter C9
045 00 331 0	Scheibe E9
049 00 031 0	Lagerbock K10, M11
052 00 003 0	Staubdeckel J7
061 00 105 0	Rosette B4
067 00 022 4	Fadenspannung (nur Kl. 69-373, -573) A4
067 00 027 0	Scheibe A3
067 00 042 3	Nadelstg.-Kloben E4
067 00 232 0	Bolzen F10
067 00 233 0	Federscheibe F10
067 00 238 3	Gleitring, kpl. F10
067 00 241 0	Ölfilzklammer E5
067 00 246 0	Zugfeder H11
067 00 247 0	Haken H11
067 00 308 0	Zugstg.-Oberteil C9
067 00 308 4	Zugstg.-Oberteil C9
067 00 312 0	Zugstange E6
067 00 312 3	Zugstange E6
067 00 313 3	Kulissenhebel D6
067 00 328 0	Kopfdeckel F4
067 00 329 3	Stoffdr.-Kloben E2
067 00 337 0	Führungswinkel F3
067 00 456 0	Scheibe D1
067 00 932 0	Schlußschraube F8
067 10 001 4	Armwelle D5
067 10 005 0	Scheibe D5
067 10 022 0	Tropfeinsatz D7, D5
067 10 051 0	Armw.-Buchse E5
067 10 052 0	Armw.-Buchse E7
067 10 053 0	Armw.-Buchse D7
067 10 060 0	Tropfeinsatz D5
067 13 014 0	Federscheibe A8
067 16 001 3	Exzenter E9
067 16 004 0	Bolzen G9
067 16 049 0	Bolzen H10
067 16 053 3	Kurbel J9
067 16 056 0	Exzenterbuchse G11
067 16 057 3	Flügelmutter H11
067 16 058 0	Stellring G11
067 16 100 0	Scheibe (0,3 mm) H11
067 16 101 0	Scheibe (0,6 mm) H11
067 16 102 0	Scheibe (0,8 mm) H11
067 16 103 0	Scheibe (1,1 mm) H11
067 16 104 0	Gleitstein F4
067 22 068 3	Obertransportfuß o. Abb. (5 mm)
067 24 025 0	Kappe G5
067 24 026 0	Anschlag G5
067 24 027 0	Anschlag H5
067 31 001 3	Exzenter E6 (nur Kl. 69-472, -572, -672)
067 31 002 3	Exzenter D6 (nur Kl. 69-372, -373, -573)
067 31 201 3	Hebel C2
067 31 203 0	Zugstange D3
067 31 205 0	Welle C3, C5
067 31 207 0	Bolzen D5
067 31 217 0	Gleitst.-Halter F1
067 31 217 4	Gleitst.-Halter F1
067 31 224 0	Buchse C3
067 31 225 0	Buchse C6
068 00 006 0	Ölschlauch D8
068 00 008 0	Handrad F7 (nur Kl. 69-373, -573)
068 00 011 0	Armdeckel E7
068 00 012 0	Armdeckel E5
068 00 016 0	Fadenhebel C4
068 00 017 0	Bolzen C4
068 00 018 0	Gleithülse D4
068 00 022 0	Fadenf.-Träger B1
068 00 024 0	Fadenanz.-Feder A3
068 00 026 0	Fadenf.-Stift E5
068 00 027 0	Auslösehebel A4
068 00 029 0	Auflage B1
068 00 032 3	Bolzen A1
068 00 034 0	Fadenf.-Öse C1
068 00 041 0	Öldocht E4, C5, C4
068 00 043 0	Nadelstg.-Gelenk E4
068 00 044 0	Gelenkbolzen C5
068 00 047 0	Bolzen D3
068 00 056 0	Stoffdr.-Stange F2
068 00 057 0	Stoffstg.-Hülse C1
068 00 057 4	Stoffstg.-Hülse C1
068 00 058 0	Druckfeder D1
068 00 059 0	Feder-Bolzen C1
068 00 066 0	Druckfeder B1
068 00 068 0	Führung E2
068 00 168 0	Ölrohr F7
068 00 174 3	Stellring K3
068 00 201 0	Kegelrad-Gehäuse D8
068 00 202 0	Kegelrad-Gehäuse C7
068 00 235 0	Stichst.-Griff H9
068 00 238 0	Bolzen F9
068 00 240 0	Stichst.-Gelenk H9
068 00 246 0	Stichst.-Lager G11
068 00 332 0	Bolzen E2
068 00 340 0	Arm G5
068 00 490 0	Bolzen B1
068 00 491 0	Fadenanz.-Feder B1 (nur Kl. 69-373, -573)
068 00 493 0	Fadenanz.-Feder B1 (nur Kl. 69-372, -472, -572, -672)
068 00 508 0	Handrad E7 (nur Kl. 69-372, -472, -572, -672)
068 00 842 0	Oberteilstütze E10
068 11 101 3	Druckfeder B1
068 15 002 3	Stellring F8
068 15 065 0	Buchse F8
068 15 116 3	Kegelrad K8
068 15 117 3	Kegelrad K8
068 16 047 0	Stichst.-Skala H9
068 16 048 3	Anschlagschraube H11
068 31 001 0	Buchse E5, E7
068 31 005 3	Nadeltr.-Welle E5, E7
069 00 012 3	Riemensch.-Unterteil H8
069 00 013 0	Riemensch.-Oberteil G8
069 00 014 0	Riemensch.-Halter H7
069 00 014 4	Riemenschutz H7
069 00 022 4	Fadenf.-Träger A4 (nur Kl. 69-372; -472; -572; -672)
069 00 096 0	Rändelschraube H3
069 00 099 4	abschw.-Rollenanschlag (nur Kl. 69-372; o. Abb. -572)
069 00 102 0	Stichpl.-Unterteil o. Abb. (nur Kl. 69-372; -373)
069 00 110 4	Arbeitsplatte J2 (nur Kl. 69-572)
069 00 133 0	Stichplatte o. Abb. (nur Kl. 69-372, -373)
069 00 134 0	Stichplatte o. Abb. (nur Kl. 69-672)
069 00 149 0	Unterarmdeckel o. Abb. (nur Kl. 69-672)
069 00 150 0	Kegelfeder H6
069 00 151 0	Abschlußscheibe H6
069 00 153 3	Unterarmdeckel o. Abb. (nur Kl. 69-372; -373; -472; -572; -573)
069 00 155 0	Kappe o. Abb. (nur Kl. 69-672)
069 00 156 0	Kappe o. Abb. (nur Kl. 69-372; -373; -472; -572; -573)
069 00 159 0	Stichpl.-Unterteil o. Abb. (nur Kl. 69-672)
069 00 160 0	Stichpl.-Unterteil o. Abb. (nur Kl. 69-472; -572; -573)
069 00 165 0	Scharnierhaken M7
069 00 168 0	Ölrohr G7
069 00 170 0	Spulengeh.-Halter J1 (nur Kl. 69-672)
069 00 174 0	Greiferwelle K5
069 00 178 0	Greiferw.-Buchse K8
069 00 217 0	Transp.-Hebel J5
069 00 218 0	Lagerzapfen J6
069 00 221 0	Gleitstein K3
069 00 223 0	Bolzen J5 (nur Kl. 69-672)
069 00 229 0	Bolzen J5
069 00 241 0	Zugstange J9
069 00 268 0	Transporteur o. Abb. (nur Kl. 69-372)
069 00 269 0	Transporteur o. Abb. (nur Kl. 69-672)
069 00 280 4	Spulerwelle B12
069 00 281 0	Spulerwelle B12
069 00 305 0	Zugstange J9, E9
069 00 305 4	Knieh.-Kette J9
069 00 306 0	Zugstg.-Feder E9
069 00 308 0	Knieh.-Kette J9
069 00 308 4	Knieh.-Kette J9
069 00 394 0	Stoffdrückerfuß o. Abb. (nur Kl. 69-372; -373; -472; -572; -573)
069 00 578 4	Spulengeh.-Oberteil G1
069 00 579 0	Spulengeh.-Unterteil G1
069 00 580 0	Spule K1, K12
069 00 581 4	Greifer H1
069 00 587 0	Spannungsfeder K1
069 00 591 0	Greiferdeckstück K2
069 00 594 0	Greiferschutzstück L2
069 00 594 4	Greiferschutzstück L2
069 12 002 0	Stopfen C3
069 14 021 0	Stift H5
069 14 025 0	Ständer L5
069 14 026 0	Unterarm J6
069 14 029 4	Oberteil kpl. G5
069 14 101 4	Arbeitsplatte J1 (nur Kl. 69-372; -373)
069 15 001 3	Kegelrad D7
069 15 014 0	Welle J8
069 15 015 3	Kegelrad E9
069 15 016 0	Buchse J8
069 15 018 0	Buchse K3
069 16 025 3	Kurbel K7
069 16 026 3	Kurbel L8
069 16 027 0	Stichst.-Gabel H8
069 16 028 3	Stichst.-Hebel G10
069 16 029 0	Vorschubwelle L8, L4
069 16 036 3	Vorschubgabel K3
069 21 015 0	Transporteur o. Abb. (nur Kl. 69-472; -572)
069 21 018 0	Transporteur o. Abb. (nur Kl. 69-373)
069 21 019 0	Transporteur o. Abb. (nur Kl. 69-573)
069 22 107 0	Stoffdrückerfuß o. Abb. (nur Kl. 69-672)
069 22 121 3	Obertransportfuß o. Abb. (nur Kl. 69-372; -373; -572; -573)
069 22 123 3	Obertransportfuß o. Abb. (nur Kl. 69-472)
069 23 001 4	Nadelstange o. Abb.
069 24 078 4	abschw. Kederapparat (nur Kl. 69-672) o. Abb.
069 24 132 0	Lineal-Körper H3
069 24 133 0	Schraube G3
069 24 134 0	Kegelfeder G3
069 24 136 0	Führungsblech H3
069 24 138 3	Rollenanschlag H2
069 24 139 0	Schraube G2
069 25 001 0	Schutzhaube L12
069 31 202 3	Fußstange F2
069 31 202 4	Fußstange F2
069 31 203 0	Bolzen E2
069 31 204 0	Gelenk E2
069 31 205 3	Winkelhebel D3
069 31 207 0	Nadelstg.-Schwinge D3
077 11 022 0	Garnrollen-Auflage E1
077 11 023 0	Zentrierstück E11
077 11 025 0	Abschlußstück D12
077 13 003 3	Bolzen H8
081 00 166 0	Schlüssel D10
081 00 177 0	S-Haken K9
081 00 179 0	Druckstange L9
087 00 011 0	Scheibe J7
095 00 011 0	Ölkissen E5, D7
097 00 264 0	Spulerrad C10
097 00 265 0	Ausrückhebel C12
097 00 266 0	Ausrückfeder C12
097 00 281 3	Spulerplatte D10
097 00 283 0	Bolzen A10
097 00 284 0	Fadenf.-Öse A10
097 00 285 0	Spulerarm B11
097 00 288 0	Bolzen C12
097 00 287 0	Bolzen D12
097 00 288 0	Bremsstück D10
097 00 289 0	Klemme D10
098 10 100 0	Ölkissen D5, D7
099 00 233 0	Bolzen E4
099 00 479 0	Bolzen B3
099 00 481 0	Auslösestift B3
099 00 482 0	Auslöseblech B1
099 00 483 0	Druckfeder A2
099 00 488 0	Rolle C2
099 00 489 3	Stift C2
099 00 491 0	Kegelfeder B4
099 00 492 0	Scheibe C2
099 00 495 0	Fadenführung A3
196 00 022 0	Fadenführung F6
296 00 144 0	Schlauchnippel D8
396 11 019 4	Garnst., kpl. D11
396 11 101 0	Garnr.-Arm G12
396 11 102 3	Fadenleit-Arm E11
396 11 103 0	Öse E11
396 11 104 0	Garnr.-Teller F11
396 11 105 0	Garnr.-Stift E11
396 11 106 0	Rohr G12
396 11 107 0	Rohr E12
396 13 001 3	Knieplatte M9
894 70 073 8	Federring G9
990 12 012 0	Keilriemen 10x1400 E7
990 24 005 8	Muffe E12
990 42 005 5	Öldocht E4
990 81 001 9	Plasticöler D9
990 81 003 8	Zubehörkasten B11
990 81 006 1	Schraubenzieher J11
990 81 006 2	Schraubenzieher J11
992 00 015 0	Zyl.-Kopfschraube G10
992 00 022 7	Li.-Zyl.-Schraube G7
992 00 092 7	Halsschraube A3
992 00 111 0	Gew.-Stift A10
992 00 181 0	Li.-Schraube M7
992 00 196 7	Li.-Zyl.-Schraube B1
992 00 216 0	Gew.-Stift K3, L8
992 00 237 7	Rändelmutter B11
992 00 243 0	Gew.-Stift C3
992 00 318 7	Rändelschraube E6
992 00 319 0	Zyl.-Schraube C4
992 00 324 7	Schraube C1
992 00 328 0	Zyl.-Schraube D3
992 00 335 7	Li.-Schraube H8
992 00 337 6	Li.-Senkschraube C1, J5
992 00 386 7	6kt.-Mutter D8, C9
992 00 399 0	Madenschraube E2
992 00 431 7	Zyl.-Schraube C2, D6
992 00 447 7	6kt.-Mutter G8
992 00 492 7	6kt.-Mutter M5, M7
992 00 495 0	Senkschraube C5
992 00 566 0	Li.-Zyl.-Schraube G11
992 00 581 7	Li.-Zyl.-Schraube E3
992 00 648 0	Li.-Zyl.-Schraube B1, D8
992 00 680 0	Rolle D1
992 00 687 7	Li.-Zyl.-Schraube F2
992 00 719 7	Li.-Zyl.-Schraube C1
992 00 720 0	Gew.-Stift L4
992 00 721 7	Zyl.-Stift F3
992 00 735 6	Li.-Zyl.-Schraube G8
992 00 863 6	Rändelmutter C3, B4
992 00 942 0	Zyl.-Schraube J3
992 00 978 7	Li.-Zyl.-Schraube G1, F4
992 00 993 0	Li.-Senkschraube K1
992 00 996 6	Senkschraube H5
992 01 010 0	Senkschraube M5, M7
992 01 046 7	Zyl.-Schraube H9
992 01 215 7	Scheibe D6
992 01 231 0	Gew.-Stift C5, F8, E9, C2
992 01 233 0	Zyl.-Schraube F1
992 01 327 5	Rändelmutter G5
992 01 346 0	Gew.-Stift D7, E8
992 01 347 7	Zyl.-Kopfschraube E5
992 01 351 0	Schraube J2
992 01 353 0	Zyl.-Kopfschraube K1
992 01 354 0	Li.-Zyl.-Schraube J6
992 01 359 7	Zyl.-Schraube F1
992 01 362 0	Gew.-Stift K8
992 01 377 0	Zyl.-Stift A4
992 01 380 7	Li.-Zyl.-Schraube A9
992 01 382 0	Gew.-Stift H11
992 01 393 7	6kt.-Mutter F5
992 01 395 0	Gew.-Stift H11
992 01 399 7	Halsschraube A1, A4
992 01 443 0	Madenschraube E6
992 01 451 7	6kt.-Mutter F10
992 01 462 7	Zyl.-Kopfschraube F4
992 01 480 0	Gew.-Stift C5
992 01 495 0	Gew.-Stift D2, D7, E8
992 01 519 7	Li.-Zyl.-Schraube J7
992 01 559 7	Li.-Zyl.-Schraube A2
992 01 750 0	Schraube L2
992 01 751 0	Schraube K3
992 01 752 0	Schraube L2, K2
992 01 763 7	Mutter C1
992 01 798 0	Li.-Zyl.-Schraube C12
992 01 828 7	Li.-Zyl.-Schraube F8
992 02 203 7	Zyl.-Schraube L4, H6
992 02 276 0	Gew.-Stift L8, K8
992 10 599 0	Zyl.-Kopfschraube A10
993 03 765 7	Senkschraube H6
993 06 739 7	Zyl.-Schraube E12, G12
993 06 756 0	Zyl.-Schraube L7
993 06 758 6	Zyl.-Schraube H10
993 07 355 7	Li.-Zyl.-Schraube J10
993 15 156 0	Holzschraube C9
993 16 135 0	Senkholzschraube L11
993 19 037 7	Scheibe E12, G12
993 19 038 7	Scheibe G11
993 19 040 7	Scheibe M7, M5, L5
993 19 046 7	Scheibe H12
993 26 128 7	Flügelschraube K7
993 43 121 7	4kt.-Schraube L9, M11, K10
993 52 115 0	Gew.-Stift E4
993 53 125 0	Gew.-Stift L7
993 71 031 0	Halbrd.-Niet G8
993 91 103 7	Zyl.-Schraube D1, F1, D2
993 91 123 7	Zyl.-Schraube G11
993 91 124 7	Zyl.-Schraube H6
993 91 146 7	Zyl.-Schraube L5
993 91 180 7	Zyl.-Schraube H7, H6
993 92 121 8	Gew.-Stift L4
994 05 037 8	6kt.-Mutter D11, F12
994 05 038 7	6kt.-Mutter G11, D6
994 25 201 7	Scheibe E7
994 27 074 0	Zyl.-Kerbstift L10
994 27 136 0	Kerbstift E5
994 27 171 0	Zyl.-Kerbstift H7
994 38 109 8	Zyl.-Stift G11
994 80 146 7	Scheibe C9
995 34 061 8	6kt.-Mutter H12
995 43 032 0	Zyl.-Stift H11
996 01 303 8	Sich.-Scheibe D5
996 07 007 8	Sich.-Scheibe E2, C12
996 07 008 8	Sich.-Scheibe G3
996 07 009 8	Sich.-Scheibe D5, D2
996 07 011 8	Sich.-Scheibe K7, K11, L8, A8, H9
998 68 027 8	Spannring C10
134/90	Nadel L11 (nur Kl. 69-372; -472; -572; -672)
134/130	Nadel M11 (nur Kl. 69-373; -573)
GA. 426 069-20	Gebr.-Anleitung L12

Nähgarnituren

Sewing components
Garniture de couture
Equipo de coser

Kl. 69-372

① 069 00 133 0 Stichplatte
② 069 20 102 0 Stichpl.-Unterteil
③ 069 00 268 0 Transporteur
④ 069 00 394 3 Stoffdrückerfuß
⑤ 069 23 001 4 Nadelstange
⑥ 069 22 121 3 Obertransportfuß
⑦ 069 00 156 0 Kappe
⑧ 069 00 153 3 Unterarmdeckel
⑨ 069 00 100 4 abschw. Rollenanschlag (F 41)

Kl. 69-373

① 069 00 133 0 Stichplatte
② 069 20 102 0 Stichpl.-Unterteil
③ 069 21 018 0 Transporteur
④ 069 00 394 3 Stoffdrückerfuß
⑤ 069 23 001 4 Nadelstange
⑥ 069 22 121 3 Obertransportfuß
⑦ 069 00 156 0 Kappe
⑧ 069 00 153 3 Unterarmdeckel
⑨ 069 00 100 4 abschw. Rollenanschlag

Kl. 69-472

① 069 20 016 0 Stichplatte
② 069 00 160 0 Stichpl.-Unterteil
③ 069 21 015 0 Transporteur
④ 069 00 394 3 Stoffdrückerfuß
⑤ 069 23 001 4 Nadelstange
⑥ 069 22 123 3 Obertransportfuß
⑦ 069 00 156 0 Kappe
⑧ 069 00 153 3 Unterarmdeckel
⑨ 069 00 098 0 Lineal

Kl. 69-572

① 069 20 016 0 Stichplatte
② 069 00 160 0 Stichpl.-Unterteil
③ 069 21 015 0 Transporteur
④ 069 00 394 3 Stoffdrückerfuß
⑤ 069 23 001 4 Nadelstange
⑥ 069 22 121 3 Obertransportfuß
⑦ 069 00 156 0 Kappe
⑧ 069 00 153 3 Unterarmdeckel
⑨ 069 00 100 4 abschw. Rollenanschlag (F 41)

Kl. 69-573

① 069 20 016 0 Stichplatte
② 069 00 160 0 Stichpl.-Unterteil
③ 069 21 019 0 Transporteur
④ 069 00 394 3 Stoffdrückerfuß
⑤ 069 23 001 4 Nadelstange
⑥ 069 22 121 3 Obertransportfuß
⑦ 069 00 156 0 Kappe
⑧ 069 00 153 3 Unterarmdeckel
⑨ 069 00 100 4 abschw. Rollenanschlag

Kl. 69-672

① 069 00 134 0 Stichplatte
② 069 00 159 0 Stichpl.-Unterteil
③ 069 00 269 0 Transporteur
④ 069 22 106 3 Stoffdrückerfuß (5 mm)
⑤ 069 23 001 4 Nadelstange
⑥ 067 22 067 3 Obertransportfuß (5 mm)
⑦ 069 00 155 0 Kappe
⑧ 069 00 149 0 Unterarmdeckel
⑨ 069 24 078 3 Kederapparat

Weitere Nähgarnituren siehe Nähgarniturenlisten 69.

NEU HINZUGEKOMMENE NR1:

Teil-Nr.	Benennung
030 00 031 0	Scheibe B10
067 13 017 0	Bolzen D1
068 16 046 0	Stichst.Skala H9
069 16 028 3	Stichst.Hebel F10
069 16 038 0	Stichst.Hebel F10
367 11 034 0	Fadenanzugsrolle C2
367 11 035 0	Zwischenscheibe C2
367 11 036 0	Führungsscheibe B10
396 11 101 4	Garnr.Arm E11
992 00 217 0	Gew.Stift F8
992 00 399 7	Zyl.Schraube C4
992 01 752 7	6Kt.Mutter C3
992 02 399 7	Zyl.Schraube G8
992 02 400 0	Zyl.Schraube L3
994 46 102 7	Zyl.Schraube E1
996 07 012 8	Sich.Ring D1

69-FA -72/E 39, -72/E41, -72/E42 72/E42a, -72/E43, -72/E124, -72/E168 372, -373, -472, -572, -573, -672 972/E42b, -892

Zubehör

069 35 069 0
069 35 072 0
069 15 030 0 (4 x)
069 35 068 0

Hier sind die Teile aufgeführt die in der Ersatzteilliste der Klasse: 69-72/E39, -72/E41, -72/E42, -72/E42a, -72/E43, -72/E 124 -72/E 168, -372, -373, -472, -572, -573, -672, -972/E42b, -892, geändert bzw. neu hinzu gefügt wurden, um die Klasse: 69FA-72/E39, -72/E41, -72/E42, -72/E42a, -72/E43, -72/E 124 -72/E 168, -372, -373, -472, -572, -573, -672, -972/E42b, -892. zu bilden.

Amendements to parts list Cl. 69-72/E etc. which form Cl. 69FA-72/E etc. schowing the modified parts.

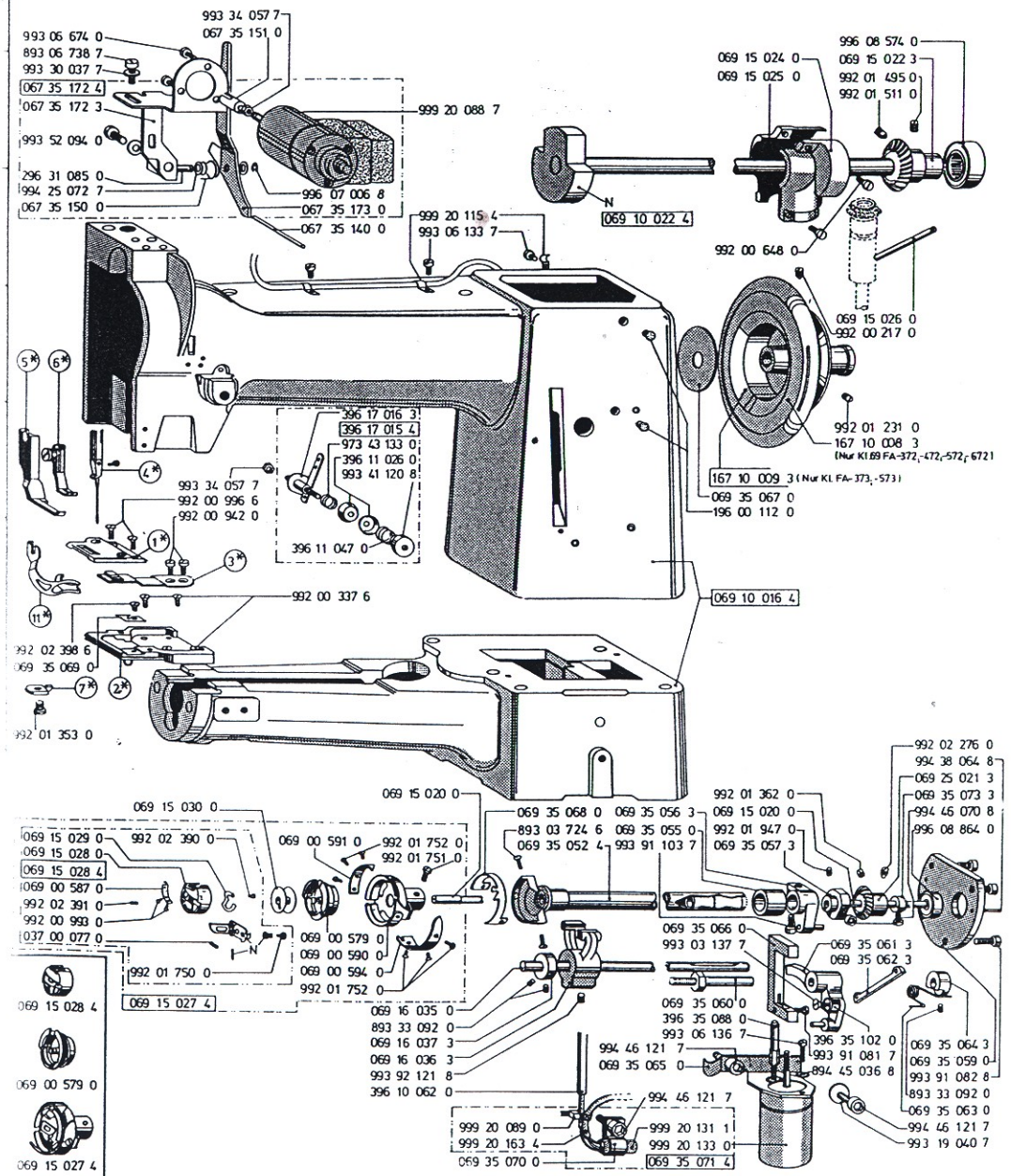

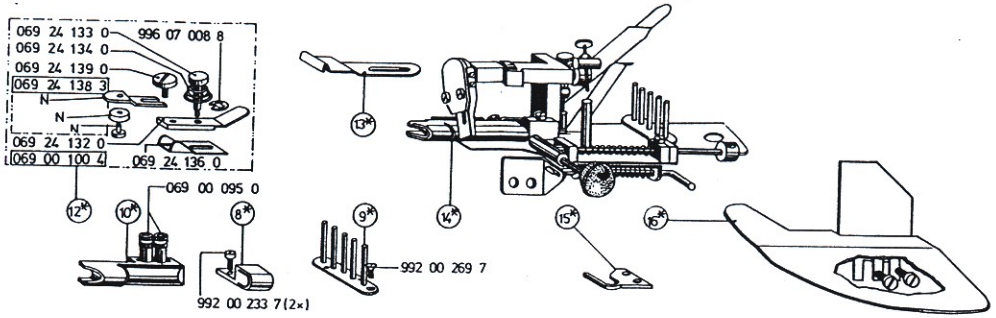

* Nähgarnituren siehe Rückseite
Sewing components see reverse side
Jeux de pièces de couture au verso
Juego de coser ver dorso

Ersatzteileliste. Spare parts. Pièces de rechange. Piezas de repuesto.

Teile-Nr.	Benennung	
037 00 077 0	Feder	K1
067 00 907 0	Flansch	F6
067 00 908 3	Handrad	F6
067 35 140 0	Auslösebolzen	D3
067 35 150 0	Drehfeder	D1
067 35 151 0	Gleitbuchse	B2
067 35 172 3	Magnet-Träger	C1
067 35 172 4	Magnet-Träger	C1
067 35 173 0	Lüfterhebel	D3
068 15 004 0	Scheibe	J6
069 00 095 0	Rändelmutter	D8
069 00 100 4	Rollenlineal	D7
069 00 579 0	Spulengeh.Unterteil	U3
069 00 579 4	Spulengeh.Unterteil	L1
069 00 587 0	Spannungsfeder	K1
069 00 590 0	Greifer	K3
069 00 059 4	Greifer,kpl.	J2
069 00 591 0	Greiferdeckstück	J3
069 00 594 0	Greiferschutzstück	K3
069 10 016 4	Oberteil kpl.	G5
069 10 020 3	Handrad	F5
069 10 022 4	Armwelle	D4
069 15 020 0	Greiferwelle	J3,J5
069 15 022 3	Kegelrad	C6
069 15 024 0	Gehäuse hint.	B5
069 15 025 0	Gehäuse vorn	B5
069 15 026 0	Ölrohr	E6
069 15 027 4	Greifer	H1,L1
069 15 028 0	Spulengeh.	J1
069 15 028 4	Spulengeh.Oberteil	K1,L1
069 15 029 0	Bremsfeder	J1
069 15 030 0	Spule	J2
069 16 035 0	Vorschubwelle	L3
069 16 036 3	Vorschubgabel	L3
069 16 037 3	Stellring	L3
069 24 039 0	Lager	B7
069 24 132 0	Linealkörper	C7
069 24 133 0	Schraube	C7
069 24 134 0	Kegelfeder	C7
069 24 136 0	Führungsblech	D8
069 24 138 3	Rollenanschlag	C7
069 24 139 0	Schraube	C7
069 25 021 3	Kegelrad	J6
069 35 052 4	Messerträger	J4
069 35 055 0	Buchse	J3
069 35 056 3	Kurbel	J4
069 35 057 3	Steuerkurve	J5
069 35 058 3	Stellring	J6
069 35 059 0	Flansch	L6
069 35 060 0	Bolzen	J5
069 35 061 3	Kurbel	K6
069 35 062 3	Gelenk	K6
069 35 063 0	Drehfeder	L6
069 35 064 3	Stellring	L6
069 35 065 0	Winkel	L4
069 35 066 0	Zugstange	K5
069 35 067 0	Scheibe	F5
069 35 068 0	Fadenziehmesser	J4
069 35 069 0	Gegenmesser	H1
069 35 070 0	Schelle	M4
069 35 071 4	FA-Magnet	M8
196 00 112 0	Gummistopfen	F5
296 31 005 0	Bolzen	D1
396 10 062 0	Rohr	L3
396 11 026 0	Spannungsbuchse	F3
396 11 047 0	Druckfeder	G3
396 17 015 4	Spulervorspannung	F3
396 17 016 3	Fadenführung	F3
396 35 088 0	Führungsbolzen	L5
396 35 102 0	Rolle	L6
893 03 724 6	Senkschr.	J4
893 06 738 7	Zyl.Schr.	C1
893 33 092 0	Gew.Stift	K6,L3,L6

Teile-Nr.	Benennung	
894 45 036 8	Fächerscheibe	L6
973 43 133 0	Druckfeder	F3
992 00 233 7	Rändelschr.	E8
992 00 269 7	Zyl.Schr.	D9
992 00 337 6	Li.Senkschr.	G3
992 00 388 7	Li.Zyl.Schr.	F6
992 00 648 0	Li.Zyl.Schr.	D5
992 00 992 0	Li.Zyl.Schr.	F2
992 00 993 0	Li.Senkschr.	K1
992 00 996 6	Senkschr.	F2
992 01 353 0	Zyl.Kopfschr.	H1
992 01 362 0	Gew.Stift	J5
992 01 495 0	Gew.Stift	C6
992 01 511 0	Gew.Stift	C6
992 01 750 0	Senkschr.	K2
992 01 751 0	Schraube	J3
992 01 752 0	Schraube	J3,L3
992 01 947 0	Gew.Stift	J5
992 02 276 0	Gew.Stift	H6
992 02 390 0	Schraube	J2
992 02 391 0	Gew.Stift	K1
992 02 398 6	Senkschr.	H1
993 03 137 7	Senkschr.	K5
993 06 133 7	Zyl.Schr.	D3
993 06 136 7	Zyl.Schr.	L5
993 06 674 7	Zyl.Schr.	B1
993 19 040 7	Scheibe	H6
993 30 037 7	Scheibe	C1
993 34 057 7	6kt.Mutter	B2,F2
993 41 120 8	Rändelmutter	F3
993 52 094 0	Gew.Stift	C1
993 91 081 7	Zyl.Schr.	L6
993 91 082 8	Zyl.Schr.	L6
993 91 103 7	Zyl.Schr.	J4
993 92 121 8	Gew.Stift	L3
994 25 072 7	Scheibe	D1
994 38 064 8	Spannhülse	J6
994 46 121 7	Zyl.Schr.	L4,M6
996 07 006 8	Sich.Scheibe	D3
996 07 008 8	Sich.Scheibe	C8
996 08 574 0	Kugellager	B6
996 08 864 0	Kugellager	J5
999 20 088 7	Magnet	C3
999 20 089 0	Nyl.Kabelband	M3
999 20 115 4	Rohrschelle	D3
999 20 131 1	Steckergehäuse	M5
999 20 133 0	DC-Hanget	M5
999 20 163 4	Schaltflexleitung	M3

Nähgarnituren — Sewing components / Garnitures de couture / Equipe de coser

Klasse 69 FA-72/E39

1	069 20 100 0	Stichplatte
2	069 00 105 3	Stichpl.-Unterteil
3	069 21 100 0	Transporteur
4	069 23 001 4	Nadelstange,kpl.
5	069 00 391 0	Stoffdr.Fuß
6	069 22 100 3	Obertr.Fuß
7	069 00 170 0	Sp.Geh.Halter
14	069 24 010 4	Einf.u.Abschr.Apparat

Klasse 69 FA-72/E41

1	069 20 003 0	Stichplatte
2	069 00 105 3	Stichpl.Unterteil
3	069 21 002 0	Transporteur
4	069 23 001 4	Nadelstange
5	069 22 002 0	Stoffdr.Fuß
6	069 22 001 3	Obertr.Fuß
7	069 00 170 0	Sp.Geh.Halter
8	069 24 122 3	Bandführg.(6-10mm)
8	069 24 123 3	Bandführg.(10-14mm)
9	069 00 083 3	Hint.Bandführg.
10	069 24 043 3	Winkeleinfasser

Klasse 69 FA-72/E42

1	069 20 015 0	Stichplatte
2	069 00 105 3	Stichpl.Unterteil
3	069 21 014 0	Transporteur
4	069 23 001 4	Nadelstange
5	069 00 391 0	Stoffdr.Fuß
6	069 22 117 3	Obertr.Fuß
7	069 00 170 0	Sp.Geh.Halter
8	069 24 123 3	Bandführg.(10-14mm)
8	069 24 124 3	Bandführg.(14-18mm)
9	069 00 083 3	Hint.Bandführg.
10	069 24 044 3	Winkeleinfasser

Klasse 69 FA-72/E42a

1	069 20 100 0	Stichplatte
2	069 00 105 3	Stichpl.Unterteil
3	069 21 100 0	Transporteur
4	069 23 001 4	Nadelstange
5	069 00 391 0	Stoffdr.Fuß
6	069 22 100 3	Obertr.Fuß
7	069 00 170 0	Sp.Geh.Halter
8	069 24 125 3	Bandführg.(18-22mm)
8	069 24 126 3	Bandführg.(22-30mm)
9	069 00 083 3	Hint.Bandführg.
10	069 24 045 3	Winkeleinfasser

Klasse 69 FA-72/E43

1	069 20 100 0	Stichplatte
2	069 00 105 3	Stichpl.Unterteil
3	069 21 100 0	Transporteur
4	069 23 001 4	Nadelstange
5	069 00 391 0	Stoffdr.Fuß
6	069 22 100 3	Obertr.Fuß
7	069 00 170 0	Sp.Geh.Halter
8	069 24 123 3	Bandführg.(10-14mm)
8	069 24 124 3	Bandführg.(14-18mm)
8	069 24 125 3	Bandführg.(18-22mm)
9	069 00 083 3	Hint.Bandführg.
10	069 24 051 3	Winkeleinfasser

Klasse 69 FA-72/E124

1	069 20 015 0	Stichplatte
2	069 00 105 3	Stichpl.Unterteil
3	069 21 014 0	Transporteur
4	069 23 001 4	Nadelstange
5	069 00 391 0	Stoffdr.Fuß
6	069 22 117 3	Obertr.Fuß
7	069 00 170 0	Spul.Geh.Halter
8	069 24 123 3	Bandführg.(10-14mm)
8	069 24 124 3	Bandführg.(14-18mm)
8	069 24 125 3	Bandführg.(18-22mm)
8	069 24 126 3	Bandführg.(22-30mm)
9	069 00 083 3	Hint.Bandführg.
10	069 24 055 3	Winkeleinfasser

Klasse 69 FA-72/E168

1	069 20 100 0	Stichplatte
2	069 00 105 3	Stichpl.-Unterteil
3	069 21 100 0	Transporteur
4	069 23 001 3	Nadelstange
5	069 00 391 0	Stoffdr.Fuß
6	069 22 100 3	Obertr.Fuß
7	069 00 170 0	Sp.Geh.Halter
9	069 00 083 3	Hint.Bandführg.
10	069 24 060 3	Winkeleinfasser

Klasse 69 FA-972/E42b

1	069 20 018 0	Stichplatte
2	069 20 103 3	Stichpl.-Unterteil
3	069 21 017 0	Transporteur
4	069 23 001 4	Nadelstange
5	069 00 406 0	Stoffdr.Fuß
6	069 22 127 3	Obertr.Fuß
8	069 24 125 0	Bandführg.(18-22mm)
8	069 24 126 0	Bandführg.(22-30mm)
9	069 00 083 3	Hint.Bandführg.
10	069 24 046 3	Winkeleinfasser

Klasse 69 FA-372

1	069 20 021 0	Stichplatte
2	069 20 104 3	Stichpl.Unterteil
3	069 00 268 0	Transporteur
4	069 23 001 4	Nadelstange
5	069 00 394 0	Kantenfuß
6	069 22 121 3	Obertr.Fuß
11	067 00 105 0	Fingerabweiser
12	069 00 100 4	Rollenlineal

Klasse 69 FA-373

1	069 20 021 0	Stichplatte
2	069 20 104 3	Stichpl.Unterteil
3	069 21 018 0	Transporteur
4	069 23 001 4	Nadelstange
5	069 00 394 0	Kantenfuß
6	069 22 121 3	Obertr.Fuß
11	067 00 105 0	Fingerabweiser
12	069 00 100 4	Rollenlineal

Klasse 69 FA-472

1	069 20 016 0	Stichplatte
2	069 20 103 3	Stichpl.Unterteil
3	069 21 015 0	Transporteur
4	069 23 001 4	Nadelstange
5	069 00 394 0	Kantenfuß
6	069 22 123 3	Obertr.Fuß
11	067 00 105 0	Fingerabweiser
13	069 00 098 0	Lineal

Klasse 69 FA-572

1	069 20 016 0	Stichplatte
2	069 20 103 3	Stichpl.Unterteil
3	069 21 015 0	Transporteur
4	069 23 001 4	Nadelstange
5	069 00 394 0	Kantenfuß
6	069 22 121 3	Obertr.Fuß
11	067 00 105 0	Fingerabweiser
12	069 00 100 0	Rollenlineal

Klasse 69 FA-573

1	069 20 016 0	Stichplatte
2	069 20 103 3	Stichpl.Unterteil
3	069 21 019 0	Transporteur
4	069 23 001 4	Nadelstange
5	069 00 394 0	Kantenfuß
6	069 22 121 3	Obertr.Fuß
7	069 00 170 0	Sp.Geh.Halter
11	067 00 105 0	Fingerabweiser
12	069 00 100 0	Rollenlineal

Klasse 69 FA-672

1	069 00 134 0	Stichplatte
2	069 20 105 3	Stichpl.Unterteil
3	069 00 269 0	Transporteur
4	069 23 001 4	Nadelstange
5	069 22 106 0	Kederfuß
6	067 22 068 3	Obertr.Fuß
7	069 00 170 0	Sp.Geh.Halter
11	067 00 105 0	Fingerabweiser

Klasse 69 FA-892

1	069 20 016 0	Stichplatte
2	069 20 103 3	Stichpl.Unterteil
3	069 21 015 0	Transporteur
4	069 23 001 4	Nadelstange
5	069 22 004 3	Stoffdr.-Fuß
6	069 22 003 3	Obertr.Fuß
15	069 35 030 0	Kräuselfuß
16	069 24 003 3	Abdeckblech

NEU HINZUGEKOMMENE NR.:

069 35 073 3	Stellring	J6
167 10 008 3	Handrad	F6
167 10 009 3	Handrad	F5
994 46 070 8	Zyl.Schr.	J6