DÜRKOPP ADLER AG

Teileliste und Näheinrichtungen
Spare Parts List and Sewing Equipment

268

DÜRKOPP ADLER AG

Postfach 17 03 51, D-33703 Bielefeld • Potsdamer Straße 190, D-33719 Bielefeld
Telefon (05 21) 9 25-0 • Telefax (05 21) 9 25 24 35

Ausgabe / Edition: 01/99 • DO Printed in Federal Republic of Germany Teile-Nr./Part.-No.: 0791 268801 KA

Teileliste
Spare Parts List
Pièces de rechange
Piezas de repuesto
Parti di ricambio

268

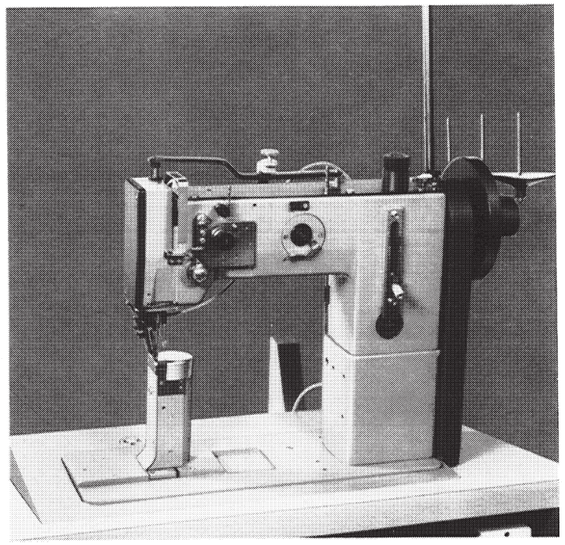

E r l a e u t e r u n g e n z u r E r s a t z t e i l e l i s t e

1. Allgemeines

Separate Ersatzteilelisten gibt es fuer : N a e h g a r n i t u r e n, Naehkopfabhaengige Zusatzausstattungen.

2. Kennzeichnung der Ersatzteile

Zu einer Einheit gehoerende Einzelteile sind durch eine strichpunktierte Linie eingerahmt. Die Einheit kann auch komplett unter der voll eingerahmenten Nr. (in einem Kasten) bestellt werden. Zu dieser Einheit gehoeren keine Teile, deren Nr. ausserhalb der strichpunktierten Linie steht.

Teile, die mit "N" gekennzeichnet sind, werden nicht einzeln geliefert.

Sollten Sie ein Teil nicht in der Ersatzteileliste auffinden, was durch technische Aenderungen vorkommen kann, dann geben Sie uns bitte zur Teile- und Funktionsbeschreibung die genaue Unterklasse und Fabrik-Nr. lt. Typenschild bekannt.

Bei Bestellungen von Elektroteilen bitten wir die zusaetzlichen Angaben, die in Klammern hinter der Teile-Nr. stehen, mit anzugeben.

Im Inhaltsverzeichnis sind die Teile-Nr. nach steigenden Nr. geordnet. Ausserdem sind angegeben :

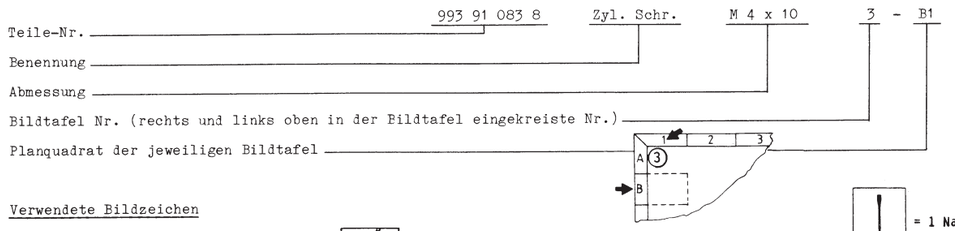

3. Verwendete Bildzeichen

= siehe Mechanikeranleitung

= fluessig sichern, kleben, dichten Loctite 270, Nr.990 49 034 6

= fluessig sichern, kleben, dichten Loctite IS-460, Nr. 990 49 037 1

= Laenge oder Flaeche angeben

= ohne Fadenabschneider

= mit Fadenabschneider

= links

= rechts

= Hinweis auf Unterscheidungsmerkmal

= 1 Nadel

= 2 Nadeln

mm = Maße

V = veraltete Ausfuehrung

a.W. = auf Wunsch

4. H a n d h a b u n g d e r E r s a t z t e i l e l i s t e

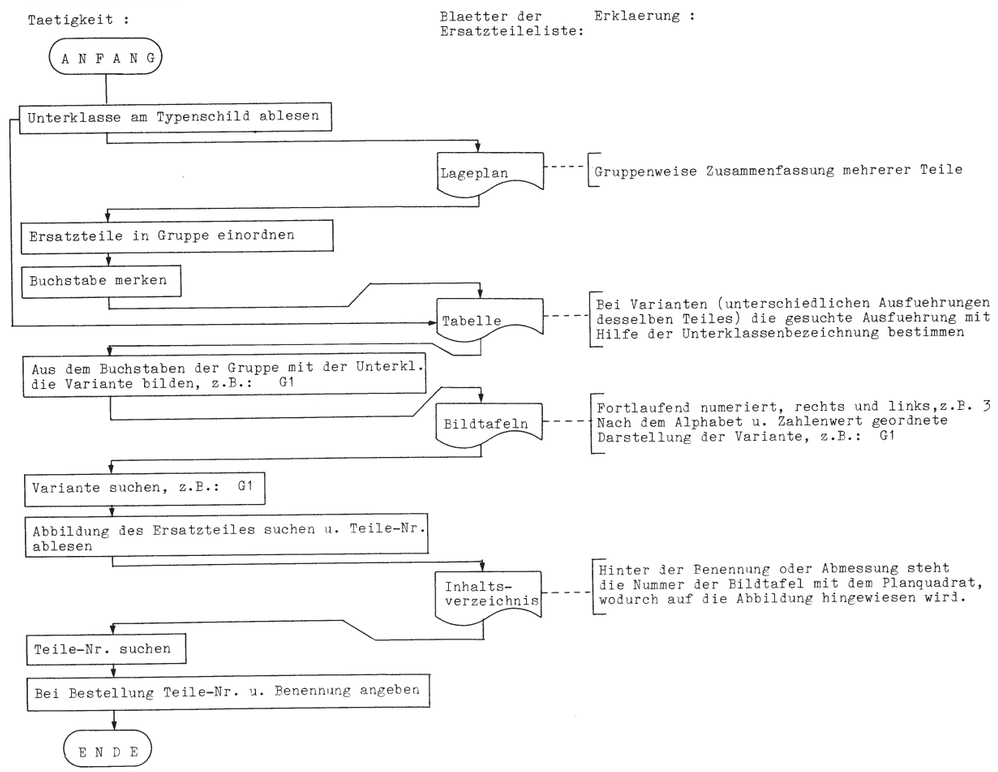

5. Jeder Nachdruck, auch auszugsweise, ist nur mit unserer Genehmigung gestattet. Aenderungen behaltent wir uns vor.

Explanation of spare parts list

1. In general

Separate lists are available for sewing components, s e w i n g - m a c h i n e dependent additional equipment.

2. Numbering of parts

The component parts of a complete unit are framed by a dot-dash line. The unit can also be ordered complete by quoting the number enclosed in the full lined "box" contained within the dot-dash frame. Any parts, the numbers of which are outside of the frame, are not part of the unit and must be ordered separately.

Parts marked with "N" cannot be supplied singly.

If a part cannot be found in the parts list, possibly due to technical alteration, when ordering, please describe the part and function fully, quoting the sub-class and serial number of the machine according to the specification plate.

When ordering electrical parts, please include the additional information set in brackets after the part number.

In the table of contents the part numbers are listet in numerical order, e.g.

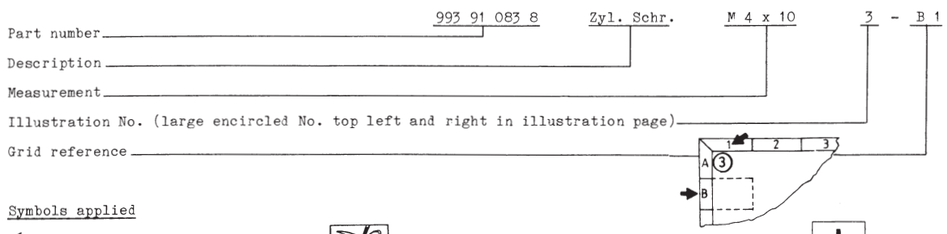

3. Symbols applied

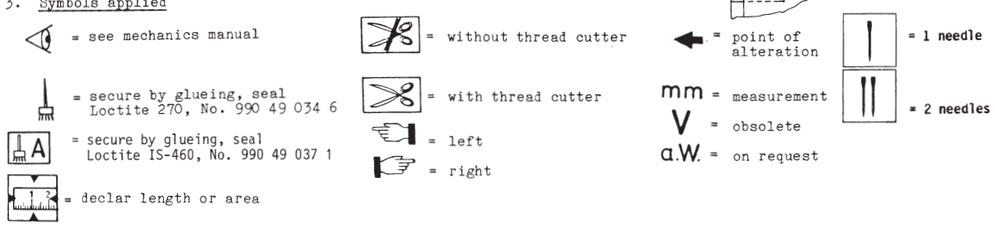

4. Using the parts list

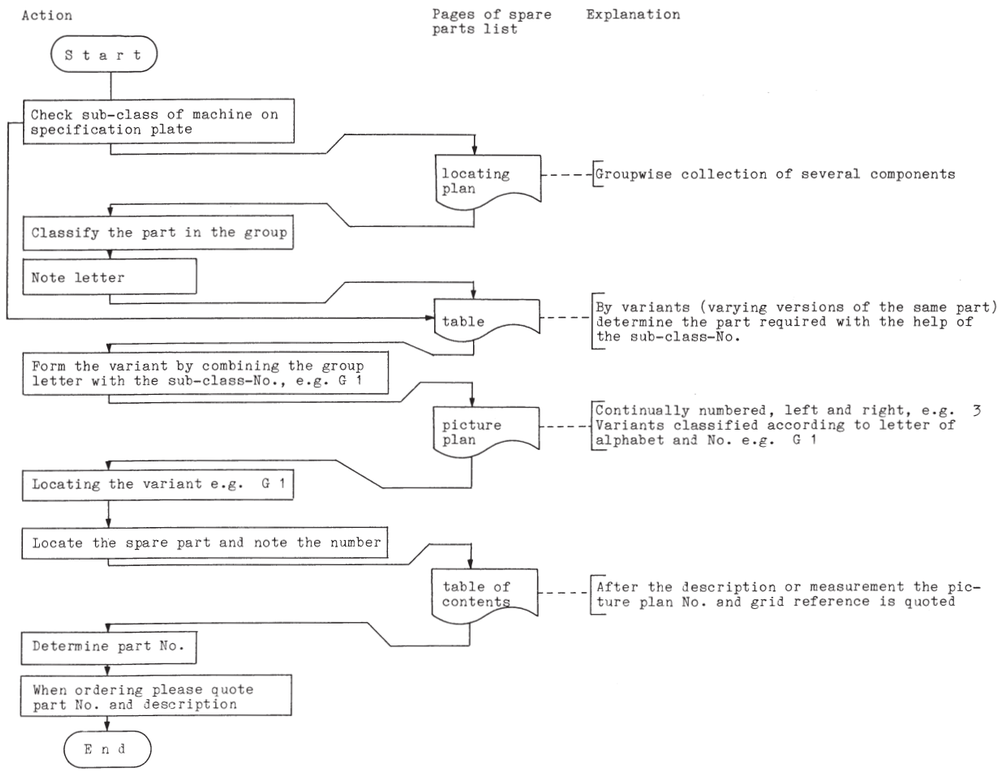

5. All reproductions, also in part, require our permission. Subject to alteration.

Explications pour la liste de pièces de rechange

1. Généralités

Il existe des listes de pièces de rechange séparément pour : j e u x d e p i è c e s d e c o u t u r e, Equipements supplementaires dependant de la machine à coudre

2. Identification des pièces de rechange

Les pièces individuelles faisant partie d'une unité ont été encadrées d'une ligne à point-trait. L'unité peut etre commandée aussi sous le numéro complètement encadré. Aucune pièce dont le numéro se trouve en dehors de l'encadrement n'appartient à cette unité.

Les pièces marquées par "N" ne sont pas livrables séparément.

Dans le cas où une pièce de rechange n'est pas indiquée dans la liste de pièces de rechange, ce qui peut se produire au cours de changements techniques, en cas de commande, veuillez indiquer la sous-class exacte ainsi que le numéro de fabrication de la machine selon le matricule.

Dans le cas de commande de pièces éléctriques veuillez également donner les indications supplémentaires qui se trouvent entre paranthèses aprés le numéro de la pièce.

Dans le table de matière les numéros des pièces sont indiqués par ordre numérique. En outre sont indiqués :

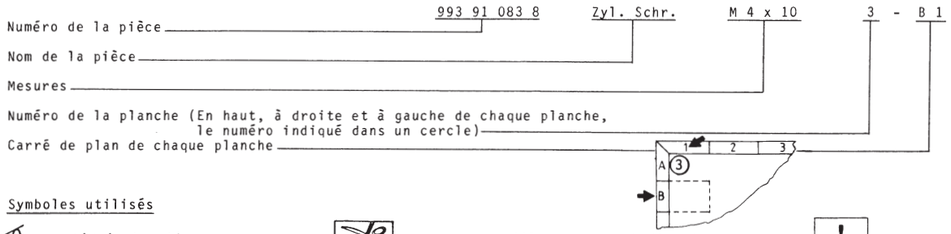

3. Symboles utilisés

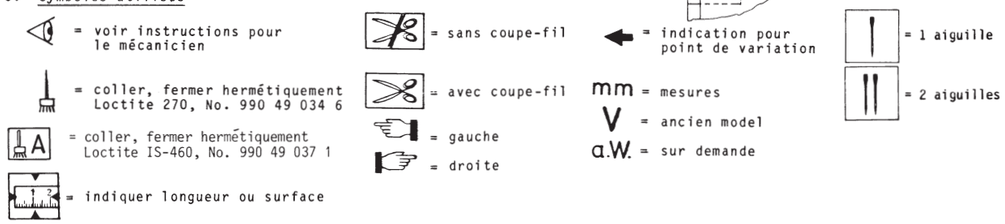

4. Emploi correct de la liste de pièces de rechange

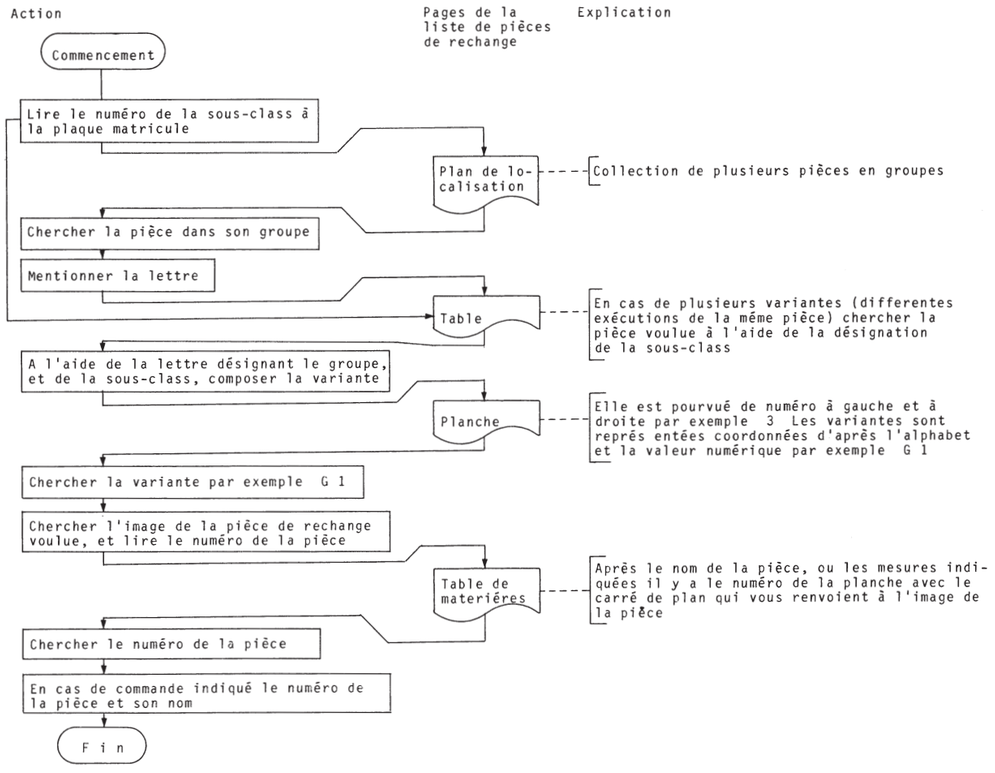

5. Toute reproduction, meme en partie, n'est autorisée qu'avec notre permis. Nous nous reservons le droit de change

Aclaraciones a la lista de piezas de repuesto

1. Generalidades

Listas de piezas de repuesto por separado las hay para juegos de costura y equipos extra en función con el cabezal de coser.

2. Marcado de las piezas de requesto

Las piezas sueltas pertenecientes a una unidad están encuadradas por una raya de puntos. La unidad también se puede pedir completa con el número encuadrado por completo (en un cajetín). A esta unidad no pertenece ninguna pieza cuyo número quede fuera de la raya punteada.

Las piezas senaladas con una "N" no se sirven solas.

Sie no encuentra usted una pieza en la lista de piezas de requesto - cosa que puede ocurrir por haber variaciones técnicas -, indíquenos entonces, junto a la descripción de la pieza y su función, la subclase exacta y el número de fábrica que figura en la placa del tipo.

En los pedidos de piezas eléctricas rogamos que también se nos indiquen los datos adicionales que figuran entre parèntesis detràs del número de la pieza.

En el sumario figuran los números de las piezas en progresión ascendente. Además se indican:

3. Símbolos empleados

= Véase Instrucciones para el mecánico

= Asegurar con líquido, pegar, obturar Loctite 270, nº 990 49 034 6

= Asegurar con líquido, pegar, obturar Loctite IS-460, nº 990 49 037 1

= Indicar largo y superficie

= Sin cortahilos

= Con cortahilos

= izquierda

= derecha

= Advertencia de que hay diferencia de característica

mm = medidas

V = ejecución antigua

a.W. = a peticion

= 1 aguja

= 2 agujas

4. Forma de proceder con la lista de piezas de repuesto

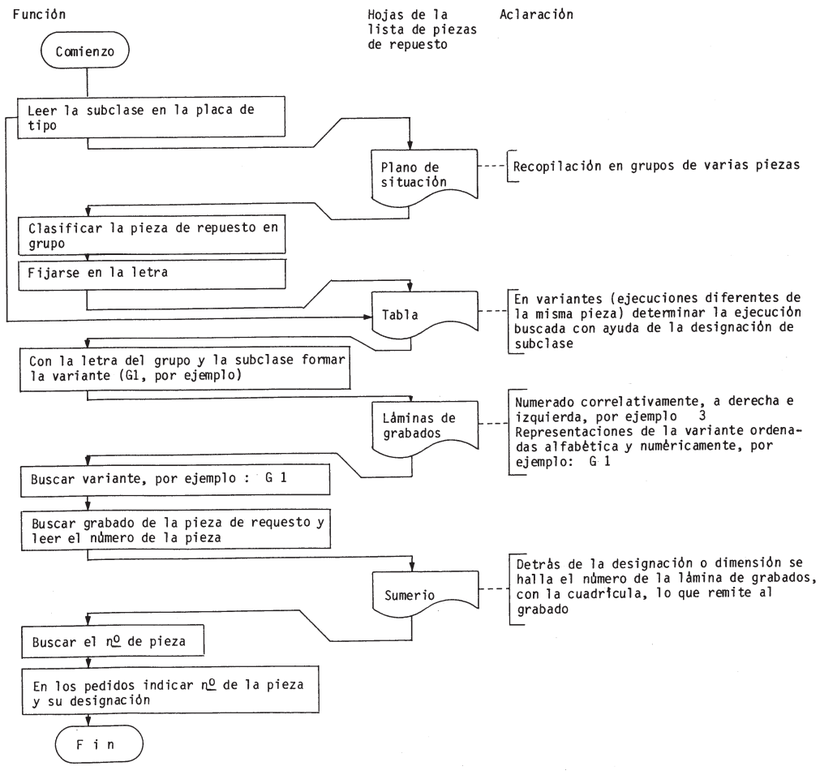

5. Toda reproducción, incluso extractada, sólo está permitida con nuestra autorización. Nos reservamos el derecho a hacer modificaciones.

SPIEGAZIONE SUL LIBRETTO PARTI DI RICAMBIO

1. Generalità

Esistono libretti parti di ricambio separati per: "Organi di cucitura", equipaggiamenti supplementari dipendenti dalla testa della macchina per cucire

2. Contrassegni dei pezzi di ricambio

Pezzi singoli componenti un gruppo sono racchiusi in una linea a punti e tratti. Il gruppo può essere anche ordinato completo indicando all'ordine il numero di pezzo incorniciato da una linea continua. I pezzi il cui numero è situato fuori della linea a punti e tratti non appartengono al gruppo

Pezzi contrassegnati con la lettera N non possono essere forniti come pezzo singolo

Nel caso che un pezzo non si frovi nel libretto parti di ricambio, ciò può succedere a causa delle continue innovazione tecniche, indicate, accanto alla descrizione della funzione del pezzo e l'eventuale schizzo o descrizione minuta del pezzo, la classe e sottoclasse esatta ed il numero di fabbricazione riportati in targhetta

Ordinando componenti elettrici indicare i dati supplettivi segnati in parentesi dietro il numero del pezzo

Nell'indice i numeri dei pezzi sono ordinati secondo numero progressivo ed inoltre sono indicati:

3. Simboli figurati utilizzati

= Vedi libretto istruzioni per i meccanici

= Fissaggio, incollaggio o tenuta del pezzo tramite liquido Loctite 270, Nr. 990 48 034 6

= Fissaggio, incollaggio o tenuta del pezzo tramite liquido Loctite IS-460, Nr. 990 49 037 1

= Indicare la lunghezza o la superfice

= Senza rasafilo

= Con rasafilo

= Sinistra (o)

= Destra (o)

= Indicazione per notare le differenze tra i pezzi

mm = Misura

V = Esecuzione invecchiata

a.W. = A richiesta

= 1 ago

= 2 aghi

4. Uso del libretto parti di ricambio

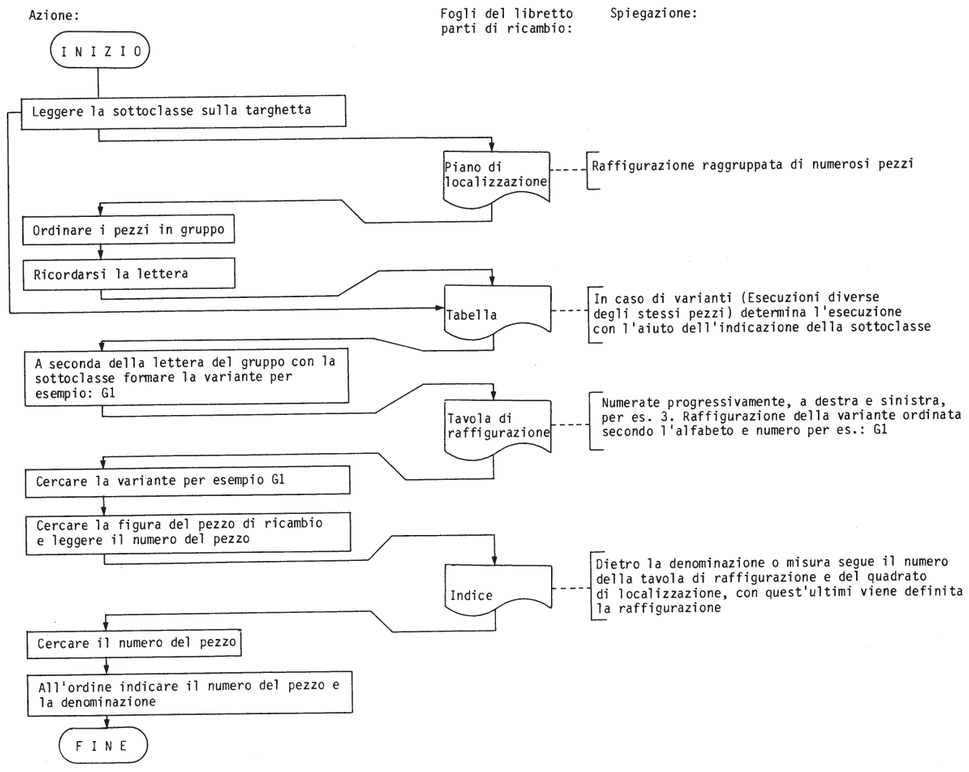

5. Ogni riproduzione intera o parziale è permessa solo con la nostra approvazione. Ci riserviamo ogni diritto di modifica.

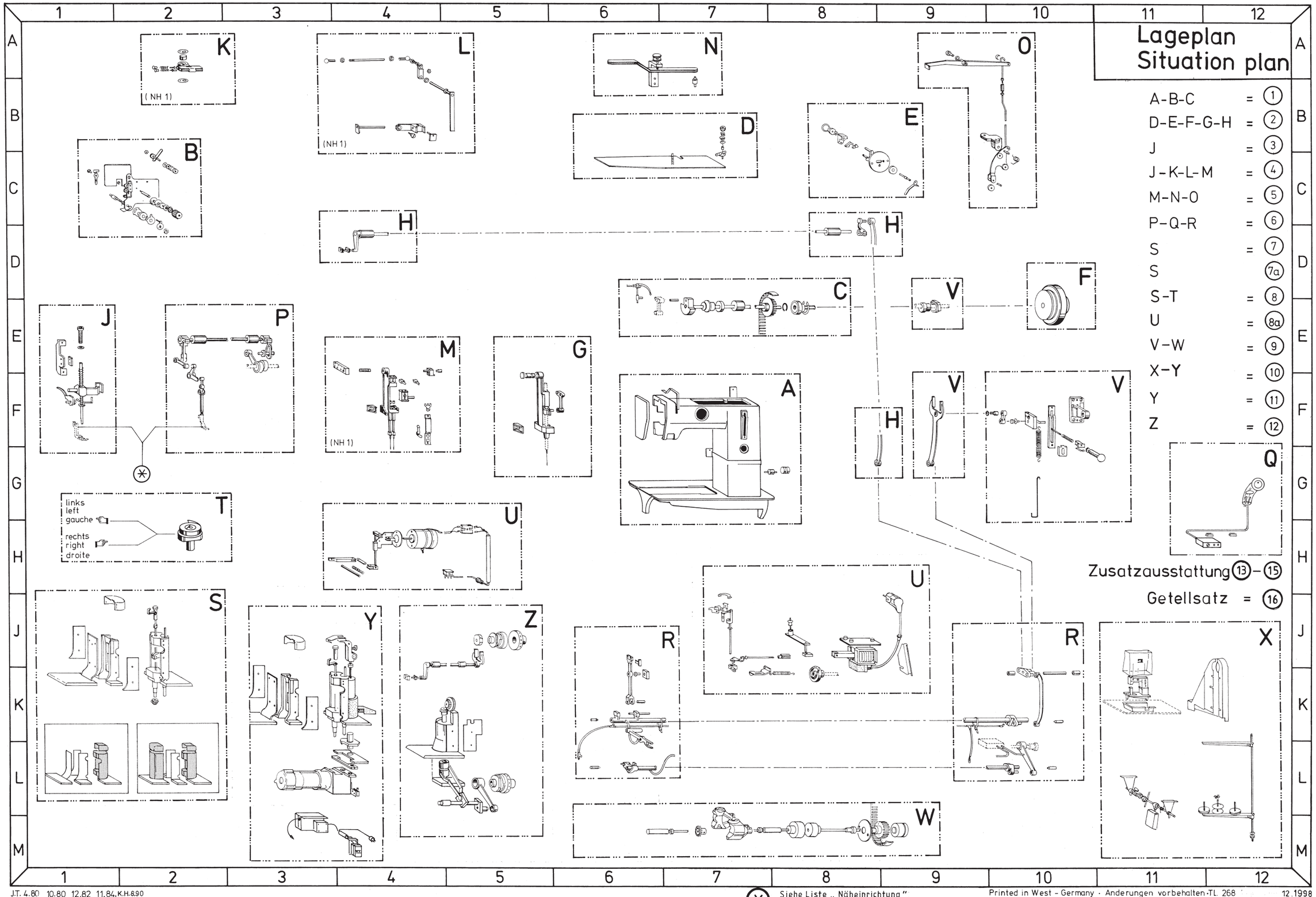

Siehe Liste „Näheinrichtung"
See List „Sewing Equipement"

Printed in West - Germany · Änderungen vorbehalten · TL. 268 12.1998

Unterklassen-Tabelle Table of sub classes

Zeile | Unterklasse: Sub class: **268...** | Gruppenaufstellung der Unterklassen: Zum Beispiel: A 1 A 1 1
Table of sub class: for example: A 1 A 1 1

Zeile	Unterklasse	A	B	C	D	E	F	G	H	J	K	L	M	N	O	P	Q	R	S	T	U	V	W	X	Y	Z
		EINNADEL SINGLE - NEEDLE																								
01	~~-VG-2-S~~	1	3	1	1	1	1	3	-	1	-	-	-	-	1	-	-	3	10	-	8	-	2+3	3	1	–	–
02	~~-3-S~~	1	3	1	1	1	4	3	-	2	-	-	-	1	1	-	-	3	1	-	4	-	2+3	3	1	–	–
03	~~-VG-3-S~~	1	3	1	1	1	1	3	-	2	-	-	-	1	1	-	-	3	10	-	7	-	2+3	3	1	–	–
04	~~-4-S~~	1	3	1	1	1	5	3	-	3	-	-	-	2	1	-	-	3	1	-	4	-	1+3	3	1	–	–
05																											
06																											
07																											
08	-FA-3-S	1	3	1	1	1	4	1	-	2	-	-	-	1	1	-	1	2	2	-	1	1+4	2+3	3	1	–	–
09	~~-FAP-4-S~~	1	3	1	1	1	5	1	-	3	-	-	-	2	1	-	1	2	2	-	1	4+6	1+3	3	1	–	–
10	~~-FAP-3-S~~	1	3	1	1	1	4	1	-	2	-	-	-	1	1	-	1	2	2	-	1	4+6	2+3	3	1	–	–
11																											
12																											
13																											
14	~~-FA-62-S-UX~~ /.	1	3	1	1	1	1	1	1	13	-	-	-	-	1	-	1	2	-	-	1	1+4	2+3	3	1	2 + 3	–
15	~~-FA-63-S~~	1	3	1	1	1	4	1	1	7	-	-	-	1	1	-	1	2	2	-	1	1+4	2+3	3	1	–	–
16	~~-FA-63-S-UX~~ /.	1	3	1	1	1	4	1	1	7	-	-	-	1	1	-	1	2	-	-	1	1+4	2+3	3	1	2 + 3	–
17																											
18																											
19																											
20																											
21	~~-FAP-63-S-UX~~ /.	1	3	1	1	1	4	1	1	7	-	-	-	1	1	-	1	2	-	-	1	4+6	2+3	3	1	2 + 3	–
22	~~-FAP-63-S~~	1	3	1	1	1	4	1	1	7	-	-	-	1	1	-	1	2	2	-	1	4+6	2+3	3	1	–	–
23																											
24																											
25																											
26																											
27	~~-73~~	1	3	1	1	1	4	4	1	10	-	-	-	2	1	1	-	3	1	-	4	-	2+3	3	1	–	–
28	~~-FA-73~~	1	3	1	1	1	4	2	1	10	-	-	-	2	1	1	1	2	2	-	1	1+4	2+3	3	1	–	–
29	~~-FAP-73~~	1	3	1	1	1	4	2	1	10	-	-	-	2	1	1	1	2	2	-	1	4+6	2+3	3	1	–	–
30	~~-FAP-73-2~~	1	3	1	1	1	4	2	1	10	-	-	-	2	1	1	1	2	12	-	1	4+6	2+3	3	1	–	–
31	-FAP-73-1	1	3	1	1	1	4	2	1	10	-	-	-	2	1	3	1	2	2	-	1	4+6	4+5	3	1	–	–
32																											
33																											
34																											
35																											
36	~~-NT-82-S~~	1	3	1	1	1	1	3	-	13	-	-	-	-	1	-	-	-	8	-	4	-	-	3	1	–	1
37	~~-NT-82-S-UX~~ /.	1	3	1	1	1	1	3	-	13	-	-	-	-	1	-	-	-	-	-	4	-	-	3	1	1 - 3	1
38	~~-NT-83-S~~	1	3	1	1	1	2	3	-	7	-	-	-	1	1	-	-	-	8	-	4	-	-	3	1	–	1
39	~~-NT-83-S-UX~~ /,	1	3	1	1	1	2	3	-	7	-	-	-	1	1	-	-	-	-	-	4	-	-	3	1	1 + 3	1
40	~~-VGNF-83-S~~	1	3	1	1	1	2	1	-	7	-	-	-	1	1	-	2+1	-	7	-	1	1+4	-	3	1	–	1
41	~~-NF-82-S~~	1	3	1	1	1	1	1	-	13	-	-	-	-	1	-	2+1	-	7	-	1	1+4	-	3	1	–	1
42	~~-NF-82-S-UX~~ /.	1	3	1	1	1	1	1	-	13	-	-	-	-	1	-	2+1	-	-	-	1	1+4	-	3	1	2 + 3	1
43	~~-NF-83-S~~	1	3	1	1	1	2	1	-	7	-	-	-	1	1	-	2+1	-	7	-	1	1+4	-	3	1	–	1
44	~~-NF-83-S-UX~~ /.	1	3	1	1	1	2	1	-	7	-	-	-	1	1	-	2+1	-	-	-	1	1+4	-	3	1	2 + 3	1
45	~~-VGN-82-S~~	1	3	1	1	1	1	3	-	13	-	-	-	-	1	-	-	-	6	-	8	1+4	-	3	1	–	1
46	~~-VGNF-82-S~~	1	3	1	1	1	1	1	-	13	-	-	-	-	1	-	2+1	-	5	-	9	1+4	-	3	1	–	1
47	~~-NFP-82-S~~	1	3	1	1	1	1	1	-	13	-	-	-	-	1	-	1	-	2	-	1	4+6	-	3	1	–	1
48	~~-NFP-83-S-UX~~ /.	1	3	1	1	1	2	1	-	7	-	-	-	1	1	-	1	-	-	-	1	4+6	-	3	1	2 + 3	1
49	~~-NFP-83-S~~	1	3	1	1	1	2	1	-	7	-	-	-	1	1	-	1	-	7	-	1	4+6	-	3	1	–	1
50																											
51																											
52																											
53		ZWEINADEL TWIN - NEEDLE																								
54																											
55	~~-202-S~~	1	2	1	1	1	1	3	-	4	-	-	-	-	1	-	-	1+3	3	4	4	-	2+3	2+3	1	–	1
56																											

Unterklassen-Tabelle Table of sub classes

Zeile | Unterklasse: Sub class: **268...** | Gruppenaufstellung der Unterklassen: Zum Beispiel: A 1 A 1 1
Table of sub class: for example: A 1 A 1 1

Zeile	Unterklasse	A	B	C	D	E	F	G	H	J	K	L	M	N	O	P	Q	R	S	T	U	V	W	X	Y	Z
57	~~-VG-202-S~~	1	2	1	1	1	1	3	-	4	-	-	-	-	1	-	-	3	11	8	8	-	2+3	2+3	1	–	
58	~~-203-S~~	1	2	1	1	1	4	3	-	5	-	-	-	1	1	-	-	1+3	3	4	4	-	2+3	2+3	1	–	
59	~~-204-S~~	1	2	1	1	1	5	3	-	6	-	-	-	2	1	-	-	1+3	3	4	4	-	1+3	2+3	1	–	
60	~~-FA-202-S~~	1	2	1	1	1	1	1	-	4	-	-	-	-	1	-	1	1+2	4	1	1	1+4+5	2+3	1+3	1	–	
61	-FA-203-S	1	2	1	1	1	4	1	-	5	-	-	-	1	1	-	1	1+2	4	1	1	1+4+5	2+3	1+3	1	–	
62	~~-FAP-204-S~~	1	2	1	1	1	5	1	-	6	-	-	-	2	1	-	1	1+2	4	1	1	4+5+6	1+3	1+3	1	–	
63	~~-FAP-203-S~~	1	2	1	1	1	4	-	-	5	-	-	-	1	1	-	1	1+2	4	1	1	4+5+6	2+3	1+3	1	–	
64																										
65																										
66																										
67																										
68	~~-FA-263~~	1	2	1	1	1	4	1	1	8	-	-	-	1	1	-	1	1+2	4	1	1	1+4+5	2+3	1+3	1	–	
69	~~-FA-263-NH1~~	1	1	1	1	1	4	-	1	9	1	1	3	-	1	-	1	1+2	4	1	1	1+4+5	2+3	1+3	1	–	
70	~~-FAP-263-NH1~~	1	1	1	1	1	4	-	1	9	1	1	3	-	1	-	1	1+2	4	1	1	1+4+5	2+3	1+3	1	–	
71																										
72																										
73																										
74																										
75	-273	1	2	1	1	1	4	4	1	10	-	-	-	2	1	1	-	1+3	3	4	4	-	2+3	2+3	1	–	
76	~~-273-NH1~~	1	1	1	1	1	4	-	1	12	1	1	2	-	1	2	-	1+3	3	6	4	-	2+3	2+3	1	–	
77	~~-FA-273~~	1	2	1	1	1	4	2	1	10	-	-	-	2	1	1	1	1+2	4	1	1	1+4+5	2+3	1+3	1	–	
78	~~-FA-273-NH1~~	1	1	1	1	1	4	-	1	12	1	1	2	-	1	2	1	1+2	4	1	1	1+4+5	2+3	1+3	1	–	
79	-FAP-273-1	1	2	1	1	1	4	2	1	10	-	-	-	2	1	3	1	1+2	4	1	1	4+5+6	4+5	1+3	1	–	
80	~~-FAP-273-NH1~~	1	1	1	1	1	4	-	1	12	1	1	2	-	1	2	1	1+2	4	1	1	4+5+6	2+3	1+3	1	–	
81																										
82																										
83	~~-274-1~~		2	1	1	1	5	4	1	10	–	–	–	2	1	3	—	1 3	3	4	4	——	4+5	2+3	1	–	
84																										
85		EINNADEL SINGLE - NEEDLE																								
86																										
87	~~-363-S~~	1	3	1	1	1	4	3	1	7	-	-	-	1	1	-	-	3	9	-	4	-	2+3	2+3	1	–	

/. = Ukl. Spannungsabhängig
/. = sub-class voltage dependent

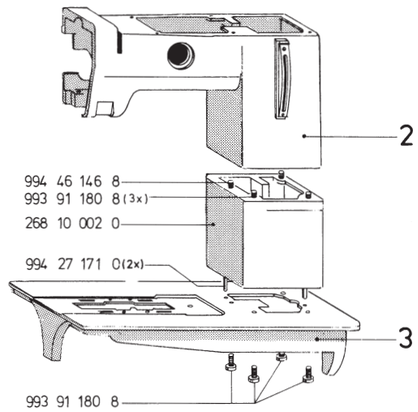

	1	2	3
1 → A1.1	268 10 001 4	268 10 001 0	268 14 002 0
A1.2	268 10 003 4	268 10 003 0	268 14 002 0
A1.3	268 10 021 4	267 10 003 0	268 14 001 0
A1.4	268 10 022 4	267 10 001 0	268 14 001 0
A1.5	268 10 023 4	268 10 023 0	268 14 003 0
A1.6	268 10 024 4	268 10 003 0	268 14 001 0
A1.7	268 10 032 4	268 10 032 0	268 14 002 0

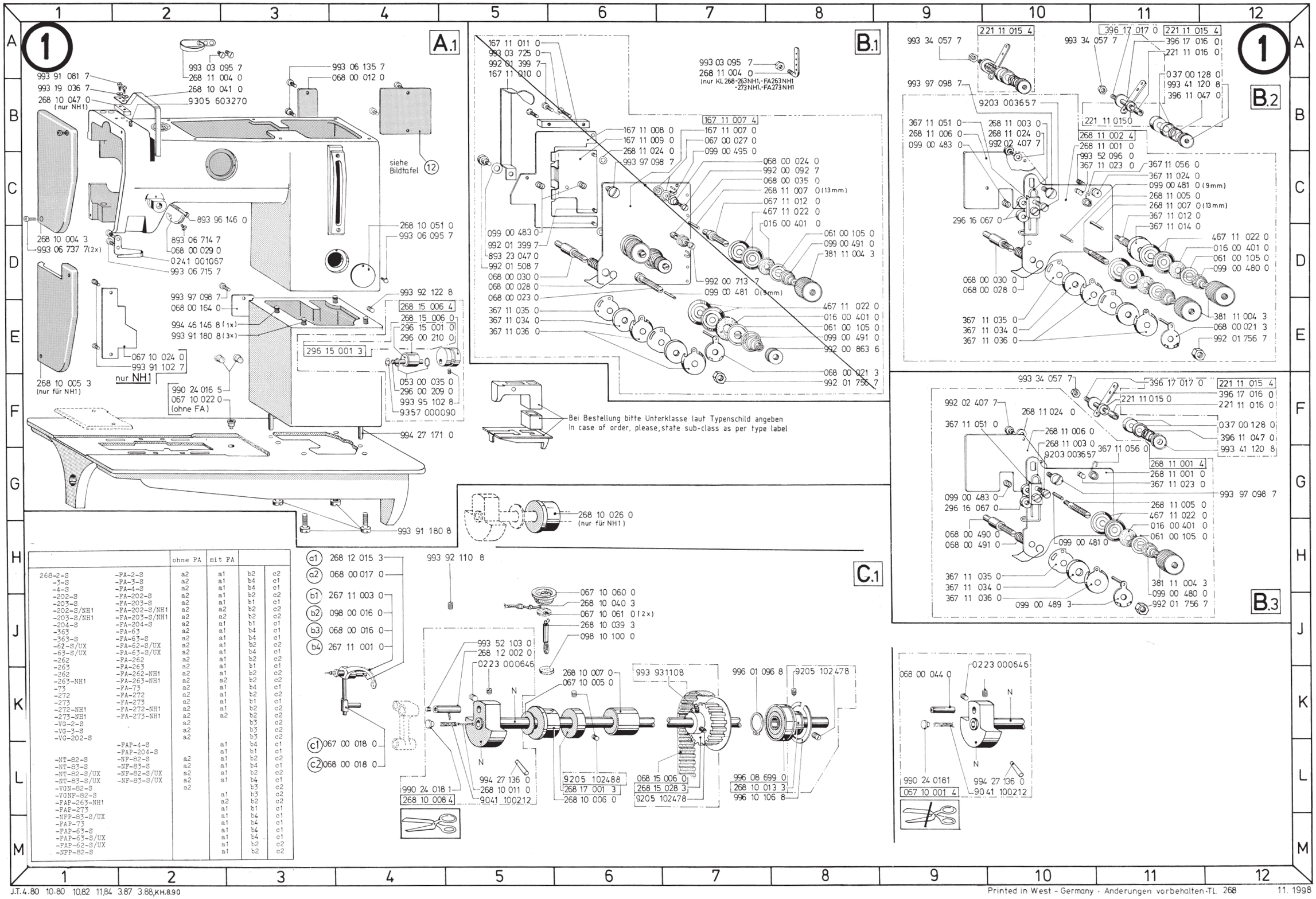

		ohne FA	mit FA		
268-2-S	-FA-2-S	a2	a1	b2	c2
-3-S	-FA-3-S	a2	a1	b4	c1
-4-S	-FA-4-S	a2	a1	b4	c1
-202-S	-FA-202-S	a2	a1	b2	c2
-203-S	-FA-203-S	a2	a1	b1	c1
-202-S/NH1	-FA-202-S/NH1	a2	a2	b2	c2
-203-S/NH1	-FA-203-S/NH1	a2	a2	b2	c2
-204-S	-FA-204-S	a2	a1	b1	c1
-363	-FA-63	a2	a1	b4	c1
-363-S	-FA-63-S	a2	a1	b4	c1
-62-S/UX	-FA-62-S/UX	a2	a1	b2	c2
-63-S/UX	-FA-63-S/UX	a2	a1	b4	c1
-262	-FA-262	a2	a1	b2	c2
-263	-FA-263	a2	a1	b1	c1
-262	-FA-262-NH1	a2	a1	b2	c2
-263-NH1	-FA-263-NH1	a2	a2	b2	c2
-73	-FA-73	a2	a1	b4	c1
-272	-FA-272	a2	a1	b2	c2
-273	-FA-273	a2	a1	b1	c1
-272-NH1	-FA-272-NH1	a2	a1	b2	c2
-273-NH1	-FA-273-NH1	a2	a2	b2	c2
-VG-2-S	-	a2		b3	c2
-VG-3-S		a2		b3	c2
-VG-202-S		a2		b3	c2
	-FAP-4-S		a1	b4	c1
	-FAP-204-S		a1	b1	c1
-NT-82-S	-NF-82-S	a2	a1	b2	c2
-NT-83-S	-NF-83-S	a2	a1	b4	c1
-NT-82-S/UX	-NF-82-S/UX	a2	a1	b2	c2
-NT-83-S/UX	-NF-83-S/UX	a2	a1	b4	c1
-VGN-82-S		a2		b3	c2
-VGNF-82-S			a1	b3	c2
-FAP-263-NH1			a2	b2	c2
-FAP-273			a1	b1	c1
-NFP-83-S/UX			a1	b4	c1
-FAP-73			a1	b4	c1
-FAP-63-S			a1	b4	c1
-FAP-63-S/UX			a1	b4	c1
-FAP-62-S/UX			a1	b2	c2
-NFP-82-S			a1	b2	c2

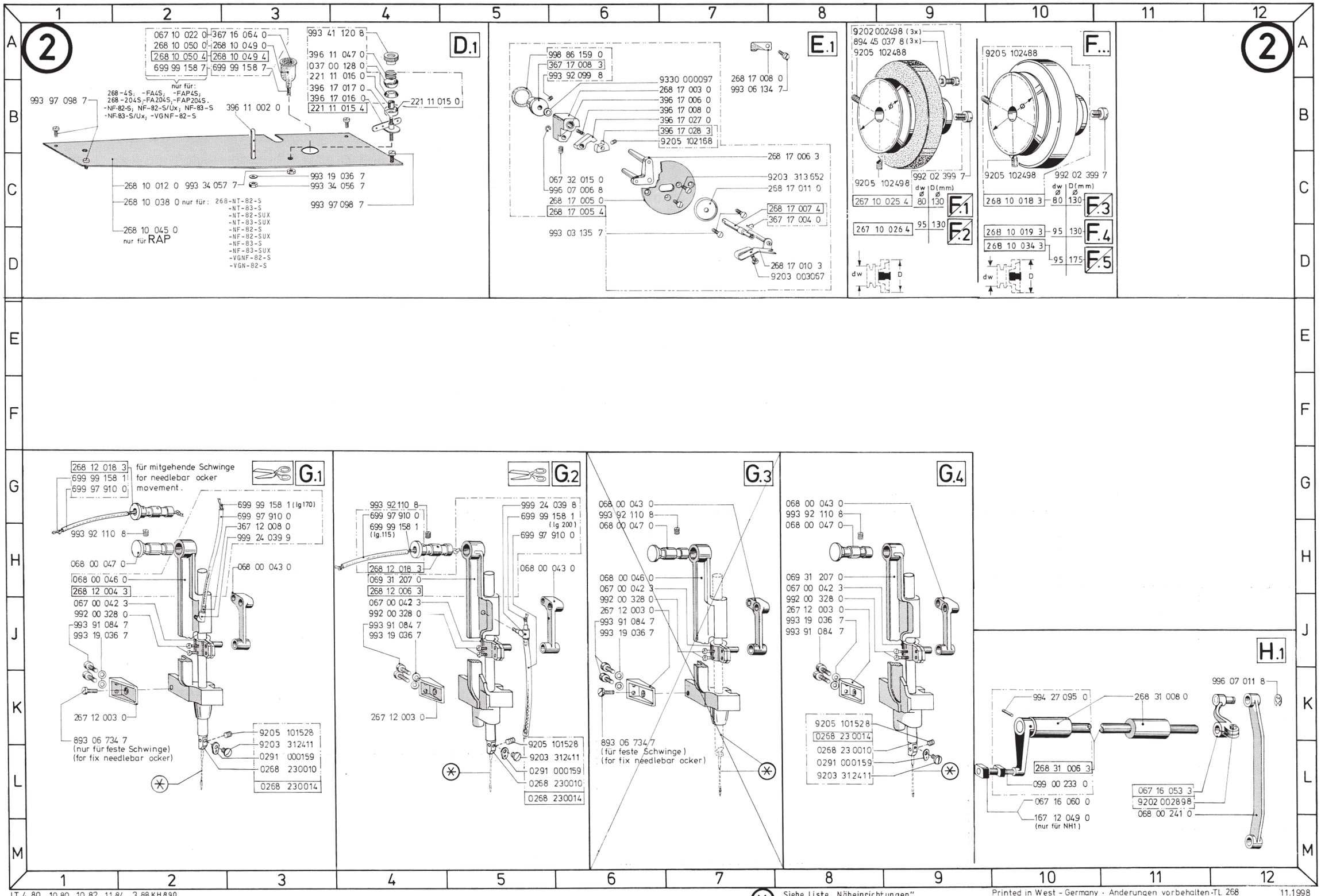

J.T.4.80 10.80 10.82 11.84 3.88 KH.8.90

Siehe Liste „Näheinrichtungen"
See List „Sewing Equipement"

Printed in West - Germany · Änderungen vorbehalten · TL 268

11.1998

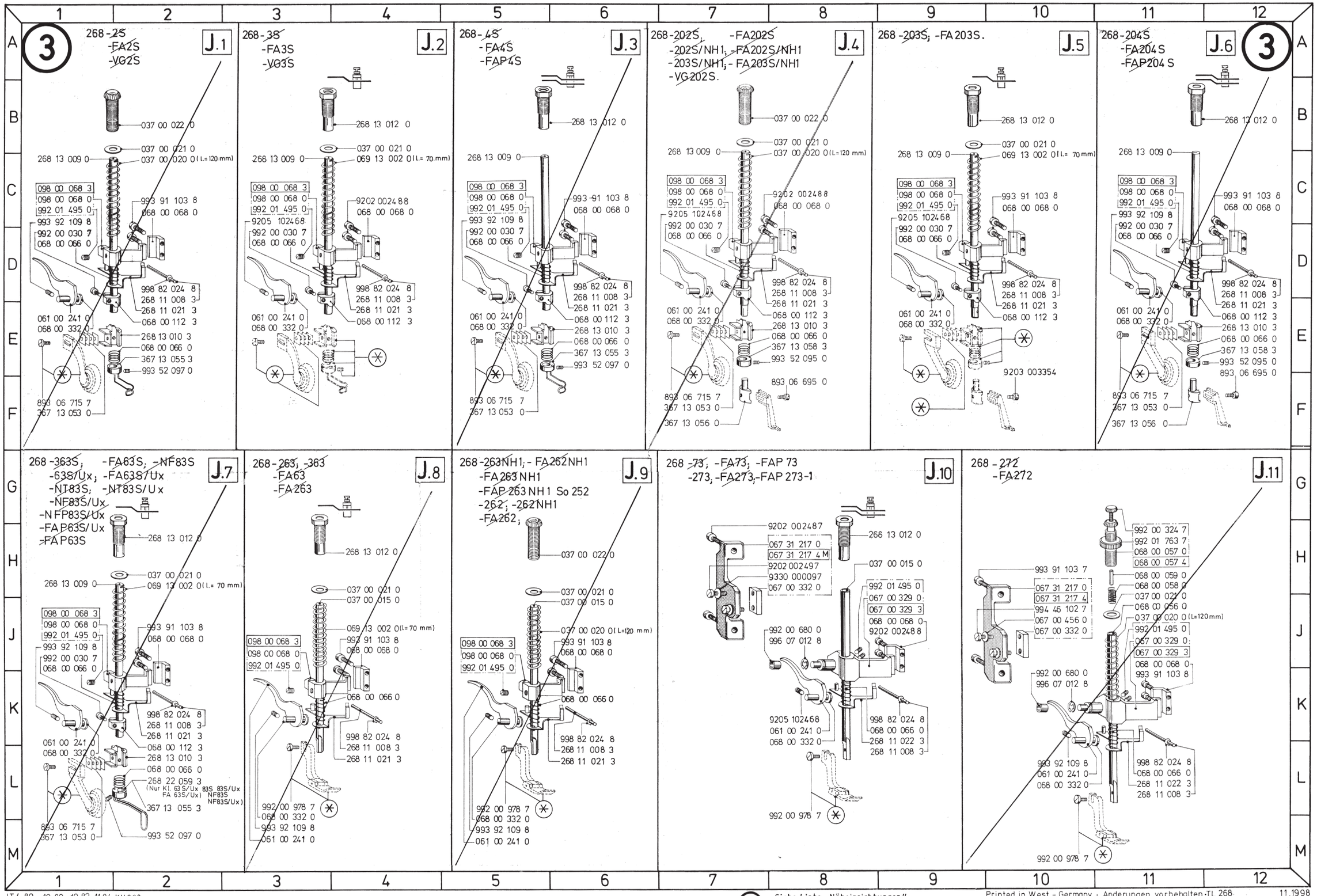

Siehe Liste „Näheinrichtungen"
See List „Sewing Equipment"

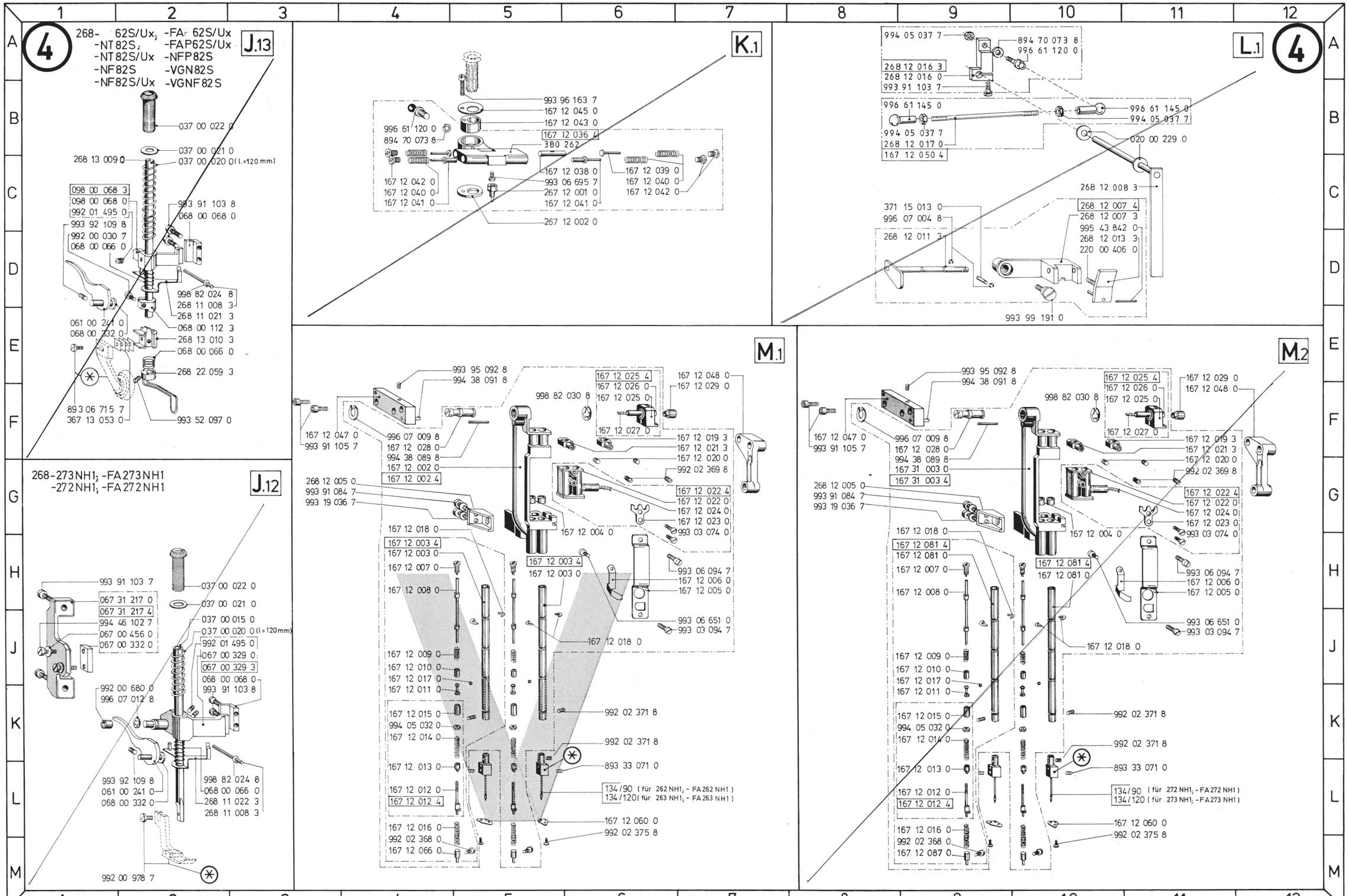

Siehe Liste „Näheinrichtungen"
See List „Sewing Equipement"

Printed in West - Germany · Änderungen vorbehalten · TL 268. 5 · 3.1988

5

M.3

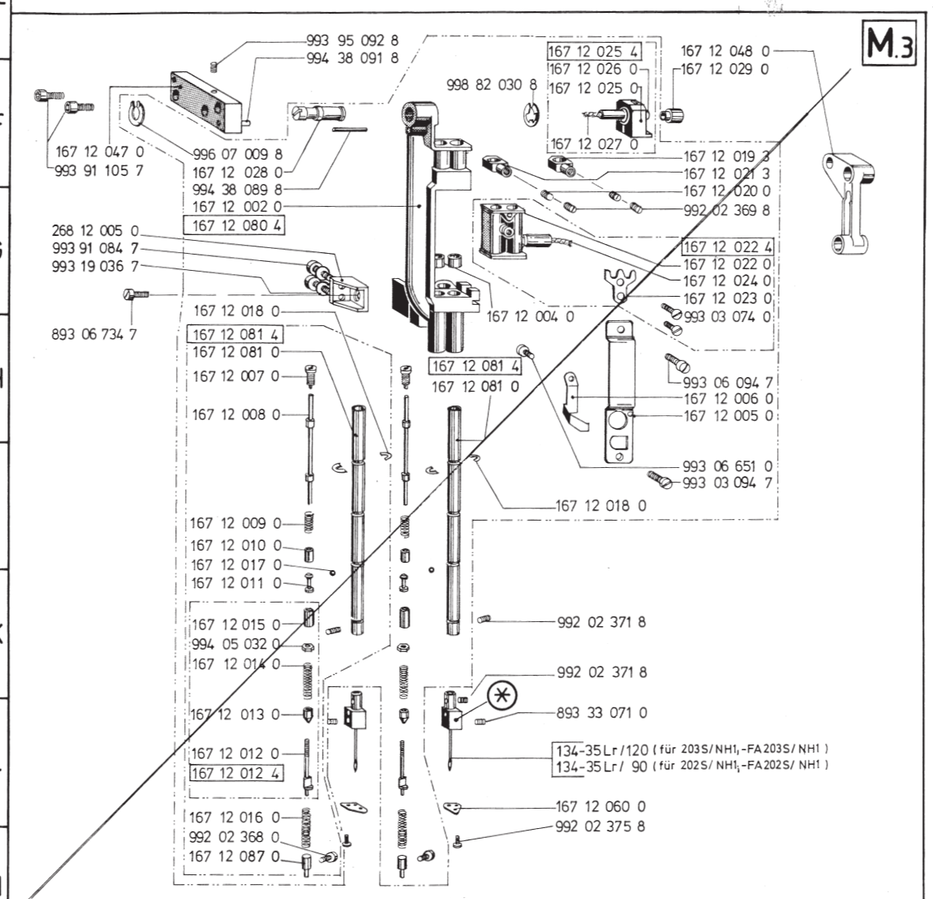

N.2

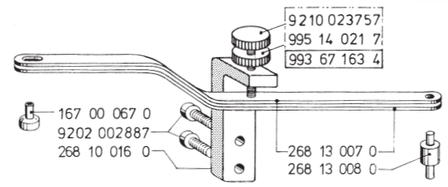

N.1

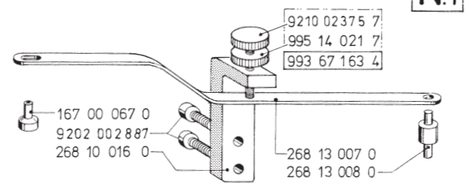

O.1

5

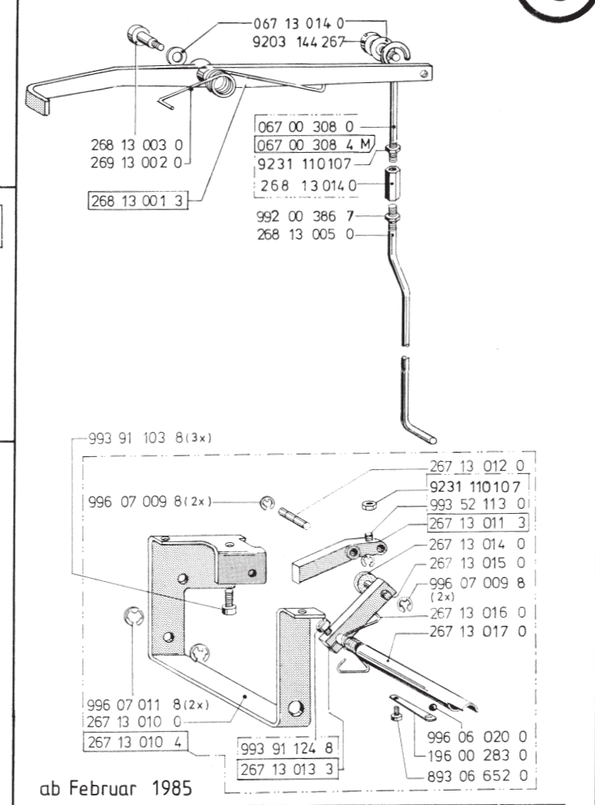

ab Februar 1985

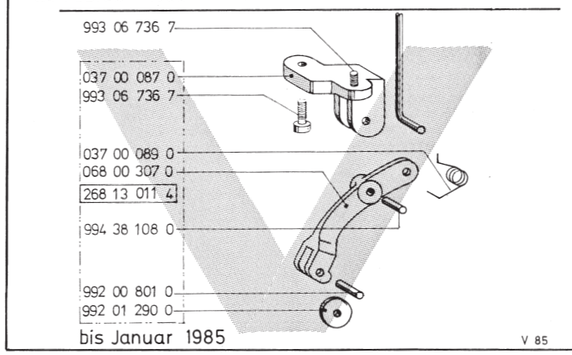

bis Januar 1985

V 85

(*) Siehe Liste „Näheinrichtungen"
See List „Sewing Equipement"

Printed in West - Germany · Änderungen vorbehalten · TL 268 · 1998

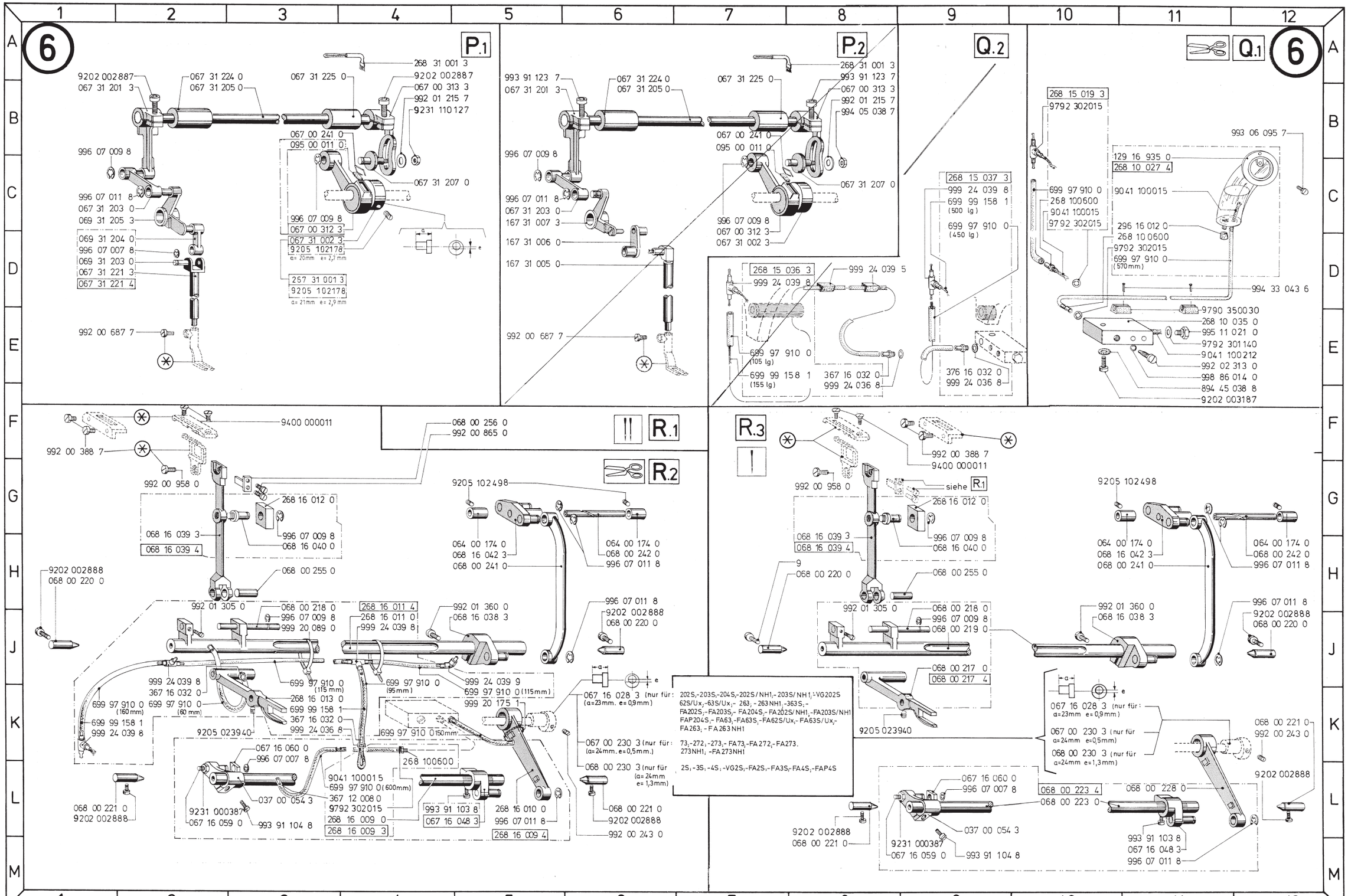

J.T.4.80 10.80 11.82 11.84 9.85 3.88 K H.8.90

Siehe Liste „Näheinrichtungen"
See List „Sewing Equipement"

Printed in West - Germany · Änderungen vorbehalten · Tl. 268 · · 12.1998

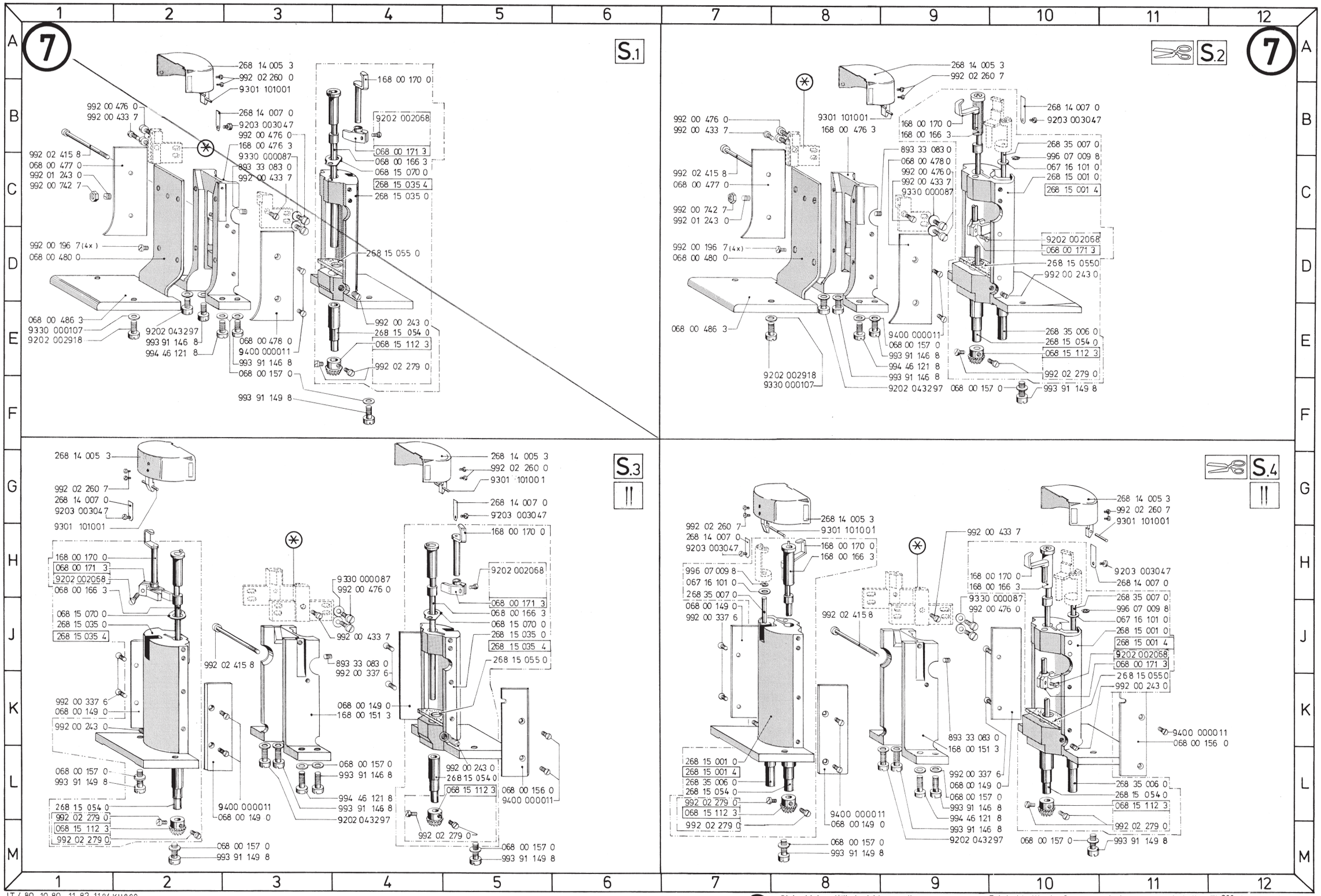

J.T.4.80. 10.80 11.82 11.84 KH.8.90

Siehe Liste „Näheinrichtungen"
See List „Sewing Equipement"

Printed in West - Germany · Änderungen vorbehalten · TL 268

12.1998

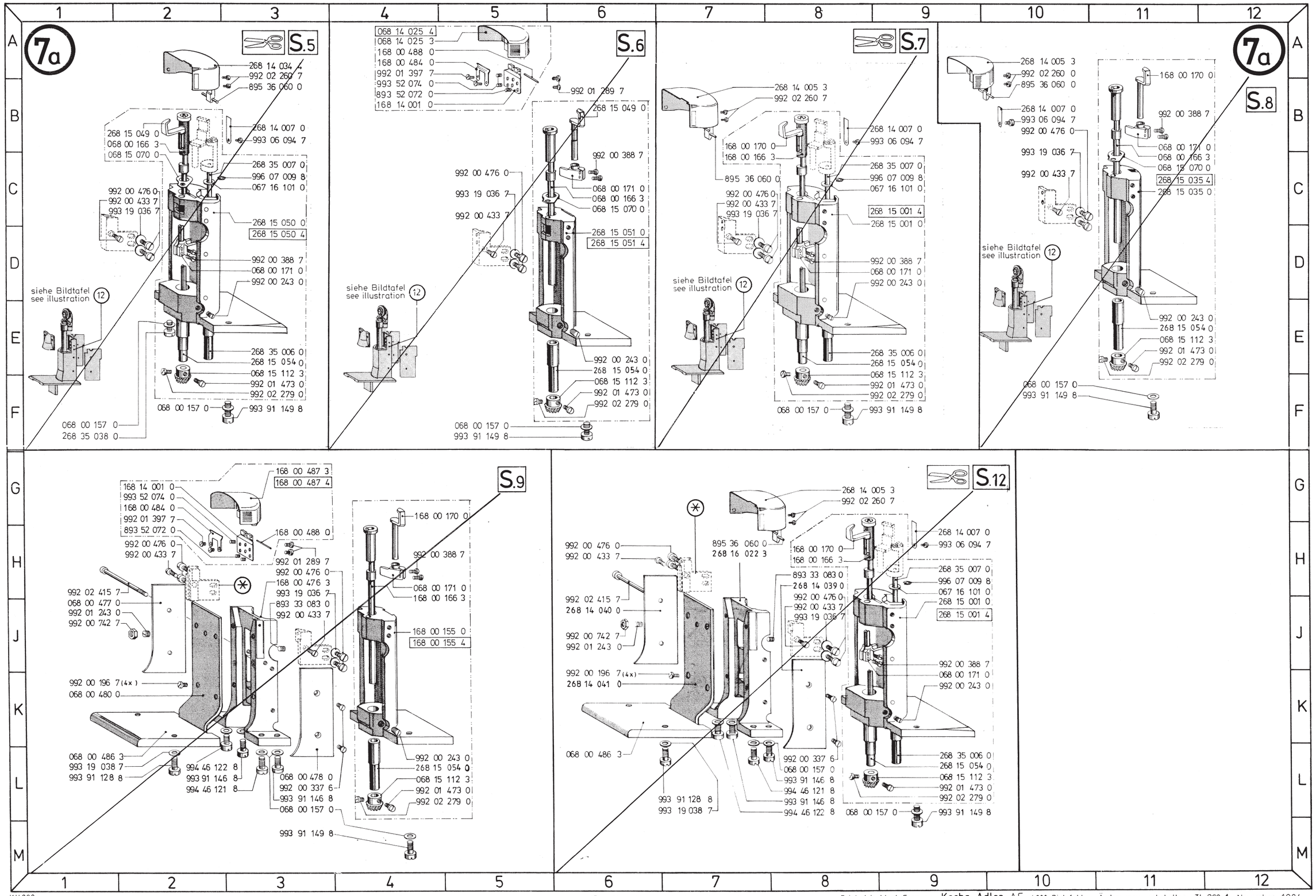

KH.890

(*) Siehe Liste „Näheinrichtungen"
See List „Sewing Equipement"

Printed in West Germany - Kochs Adler AG - 4800 Bielefeld - Änderungen vorbehalten · Tl. 268.1 - November 1984

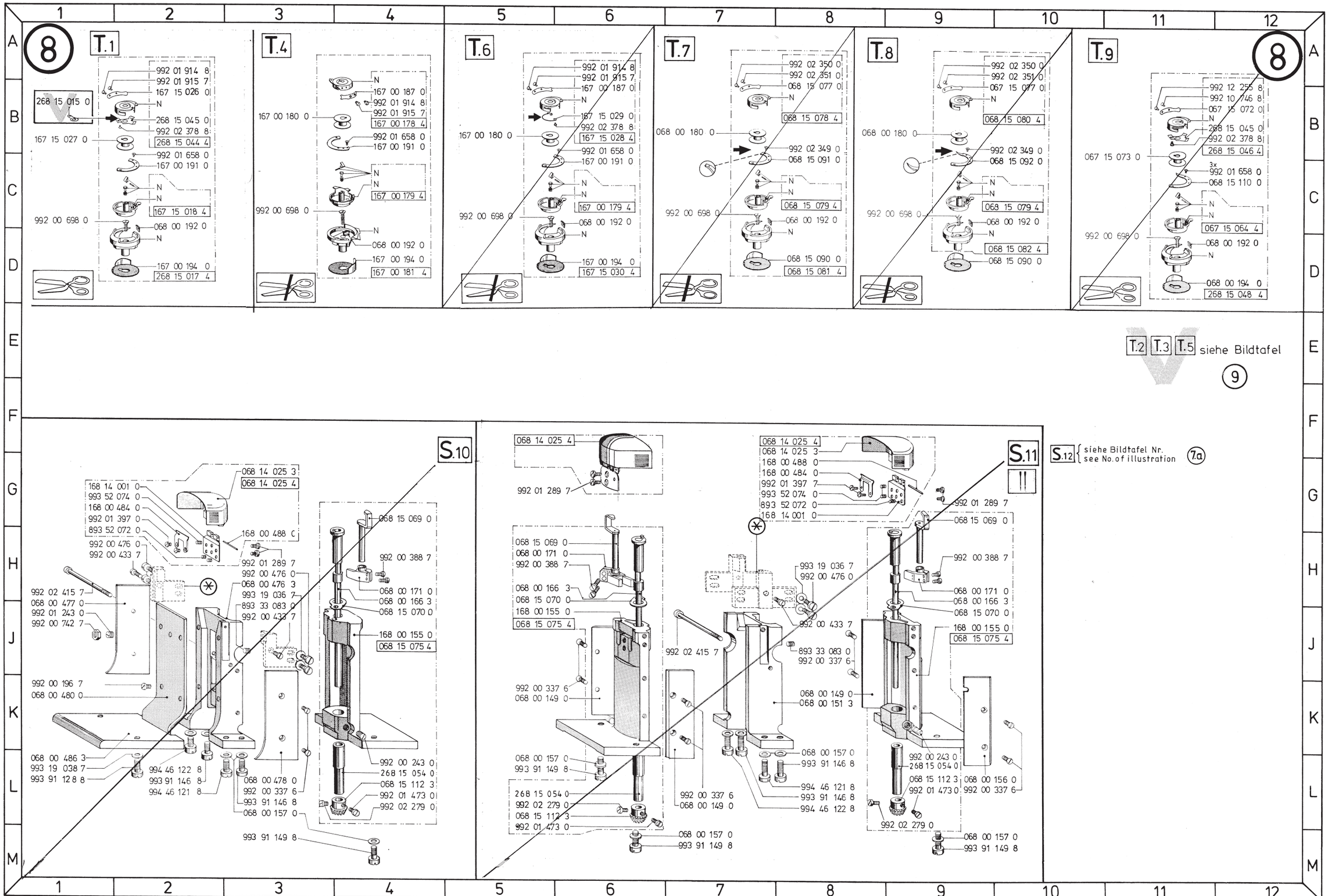

J.T.11.82 11.84 KH. 8.90

Siehe Liste „Näheinrichtungen"
See List „Sewing Equipement"

Printed in West - Germany · Änderungen vorbehalten · TL 268. 5 · 3. 1987

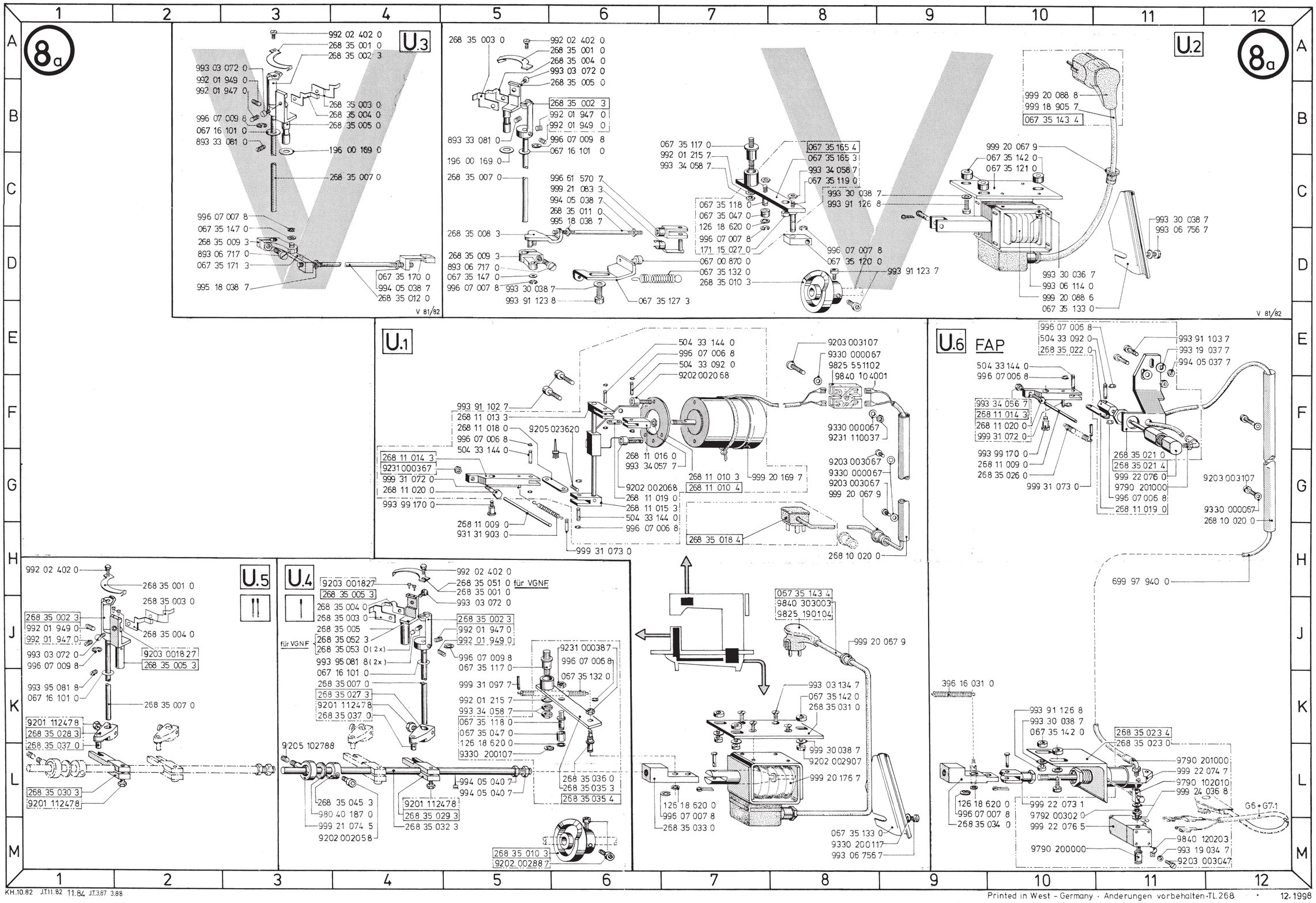
8a
U.3
992 02 402 0
268 35 001 0
268 35 002 3
993 03 072 0
992 01 949 0
992 01 947 0
268 35 003 0
268 35 004 0
996 07 009 8
268 35 005 0
067 16 101 0
893 33 081 0
196 00 169 0
268 35 007 0
996 07 007 8
067 35 147 0
268 35 009 3
893 06 717 0
067 35 171 3
995 18 038 7
067 35 170 0
994 05 038 7
268 35 012 0
V 81/82
U.2
8a
268 35 003 0
992 02 402 0
268 35 001 0
268 35 004 0
993 03 072 0
268 35 005 0
268 35 002 3
992 01 947 0
992 01 949 0
996 07 009 8
067 16 101 0
893 33 081 0
196 00 169 0
268 35 007 0
996 61 570 7
999 21 083 3
994 05 038 7
268 35 011 0
995 18 038 7
268 35 008 3
268 35 009 3
893 06 717 0
067 35 147 0
996 07 007 8
993 30 038 7
993 91 123 8
067 35 127 3
067 35 117 0
992 01 215 7
993 34 058 7
067 35 165 4
067 35 165 3
993 34 058 7
067 35 119 0
993 30 038 7
993 91 126 8
067 35 118 0
067 35 047 0
126 18 620 0
996 07 007 8
171 15 027 0
067 00 870 0
067 35 132 0
268 35 010 3
996 07 007 8
067 35 120 0
993 91 123 7
999 20 088 8
999 18 905 7
067 35 143 4
999 20 067 9
067 35 142 0
067 35 121 0
993 30 038 7
993 06 756 7
993 30 036 7
993 06 114 0
999 20 088 6
067 35 133 0
V 81/82
U.1
504 33 144 0
996 07 006 8
504 33 092 0
9202 002068
9203 003107
9330 000067
9825 551102
9840 104001
993 91 102 7
268 11 013 3
268 11 018 0
996 07 006 8
504 33 144 0
9205 023620
268 11 014 3
9231 000367
999 31 072 0
268 11 020 0
993 99 170 0
268 11 009 0
931 31 903 0
268 11 016 0
993 34 057 7
268 11 010 3
999 20 169 7
268 11 010 4
9202 002068
268 11 019 0
268 11 015 3
504 33 144 0
996 07 006 8
999 31 073 0
9330 000067
9231 110037
9203 003067
9330 000067
9203 003067
999 20 067 9
268 35 018 4
268 10 020 0
U.6 FAP
996 07 006 8
504 33 092 0
268 35 022 0
993 91 103 7
993 19 037 7
994 05 037 7
504 33 144 0
996 07 006 8
993 34 056 7
268 11 014 3
268 11 020 0
999 31 072 0
993 99 170 0
268 11 009 0
268 35 026 0
999 31 073 0
268 35 021 0
268 35 021 4
999 22 076 0
9790 201000
996 07 006 8
268 11 019 0
9203 003107
9330 000067
268 10 020 0
699 97 940 0
U.5
992 02 402 0
268 35 001 0
268 35 003 0
268 35 002 3
992 01 949 0
992 01 947 0
268 35 004 0
993 03 072 0
996 07 009 8
9203 001827
268 35 005 3
993 95 081 8
067 16 101 0
268 35 007 0
9201 112478
268 35 028 3
268 35 037 0
268 35 030 3
9201 112478
U.4
9203 001827
268 35 005 3
für VGNF
992 02 402 0
268 35 051 0 für VGNF
268 35 001 0
993 03 072 0
268 35 004 0
268 35 003 0
268 35 005
268 35 052 3
268 35 053 0 (2x)
993 95 081 8 (2x)
067 16 101 0
268 35 007 0
268 35 027 3
9201 112478
268 35 037 0
9205 102788
268 35 045 3
980 40 187 0
999 21 074 5
9202 002058
9201 112478
268 35 029 3
268 35 032 3
268 35 002 3
992 01 947 0
992 01 949 0
996 07 009 8
067 35 117 0
999 31 097 7
992 01 215 7
993 34 058 7
067 35 118 0
067 35 047 0
126 18 620 0
9330 200107
9231 000387
996 07 006 8
067 35 132 0
994 05 040 7
994 05 040 7
268 35 036 0
268 35 035 3
268 35 035 4
268 35 010 3
9202 002887
067 35 143 4
9840 303003
9825 190104
999 20 067 9
993 03 134 7
067 35 142 0
268 35 031 0
999 30 038 7
9202 002907
999 20 176 7
126 18 620 0
996 07 007 8
268 35 033 0
067 35 133 0
9330 200117
993 06 756 7
396 16 031 0
993 91 126 8
993 30 038 7
067 35 142 0
268 35 023 4
268 35 023 0
9790 201000
999 22 074 7
9790 102010
999 24 036 8
126 18 620 0
996 07 007 8
268 35 034 0
999 22 073 1
9792 00302 0
999 22 076 5
G6+G7.1
9840 120203
993 19 034 7
9790 200000
9203 003047

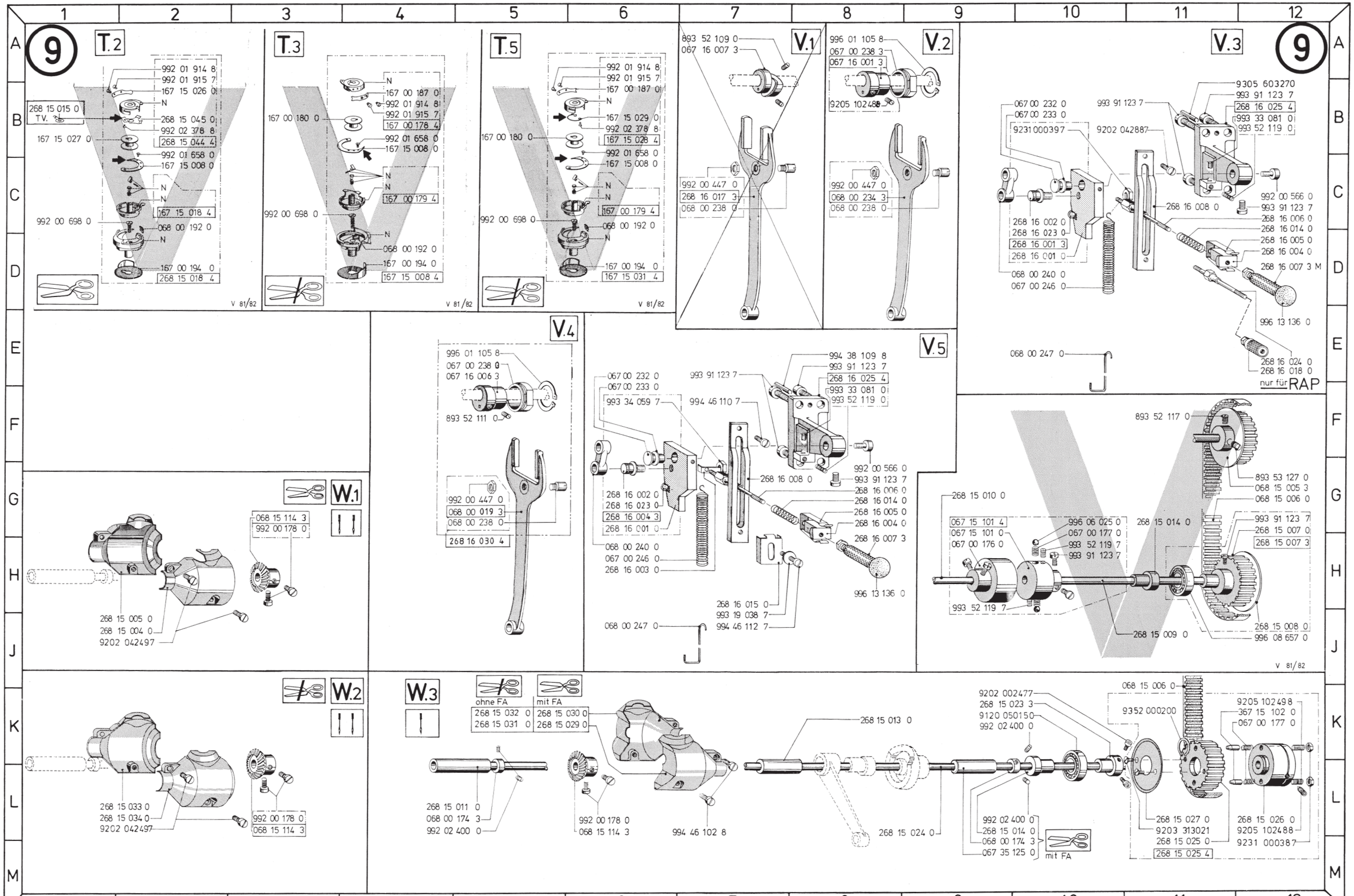
9
T.2
992 01 914 8
992 01 915 7
167 15 026 0
268 15 015 0
T.V.
268 15 045 0
992 02 378 8
167 15 027 0
268 15 044 4
992 01 658 0
167 15 008 0
167 15 018 4
992 00 698 0
068 00 192 0
167 00 194 0
268 15 018 4
V 81/82
T.3
167 00 187 0
992 01 914 8
992 01 915 7
167 00 180 0
167 00 178 4
992 01 658 0
167 15 008 0
167 00 179 4
992 00 698 0
068 00 192 0
167 00 194 0
167 15 008 4
V 81/82
T.5
992 01 914 8
992 01 915 7
167 00 187 0
167 15 029 0
992 02 378 8
167 15 028 4
167 00 180 0
992 01 658 0
167 15 008 0
167 00 179 4
992 00 698 0
068 00 192 0
167 00 194 0
167 15 031 4
V 81/82
V.1
893 52 109 0
067 16 007 3
992 00 447 0
268 16 017 3
068 00 238 0
V.2
996 01 105 8
067 00 238 3
067 16 001 3
9205 102488
992 00 447 0
068 00 234 3
068 00 238 0
V.3
9
9305 603270
993 91 123 7
268 16 025 4
993 33 081 0
993 52 119 0
067 00 232 0
067 00 233 0
9231 000397
9202 042887
992 00 566 0
993 91 123 7
268 16 008 0
268 16 006 0
268 16 014 0
268 16 005 0
268 16 004 0
268 16 002 0
268 16 023 0
268 16 001 3
268 16 001 0
268 16 007 3 M
068 00 240 0
067 00 246 0
996 13 136 0
068 00 247 0
268 16 024 0
268 16 018 0
nur für RAP
V.4
996 01 105 8
067 00 238 0
067 16 006 3
893 52 111 0
992 00 447 0
068 00 019 3
068 00 238 0
268 16 030 4
V.5
994 38 109 8
993 91 123 7
268 16 025 4
993 33 081 0
993 52 119 0
067 00 232 0
067 00 233 0
993 34 059 7
994 46 110 7
992 00 566 0
993 91 123 7
268 16 008 0
268 16 006 0
268 16 014 0
268 16 005 0
268 16 004 0
268 16 007 3
268 16 002 0
268 16 023 0
268 16 004 3
268 16 001 0
068 00 240 0
067 00 246 0
268 16 003 0
996 13 136 0
268 16 015 0
993 19 038 7
994 46 112 7
068 00 247 0
893 52 117 0
893 53 127 0
068 15 005 3
068 15 006 0
268 15 010 0
067 15 101 4
067 15 101 0
067 00 176 0
996 06 025 0
067 00 177 0
993 52 119 7
993 91 123 7
268 15 014 0
993 91 123 7
268 15 007 0
268 15 007 3
993 52 119 7
268 15 008 0
996 08 657 0
268 15 009 0
V 81/82
W.1
068 15 114 3
992 00 178 0
268 15 005 0
268 15 004 0
9202 042497
W.2
268 15 033 0
268 15 034 0
9202 042497
992 00 178 0
068 15 114 3
W.3
ohne FA
mit FA
268 15 032 0
268 15 031 0
268 15 030 0
268 15 029 0
268 15 011 0
068 00 174 3
992 02 400 0
992 00 178 0
068 15 114 3
994 46 102 8
268 15 013 0
268 15 024 0
9202 002477
268 15 023 3
9120 050150
992 02 400 0
992 02 400 0
268 15 014 0
068 00 174 3
067 35 125 0
mit FA
068 15 006 0
9352 000200
9205 102498
367 15 102 0
067 00 177 0
268 15 027 0
9203 313021
268 15 025 0
268 15 025 4
268 15 026 0
9205 102488
9231 000387

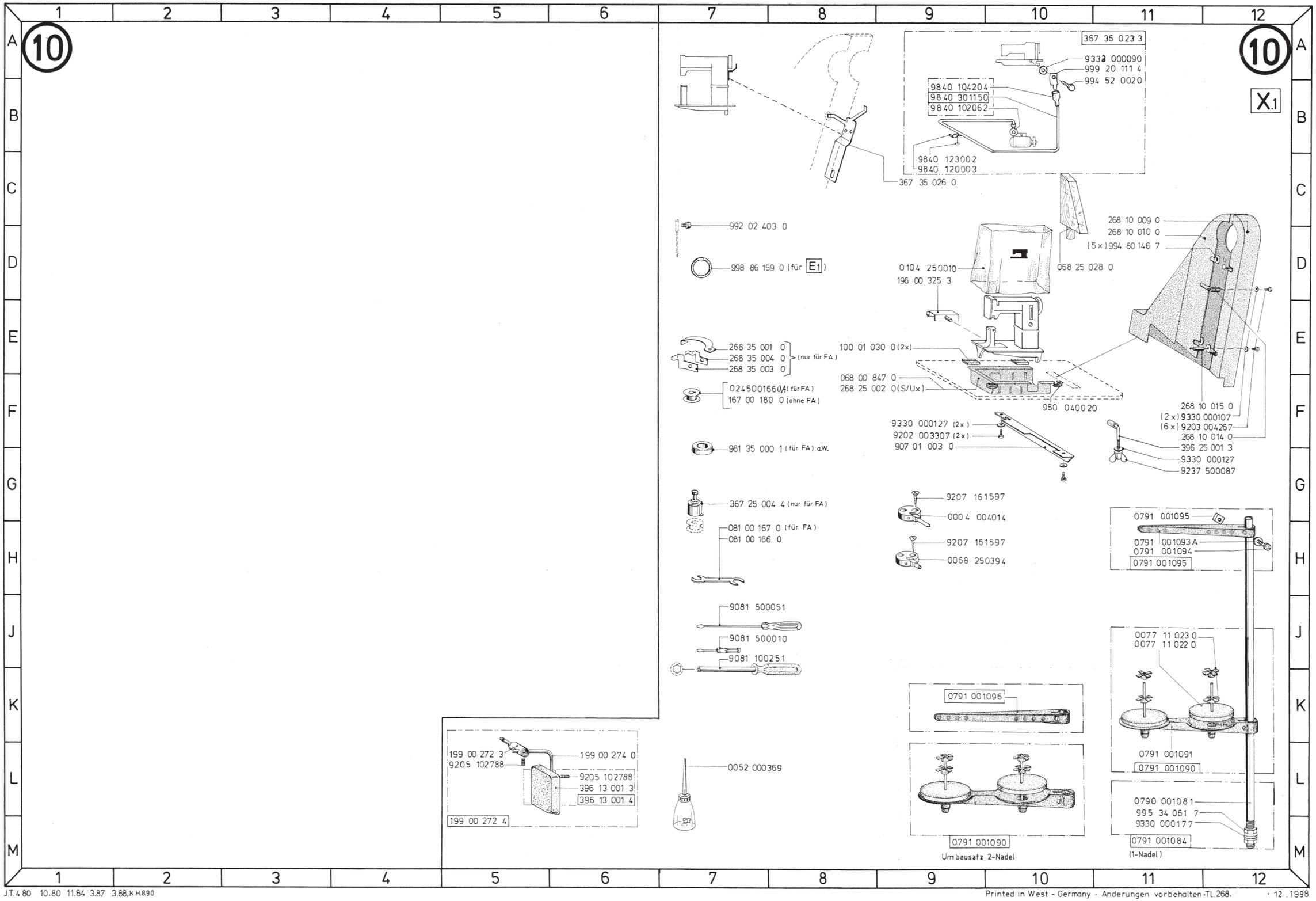

Printed in West - Germany · Änderungen vorbehalten · TL 268. · 12 . 1998

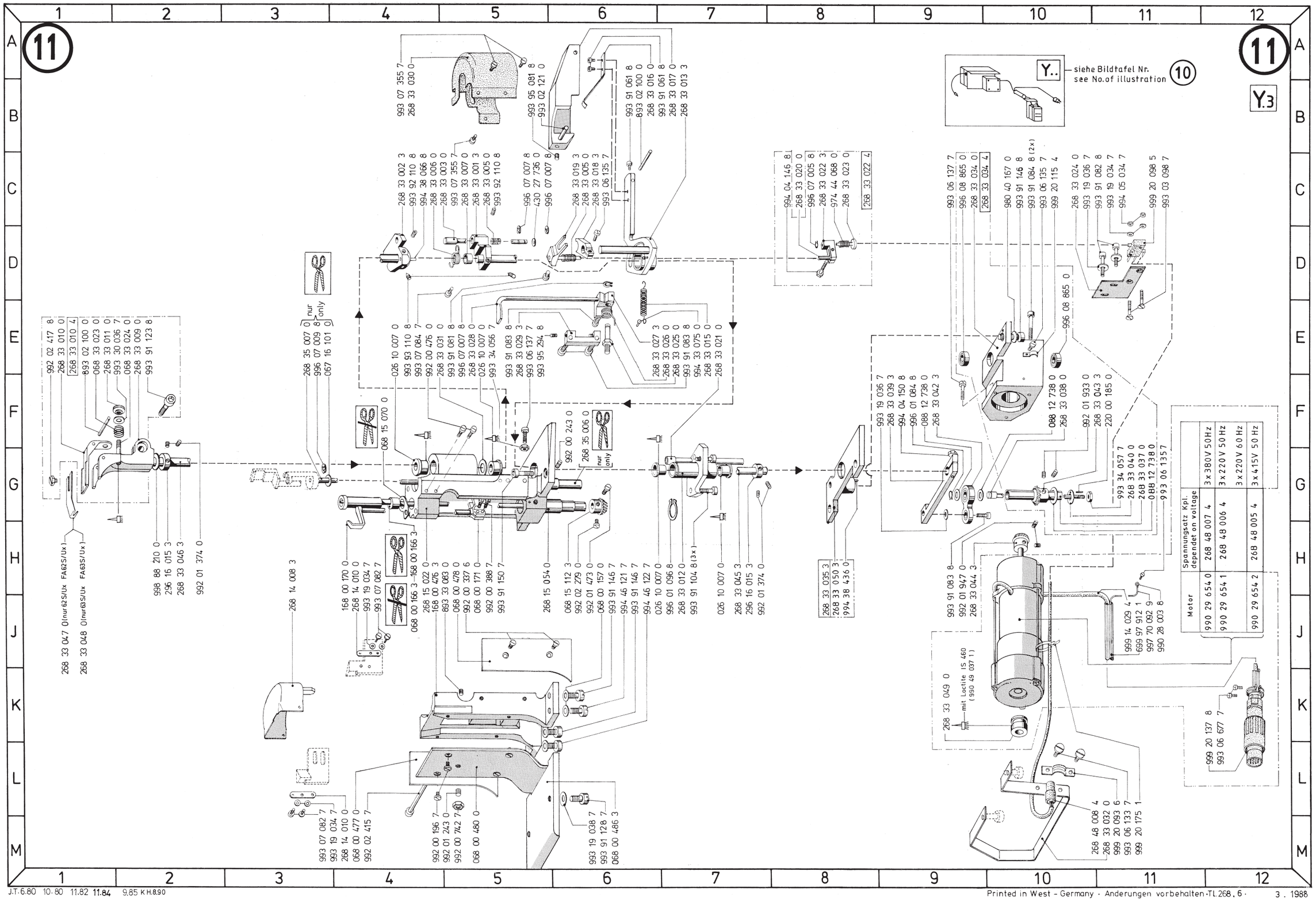
11
Y..
siehe Bildtafel Nr.
see No.of illustration
10
Y.3
Motor
Spannungsatz Kpl.
dependent on voltage
990 29 654 0
268 48 007 4
3 x 380 V 50 Hz
990 29 654 1
268 48 006 4
3 x 220 V 50 Hz
3 x 220 V 60 Hz
990 29 654 2
268 48 005 4
3 x 415 V 50 Hz
268 33 049 0
mit Loctite 15 460
(990 49 037 1)
268 33 047 0 (nur 62S/Ux FA62S/Ux)
268 33 048 0 (nur 63S/Ux FA63S/Ux)
nur
only

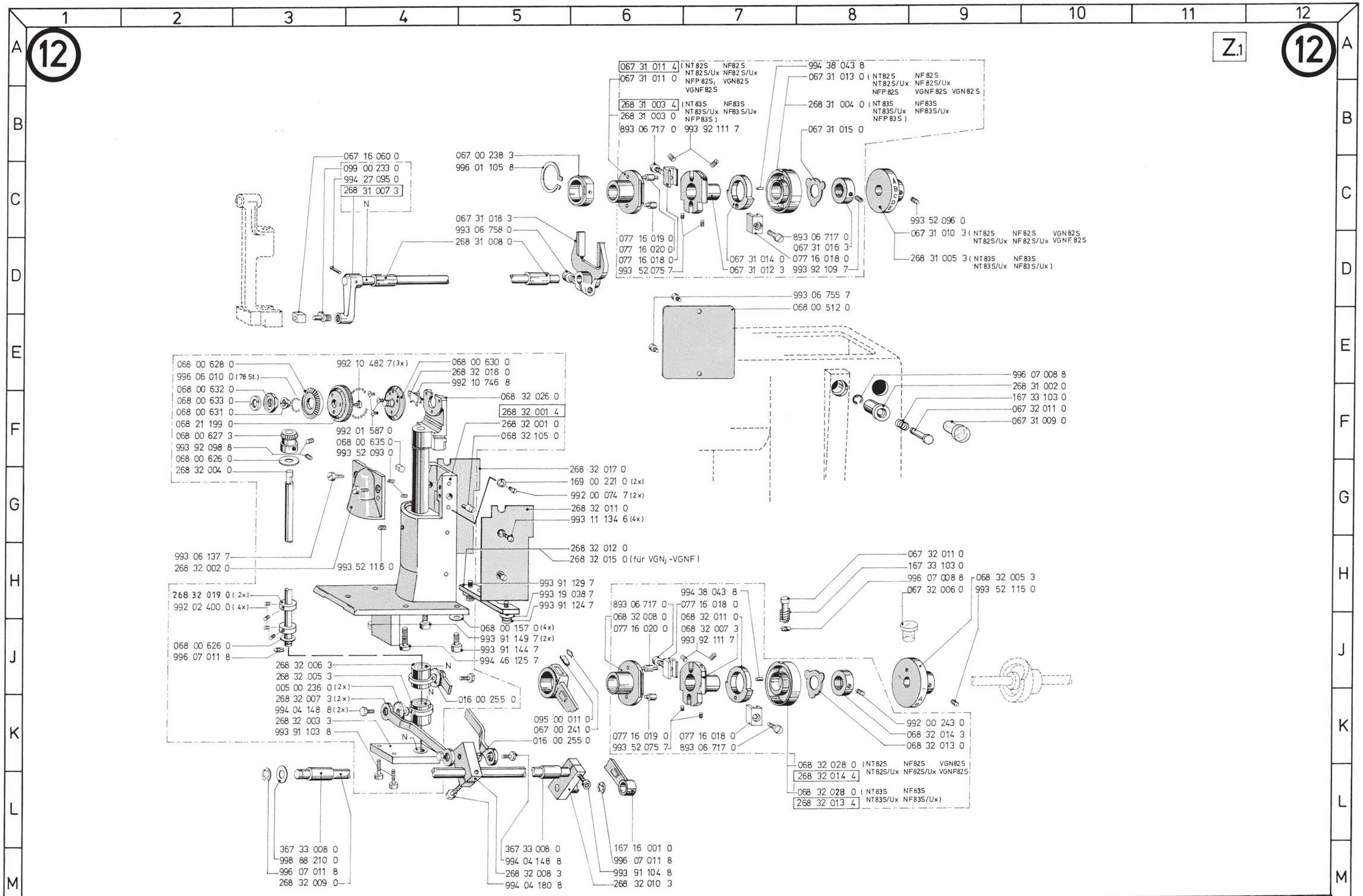

Printed in West - Germany · Änderungen vorbehalten · TL 268. 4 · 3 . 1987

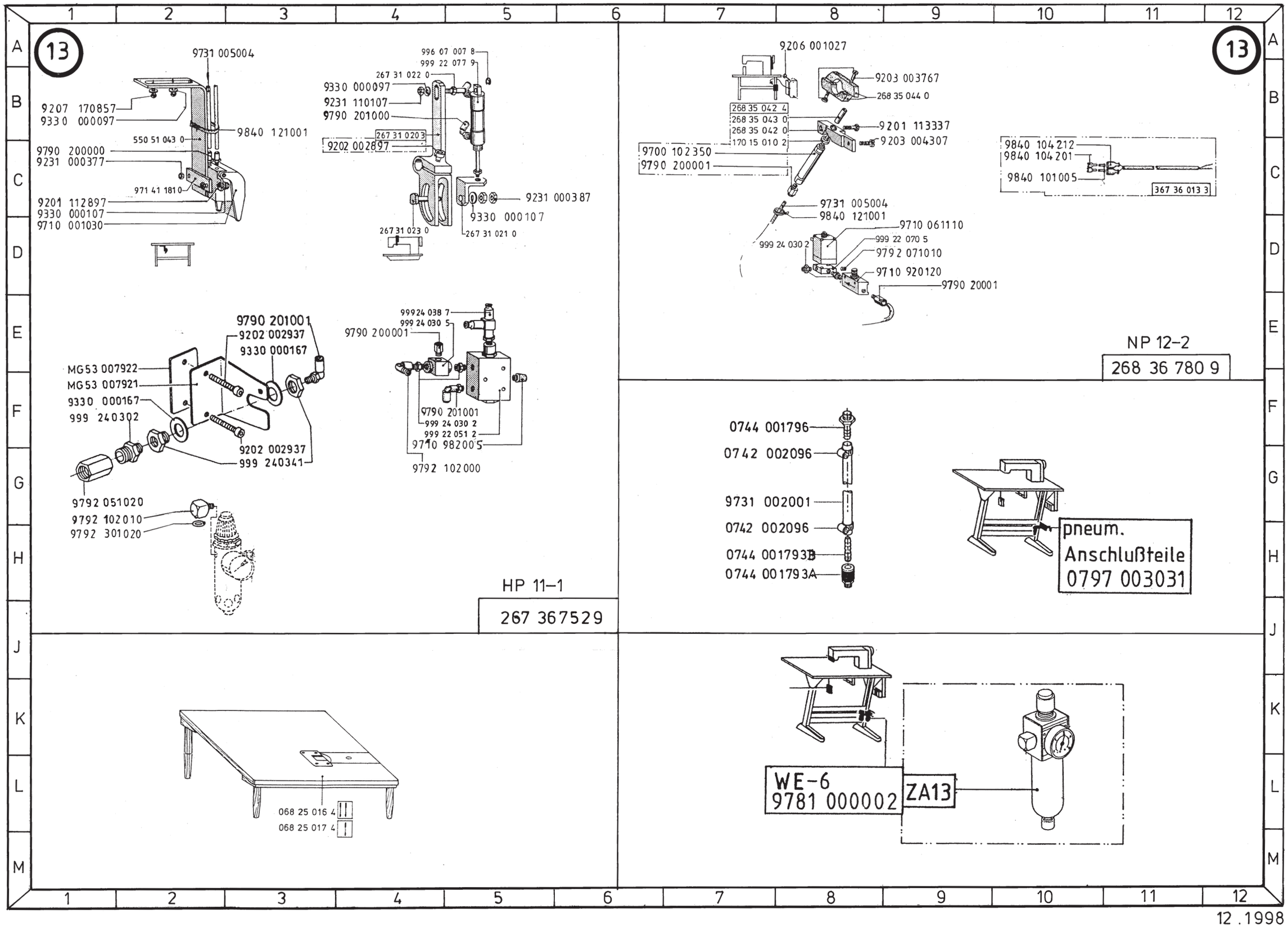
13
9731 005004
9207 170857
9330 000097
9840 121001
550 51 043 0
9790 200000
9231 000377
971 41 181 0
9201 112897
9330 000107
9710 001030
996 07 007 8
999 22 077 9
267 31 022 0
9330 000097
9231 110107
9790 201000
267 31 020 3
9202 002897
9231 000387
9330 000107
267 31 023 0
267 31 021 0
9790 201001
9202 002937
9330 000167
MG53 007922
MG53 007921
9330 000167
999 240302
9202 002937
999 240341
9792 051020
9792 102010
9792 301020
HP 11-1
267 367529
99924 038 7
999 24 030 5
9790 200001
9790 201001
999 24 030 2
999 22 051 2
9710 982005
9792 102000
9206 001027
9203 003767
268 35 044 0
268 35 042 4
268 35 043 0
268 35 042 0
170 15 010 2
9201 113337
9203 004307
9700 102350
9790 200001
9840 104212
9840 104201
9840 101005
367 36 013 3
9731 005004
9840 121001
9710 061110
999 24 030 2
999 22 070 5
9792 071010
9710 920120
9790 20001
NP 12-2
268 36 780 9
0744 001796
0742 002096
9731 002001
0742 002096
0744 001793B
0744 001793A
pneum.
Anschlußteile
0797 003031
068 25 016 4
068 25 017 4
WE-6
9781 000002
ZA13

12.1998

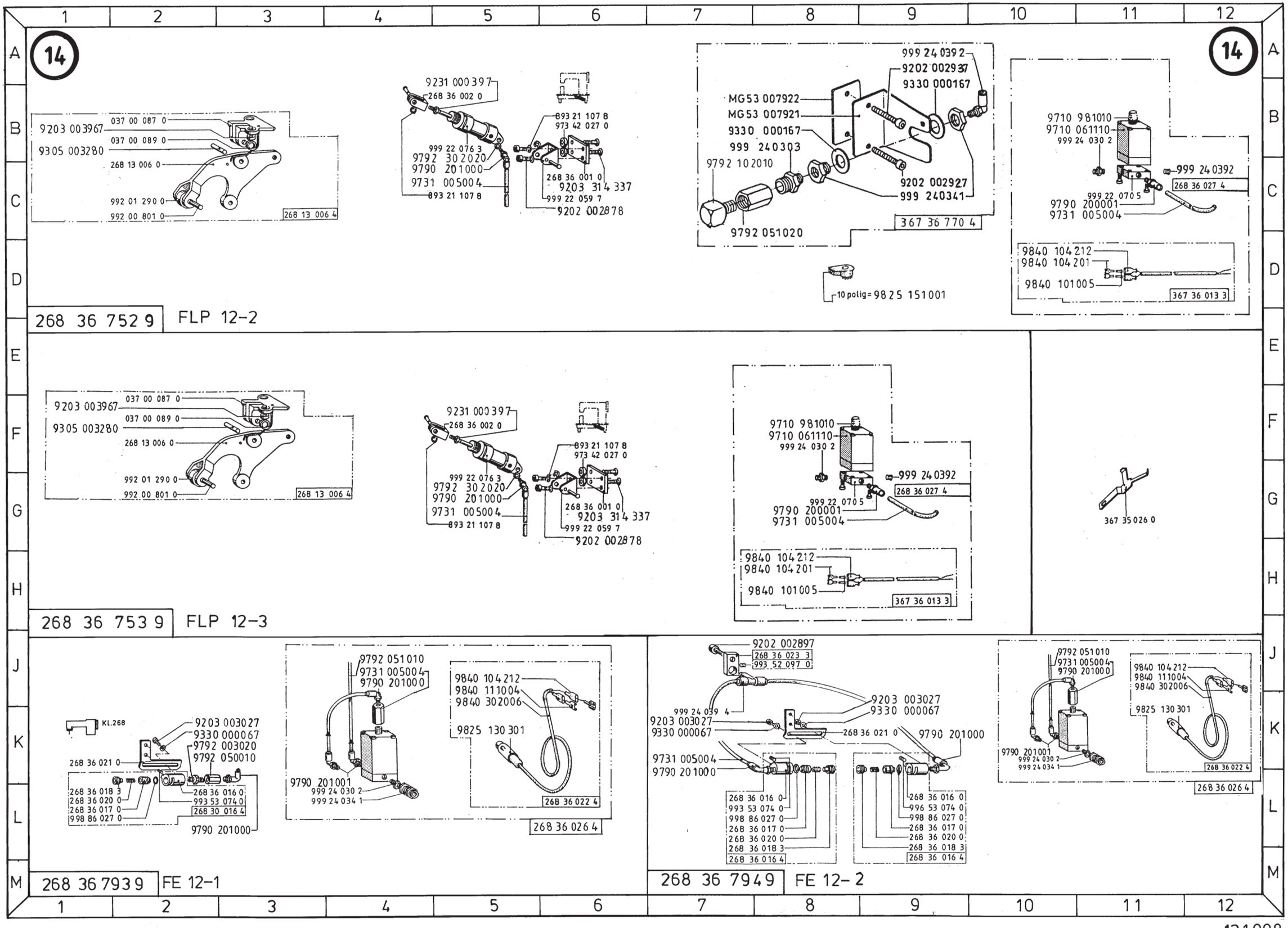
14
9203 003967
037 00 087 0
037 00 089 0
9305 003280
268 13 006 0
992 01 290 0
992 00 801 0
268 13 006 4
9231 000397
268 36 002 0
999 22 076 3
9792 302020
9790 201000
9731 005004
893 21 107 8
893 21 107 8
973 42 027 0
268 36 001 0
9203 314 337
999 22 059 7
9202 002878
999 240392
9202 002937
9330 000167
MG53 007922
MG53 007921
9330 000167
999 240303
9792 102010
9202 002927
999 240341
9792 051020
367 36 770 4
10 polig = 9825 151001
9710 981010
9710 061110
999 24 030 2
999 240392
268 36 027 4
999 22 070 5
9790 200001
9731 005004
9840 104212
9840 104201
9840 101005
367 36 013 3
268 36 752 9
FLP 12-2
9203 003967
037 00 087 0
037 00 089 0
9305 003280
268 13 006 0
992 01 290 0
992 00 801 0
268 13 006 4
9231 000397
268 36 002 0
999 22 076 3
9792 302020
9790 201000
9731 005004
893 21 107 8
893 21 107 8
973 42 027 0
268 36 001 0
9203 314 337
999 22 059 7
9202 002878
9710 981010
9710 061110
999 24 030 2
999 240392
268 36 027 4
999 22 070 5
9790 200001
9731 005004
9840 104212
9840 104201
9840 101005
367 36 013 3
367 35 026 0
268 36 753 9
FLP 12-3
KL.268
9203 003027
9330 000067
9792 003020
9792 050010
268 36 021 0
268 36 018 3
268 36 020 0
268 36 017 0
998 86 027 0
268 36 016 0
993 53 074 0
268 30 016 4
9790 201000
9792 051010
9731 005004
9790 201000
9790 201001
999 24 030 2
999 24 034 1
9840 104212
9840 111004
9840 302006
9825 130 301
268 36 022 4
268 36 026 4
268 36 793 9
FE 12-1
9202 002897
268 36 023 3
993 52 097 0
999 24 039 4
9203 003027
9330 000067
9203 003027
9330 000067
268 36 021 0
9790 201000
9731 005004
9790 201000
268 36 016 0
993 53 074 0
998 86 027 0
268 36 017 0
268 36 020 0
268 36 018 3
268 36 016 4
268 36 016 0
996 53 074 0
998 86 027 0
268 36 017 0
268 36 020 0
268 36 018 3
268 36 016 4
9792 051010
9731 005004
9790 201000
9790 201001
999 24 030 2
999 24 034 1
9840 104212
9840 111004
9840 302006
9825 130 301
268 36 022 4
268 36 026 4
268 36 794 9
FE 12-2

12.1998

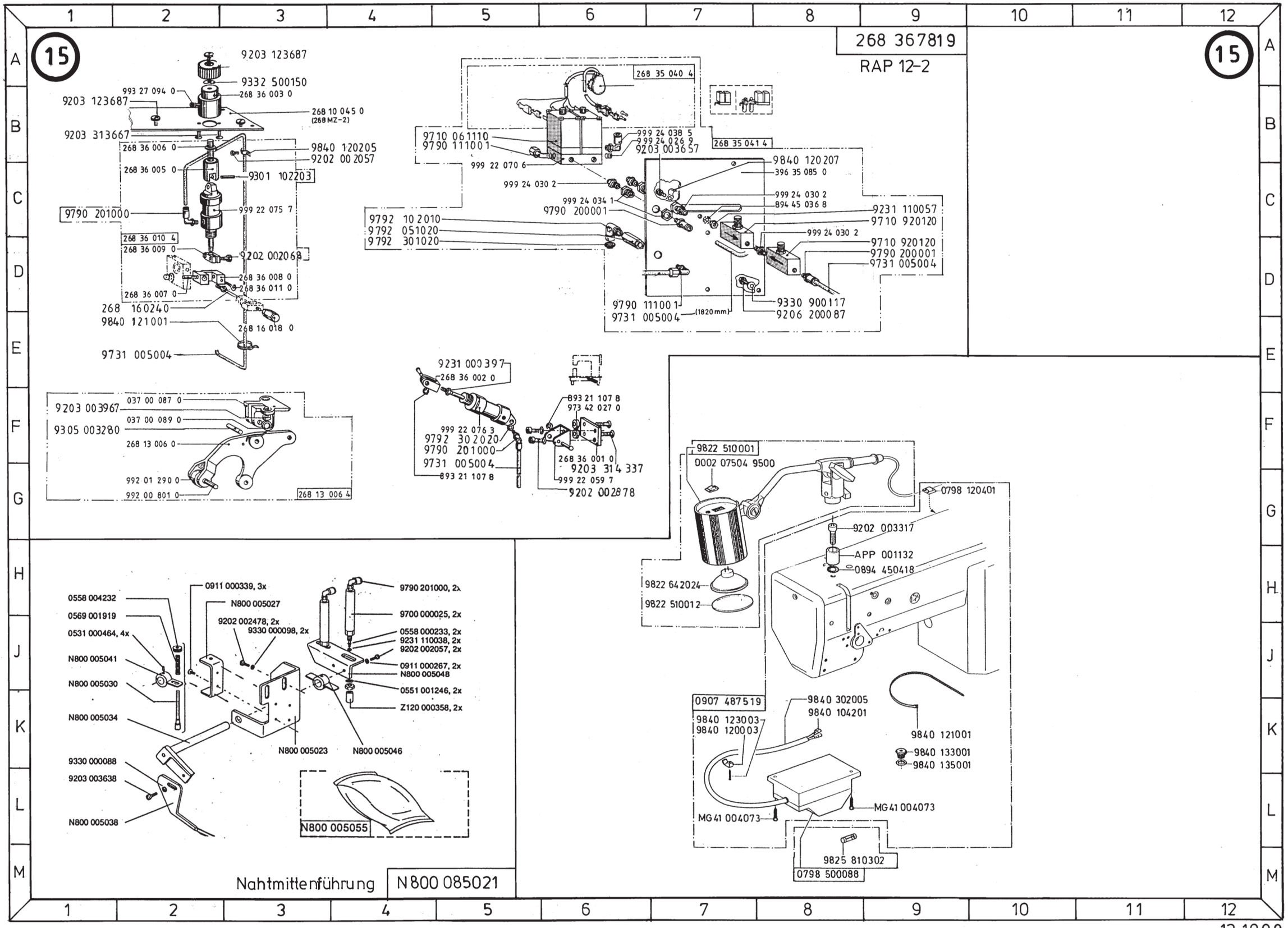
15
268 367819
RAP 12-2
9203 123687
9332 500150
993 27 094 0
268 36 003 0
9203 123687
268 10 045 0
(268 MZ-2)
9203 313667
268 36 006 0
9840 120205
9202 002057
268 36 005 0
9301 102203
9790 201000
999 22 075 7
268 36 010 4
268 36 009 0
9202 002068
268 36 008 0
268 36 011 0
268 36 007 0
268 160240
9840 121001
268 16 018 0
9731 005004
268 35 040 4
9710 061110
9790 111001
999 24 038 5
999 24 026 9
9203 003657
268 35 041 4
999 22 070 6
9840 120207
396 35 085 0
999 24 030 2
999 24 034 1
894 45 036 8
9790 200001
9231 110057
9710 920120
9792 102010
9792 051020
9792 301020
999 24 030 2
9710 920120
9790 200001
9731 005004
9790 111001
9731 005004
(1820 mm)
9330 900117
9206 200087
9203 003967
037 00 087 0
037 00 089 0
9305 003280
268 13 006 0
992 01 290 0
992 00 801 0
268 13 006 4
9231 000397
268 36 002 0
893 21 107 8
973 42 027 0
999 22 076 3
9792 302020
9790 201000
9731 005004
893 21 107 8
268 36 001 0
9203 314337
999 22 059 7
9202 002878
9822 510001
0002 07504 9500
0798 120401
9202 003317
APP 001132
0894 450418
9822 642024
9822 510012
0558 004232
0569 001919
0531 000464, 4x
N800 005041
N800 005030
N800 005034
9330 000088
9203 003638
N800 005038
0911 000339, 3x
N800 005027
9202 002478, 2x
9330 000098, 2x
N800 005023
N800 005046
9790 201000, 2x
9700 000025, 2x
0558 000233, 2x
9231 110038, 2x
9202 002057, 2x
0911 000267, 2x
N800 005048
0551 001246, 2x
Z120 000358, 2x
N800 005055
0907 487519
9840 302005
9840 104201
9840 123003
9840 120003
9840 121001
9840 133001
9840 135001
MG41 004073
MG41 004073
9825 810302
0798 500088
Nahtmittenführung
N800 085021

12.1998

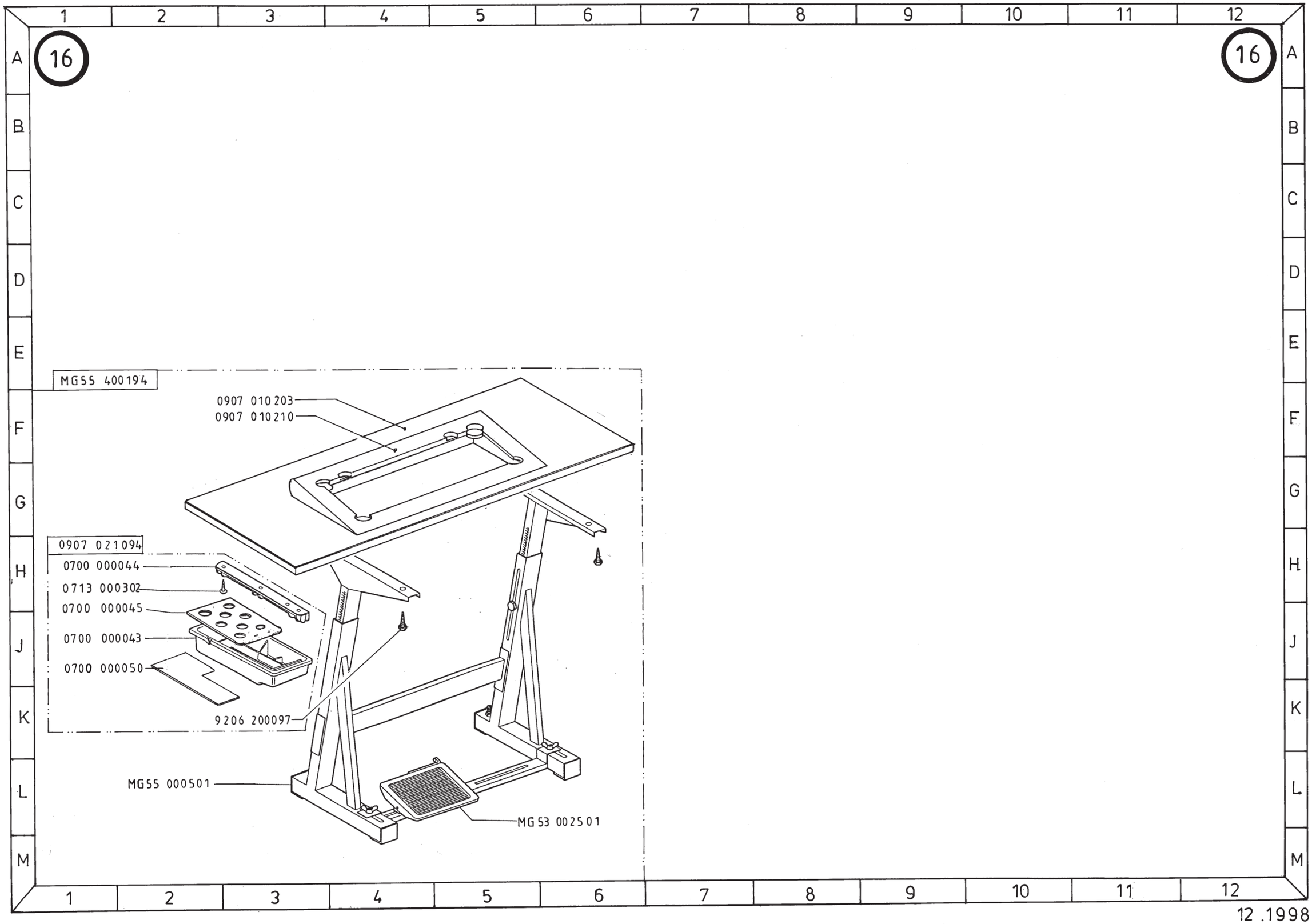
MG55 400194
0907 010203
0907 010210
0907 021094
0700 000044
0713 000302
0700 000045
0700 000043
0700 000050
9206 200097
MG55 000501
MG53 002501

KLASSE 268 — 28.04.88

Teile-Nr.	Benennung	Bildtafel
005 00 236 0	SCHEIBE	12J3
016 00 401 0	SCHEIBE	1C8 1D12 1E8 1H11
020 00 229 0	SCHEIBE	4B11 4C9
026 10 007 7	LAGER	11E4 11E5 11H7
037 00 015 0	STOFFDR.STANGE	3H9 3J4 3J6 4C1 4J2
037 00 020 0	DRUCKFEDER	3C2 3C8 3J6 3J11 4C2 4J2
037 00 021 0	SCHEIBE	3B2 3B4 3B8 3B10 3H2 3H4 3H6 4B2 4H2 3J11
037 00 022 0	HUELSE	3B2 3B8 3H6 4B2 4H2
037 00 054 3	KURBEL	6L3 6L9
037 00 087 0	BOCK,LAGER	5H10 6G10
037 00 089 0	FEDER	5H10 5E10
037 00 092 3	ANSCHLAGNOCKEN	10K9
037 00 093 0	STELLKLOBEN	10K9
037 00 095 0	WINKELKLOBEN	10L9
037 00 096 0	KNIEHEBELSTANGE	10L8
037 00 112 0	KNIEHEBELWELLE	10K8
037 00 112 4	KNIEHEBEL	10K8
~~037 00 193 0~~	~~VERB.MUTTER~~	~~5C11~~
037 00 810 3	ANSCHLAGNOCKEN	10L8
053 00 035 0	SCHEIBE	1F4
061 00 105 0	ROSETTE	1D8 1D12 1E8 1H11
061 00 241 0	LUEFTERHEBEL	3E1 3K1 3E3 3M3 3E5 3M5 3E7 3K8 3E9 3L10 3E11 4E1 4L2
064 00 174 0	BUCHSE	6H6 6H10 6H12
067 00 018 0	GLEITHUELSE	1L4
067 00 027 0	FADENF.SCHEIBE	1B7
067 00 042 3	NADELSTG.KLOBEN	2J1 2J4 2H6 2H8
067 00 087 0	ANSCHLAGNOCKEN	8aD7
067 00 176 0	KUPPLUNGSHUELSE	9H9 9K9
067 00 177 0	DRUCKFEDER	9G10 9K10 9K12
067 00 230 3	HUBEXZENTER	6K6
067 00 232 0	BOLZEN	9B10
067 00 233 0	FEDERSCHEIBE	9B10
067 00 238 3	GLEITRING	9A8 12C5
067 00 241 0	KLAMMER,OELFILZ	6B2 6B7 9A8 12K5
067 00 246 0	ZUGFEDER	9D10
067 00 308 0	OBERTEIL ZUGSTANGE	5B11
~~067 00 308 4~~	~~OBERTEIL ZUGSTANGE~~	~~5B11~~
067 00 312 3	ZUGSTANGE	6C3 6C7
067 00 313 3	KULISSENHEBEL	6B4 6B8
067 00 329 0	STOFFSTG.KLOBEN	3J9 3J11 4J2
067 00 329 3	STOFFSTG.KLOBEN	3J9 3J11 4J2
067 00 332 0	GLEITSTUECK	3H8 3H10 4J1
067 00 456 0	SCHEIBE	~~3H8~~ 3H10 4J1
067 10 001 4	ARMWELLE	1L9
067 10 005 0	SCHEIBE	1K5
067 10 022 0	TROPFEINSATZ	1F2 2A2 ~~2A3~~
067 10 024 0	ABDECKBLECH	1E2
067 10 060 0	TROPFEINSATZ	1H6
067 10 061 0	FILZSCHEIBE	1J6
067 11 012 0	FADENSP.BOLZEN	1C8
067 15 064 4	SPUL.GEH.UNTER.	8C12
067 15 072 0	SPANNUNGSFEDER	8B12
067 15 077 0	FEDER	8B10
067 15 101 0	KUPPLUNGSTROMMEL	9G1 5K9
067 15 101 4	RUTSCHKUPPLUNG	9G1 5K9
067 16 001 3	EXZENTER	9A8
067 16 007 3	EXZENTER	9A7
067 16 028 3	EXZENTER	6K6 6K10
067 16 048 3	KURBEL	6L4 6L10 6M11
067 16 053 3	KURBEL	2L11
067 16 059 0	BOLZEN	6L2 6L8 6M9
067 16 060 0	GLEITSTEIN	6K3 6K9 6L9 12C4
067 16 101 0	SCHEIBE 0,6	7C10 11E3 7J11 7aC3 7aC9 8aK1 8aB2 8aK4 8aB6 8K3 8K6
067 16 104 0	GLEITSTEIN	2K7
067 31 002 3	EXZENTER	6D3 6D7
067 31 009 0	SCHAUGLAS	12F10
067 31 010 3	SKALASCHEIBE	12D8
067 31 011 0	EXZENTER	12B6 12F10 12H9
067 31 011 4	EXZENTER	12B6
067 31 012 3	EXZ.-KOERPER	12D7
067 31 013 0	EXZ.-SCHEIBE	12B8
067 31 014 0	RING	12D7
067 31 015 0	TELLERFEDER	12B8
067 31 016 3	STELLRING	12D8
067 31 018 3	STICHST.-GABEL	12C5
067 31 201 3	HEBEL	6B1 6B5
067 31 203 0	ZUGSTANGE	6C1 6C5
067 31 205 0	WELLE	6B2 6B6
067 31 207 0	BOLZEN	6C4 6C8
067 31 217 0	GLEITST.HALTER	3H8 3H10 4H1
067 31 217 4	GLEITST.HALTER	~~3H8~~ 3J10 4J1
067 31 221 3	OBERTR.-FUSS-STANGE	6D1
067 31 221 4	OBERTR.-FUSS-STANGE	6D1
067 31 224 0	BUCHSE	6A2 6A6
067 31 225 0	BUCHE	6A3 6A7
067 32 015 0	DRUCKFEDER	2C6
067 35 047 0	ROLLE	8aC7 8aK5
067 35 117 0	LAGERZAPFEN	8aC7 8aJ5
067 35 118 0	BOLZEN	8aC7 8aK5
067 35 119 0	BOLZEN	8aC8
067 35 120 0	ZUGSTANGE	8aD8
067 35 121 0	TRAEGERBLECH	8aC10
067 35 127 3	ANSCHLAGWINKEL	8aD6
067 35 132 0	ZUGFEDER	8aD7 8aJ6
067 35 133 0	SCHUTZBLECH	8aE10 8aM8
067 35 142 0	DISTANZRING	8aC10 8aK10 8aK8
067 35 143 4	ANSCHLUSSKABEL	8aB10 8aJ8
067 35 147 0	PASS-SCHEIBE	8aD2 8aD5
067 35 165 3	SCHALTHEBEL	8aC8
067 35 165 4	SCHALTHEBEL	8aC8
067 35 170 0	WINKEL	8aD4
067 35 171 3	WINKEL	8aD2
068 00 012 0	ARMDECK.HINT.	1A4
068 00 016 0	FADENHEBEL	1J4
068 00 017 0	BOLZEN	1J4
068 00 018 0	GLEITHUELSE	1L4
068 00 021 3	DECKSCHEIBE	1E8 1E12
068 00 023 0	FADENSP.BOLZEN	1D5
068 00 024 0	FADENANZ.FEDER	1C8
068 00 027 0	AUSLOESEHEBEL	1B9 1H9
068 00 028 0	FADENANZ.FEDER	1D5 1D9 1H9
068 00 029 0	AUFLAGE	1D2
068 00 030 0	FADENANZ.BOLZEN	1D5 1D9
068 00 031 0	AUSLOESESTIFT	1D7
~~068 00 034 0~~	~~FADENF.OESE,UNT~~	~~1D2~~
068 00 035 0	BUCHSE	1C8
068 00 043 0	NADELSTG.GELENK	2H3 2H5 2G6 2G8
068 00 046 0	NADELSTG.SCHWINGE	2A1 2H6
068 00 047 0	BOLZEN	2H1 2H6 2H8
068 00 056 0	STOFFDR.STANGE	3J11
068 00 057 0	STOFFSTG.HUELSE	3H11
068 00 057 4	STOFFSTG.HUELSE	3H11
068 00 058 0	DRUCKFEDER	3H11
068 00 059 0	FEDER BOLZEN	3H11
068 00 062 0	STOFFDR.STANGE	3C7 3C9 3C11
068 00 066 0	DRUCKFEDER	3D1 3D3 3D5 3D7 3D9 3D11 3E2 ~~3E4~~ 3E6 ~~3E10~~ 3E12 3K4 3K6 3K9 3L2 3L11 4D1 4E2 4L3
068 00 068 0	FUEHRUNG	3C2 3C4 3C6 3C8 3C10 3C12 3J2 3J4 3J6 3J9 3J11 4D1 4J2
068 00 096 0	NIEDERH.SCHUH	3F8 3F10 3F12
068 00 112 3	ROLLF.RASTE	3E2 3E4 3E6 3E8 3E10 3E12 3L2 4E2
068 00 113 3	STELLRING	3E8 3E10 3E12
068 00 149 0	ABDECKBLECH	7J7 7K1 7K4 7L3 7L8 7L9 8K5 8L7 8K8
068 00 151 3	TRANSP.SAUELE	8K8
068 00 156 0	ABDECKBLECH	7K11 7L5 8L9
068 00 157 0	SCHEIBE	7E3 7E9 7F8 7aF1 7aF2 7aL3 7aF5 7aF8 7aF10 7F9 7L1 7L4 7L9 7M3 7M5 7M8 7M10 8L3 8L5 8L8 8M9 8M7 11J6
068 00 164 0	ABDECKBLECH	1E2
068 00 166 3	GREIFERWELLE	7aB2 7aC6 7aC11 7H1 8G9 8H4 8H5 11J4
068 00 169 0	BUCHSE	~~7E4~~ 7aE6 7aE11 ~~7L1~~ 7L5 7aL4 8L4 8L5 8L9
068 00 171 0	LUEFTERGABEL	~~7B4~~ 7aB11 7aC6 ~~7D10~~ 7aD3 7aD9 ~~7H1~~ 7aH4 ~~7J5~~ ~~7J11~~ 8H4 8H5 8H9 11H5
068 00 174 3	STELLRING	9L4 9L7 9J4 9J7 12H2
068 00 180 0	SPULE	8B7 8B8 ~~10F7~~
068 00 192 0	OELFILZ	8B4 8C2 8C6 8C8 8C10 8D6 8D8
068 00 194 0	GREIFERBLECH	8D12
068 00 209 0	KEGELRADGEHAEUSE	9K7
068 00 217 0	TRANSPORT.BALKEN	6J9
068 00 217 4	TRANSPORT.BALKEN	6K9
068 00 218 0	BOLZEN	6H3 6H9 6J9
068 00 219 0	VORSCHUBWELLE	6J9
068 00 220 0	KOERNERSTIFT	6H8 6J1 6J6 6J7 6J8 6J12
068 00 221 0	KOERNERSTIFT	6L1 6L6 6L7 6L12 6M8 6L12
068 00 223 0	HUBWELLE	6L10
068 00 223 4	HUBWELLE	6L10
068 00 228 0	HUBW.ZUGSTG.	6L10 6L11
068 00 230 3	HUBEXZENTER	6K6 6K12
068 00 234 0	STICHST.GABEL	9C8
068 00 238 0	BOLZEN	9B10 9C7 9C8
068 00 240 0	STICHST.GELENK	9D10
068 00 241 0	ZUGSTANGE	6H5 6H10 2L11
068 00 242 0	UMLENKWELLE	6H6 6H12
068 00 247 0	ZUGF.HAKEN	9E10
068 00 255 0	BOLZEN	6H3 6H9
068 00 256 0	FUEHR.WINKEL	6F5 6F10
068 00 307 0	DAUMENHEBEL	5J10
068 00 332 0	LUEFTERH.BOLZEN	3E1 3E3 3E5 3E7 3E9 3E11 3K8 3L1 3L3 3L10 4L2 3M5 4E1
068 00 476 3	TRANSP.SAEULE	8K1
068 00 477 0	ABDECKBLECH	7C1 7C7 7aJ2 8J1 11M4
068 00 478 0	ABDECKBLECH	7C9 7E3 7aL3 8L3 11H5
068 00 480 0	SAEULENDECKBLECH	7D1 7D7 7aK1 8K1 11M5
068 00 486 3	DECKSTUECK	7E1 7E7 7aL1 11M6
068 00 486 3	DECKSTUECK	7E1 8L1
068 00 490 0	FADENANZ.BOLZEN	1H9
068 00 491 0	FADENANZUGSFEDER	1H9
068 00 512 0	ARMDECKEL	10D8
068 00 626 0	SCHEIBE	12F2

Änderungen vorbehalten

Teile-Nr.	Benennung	Bildtafel
068 00 627 3	KEGELRAD	12F2
068 00 628 0	KEGELRAD	12E2
068 00 630 0	LAGER	12E5
068 00 631 0	KONUS	12F2
068 00 632 0	MUTTER	12E2
068 00 633 0	KONTERMUTTER	12F2
068 00 635 0	BOLZEN	12E4
~~068 00 842 0~~	~~OBERTEILSTUETZE~~	~~10D1~~
068 13 001 0	STOFFDR.STANGE	3C1 3C3 3C5 3H1
068 14 025 3	SAEULENDECKEL	7aA4 8G3 8G8
068 14 025 4	SAEULENDECKEL	7aA4 8G3 8G8
068 15 006 0	ZAHNFORMRIEMEN	1L6 9G12 9J12
068 15 069 0	LUEFTERHEBEL	8G4 8G9 8H5
068 15 070 0	DIST.STUECK	7J1 7J5 7aC2 7aC6 7aC11 8H4 8H5 8J5 8J9 8J10 11F4
068 15 075 0	GREIFERSAEULE	8J4 8J5
068 15 075 4	GREIFERSAEULE KPL.	8J5 8J9
068 15 077 0	FEDER	8B8
068 15 078 4	SPUL.GEH.OBERTEIL	8B8
068 15 079 4	SPUL.GEH.UNTERTEIL	8C8 8C10
068 15 080 4	SPUL.GEH.OBERTEIL	8B10
068 15 081 4	GREIFER	8D8
068 15 082 4	GREIFER	8D10
068 15 090 0	GREIFERBLECH	8D8 8D10
068 15 091 0	DECKRING	8C8
068 15 092 0	DECKRING	8C10
068 15 110 0	DECKRING	8C12
068 15 112 3	KEGELRAD	7aE3 7aE9 7aE11 7aF6 7aL4 8L4 8L5 8L9
068 15 112 3	KEGELRAD	7M1 7E4 7E10 11H6
068 16 038 3	VORSCHUBW.KURBEL	6J5 6J10
068 16 039 3	TRANSPORT.HEBEL	6G8 6H2 6H8
068 16 039 4	TRANSP.HEBEL	6G8 6H2 6H8
068 16 040 0	BOLZEN	6H3 6H9
068 16 042 3	UMLENKHEBEL	6H5 6H10
068 21 199 0	TRANSPORTRAD	12F2
~~068 25 028 0~~	~~OBERTEILSTUETZE~~	~~10D10~~
068 31 001 0	BUCHSE	2L10
068 32 005 3	KURBEL	12H9
068 32 006 0	SCHAUGLAS	12H9
068 32 007 3	EXZ.-KOERPER	12J7
068 32 008 0	EXZENTER	12J6
068 32 011 0	RING	12J7
068 32 012 0	EXZ.-SCHEIBE	12L8
068 32 013 0	TELLERFEDER	12K9
068 32 014 3	STELLRING	12K9
068 32 026 0	SCHIEBER	12E5
068 32 028 0	EXZ.-SCHEIBE	12L8
068 32 105 0	EXZ.-BOLZEN	12F5
068 33 023 0	DRUCKFEDER	11E1
068 33 024 0	GEW.BOLZEN	11E2

Teile-Nr.	Benennung	Bildtafel
069 13 002 0	DRUCKFEDER	3C4 3C10 3H2 3J4
069 25 001 0	SCHUTZHAUBE	10D9
069 31 203 0	BOLZEN	6D1
069 31 204 0	GELENK	6D1
069 31 205 0	WINKELHEBEL	6C1
069 31 205 3	WINKELHEBEL	6C2
069 31 207 0	NADELST.SCHWINGE	2H4 2H8
077 11 022 0	AUFLAGE	10L9 10J11 10K11
077 11 023 0	ZENTRIERSTUECK	10L0 10K10 10J11
077 11 025 0	ABSCHL.STUECK	10H12
077 16 018 0	KLEMMSTUECK	12D6 12D8 12H7
077 16 019 0	GLEITSTIFT	12D6 12K6
077 16 020 0	EINST.-STIFT	12D6 12J6
081 00 166 0	SCHLUESSEL	10H7
081 00 167 0	SCHLUESSEL	10H7
088 12 738 0	DISTANZSCHEIBE	11F9 11G11
089 00 695 0	SCHEIBE	1B6
095 00 011 0	OELKISSEN	9A8 6B3 6B7 12K5
~~095 00 245 4~~	~~KURBEL~~	~~6L3 6L9~~
097 00 272 0	DRUCKSTANGE	10K9
098 00 016 0	FADENHEBEL	1J4
098 00 068 0	STOFFSTG.KLOBEN	3C1 3C3 3C5 3C7 3C9 3C11 3J1 3J3 3J5 4C1
098 00 068 3	STOFFSTG.KLOBEN	3C1 3C3 3C5 3C7 3C9 3C11 3J1 3J3 3J5 4C1
098 10 100 0	OELKISSEN	1J6
099 00 233 0	KUL.BOLZEN	2L10 12C4
099 00 480 0	FADENSP.FEDER	1D12 1J11
099 00 481 0	RGKPF.ZYL.STIFT	1C8 1C11 1H10
099 00 483 0	DRUCKFEDER	1B9 1D5 1G9
099 00 489 3	DECKSCHEIBE	1J10
099 00 491 0	KEGELFEDER	1D8 1E8
099 00 495 0	FADENFUEHRUNG	1B7
100 01 030 0	OBERTEILAUFLAGE,HI	10E8
~~100 01 031 0~~	~~OBERTEILAUFLAGE,VO~~	~~10E10~~
126 18 620 0	SCHEIBE	8L8 8aD7 8aL9 8aL7 8aK5
129 16 935 0	OELBEHAELTER	6B10
167 00 067 0	HUELSE	5B7 5D7
167 00 178 4	SPULENGEH.OBERTEIL	8B4 8B6 8B8
167 00 179 4	SPGH.UNTERTEIL	8C4 8C6
167 00 180 0	SPULE	8B5 8B7 8B9 8B11 10F7
167 00 181 4	GREIFER	8D4
167 00 187 0	SPGH.FEDER	8B6 8B8 9D2
167 00 191 0	DECKRING	8C2 8C4 8C6 8C8 8C12
167 00 194 0	GREIFERBLECH	8D2 8D4 8D6 8D8 8D10
167 11 007 0	FADENSP.TRAEGER	1B7
167 11 007 4	FADENF.TRAEGER	1B7

Teile-Nr.	Benennung	Bildtafel
167 11 008 0	AUSLOESEBLECH	1B6
167 11 009 0	AUSLOESEBLECH	1B6
167 11 010 0	AUSLOESEHEBEL	1A5
167 11 011 0	STUETZE	1A5
167 11 029 0	FEDER	8B10 8B12
167 12 002 0	NADELSTG.SCHWINGE	4G4 5G2
167 12 002 4	NADELST.SCHWINGE	4G4
167 12 003 0	NADELSTANGE	4H5
167 12 003 4	NADELSTANGE	4H5
167 12 004 0	BUCHSE	4G6 4G10 5H3
167 12 005 0	FUEHRUNGSSCHIENE	4H7 4H11 5H4
167 12 006 0	SPERRFEDER	4H7 4H11 5H4
167 12 007 0	VERSCHLUSS-SCHR.	4H4 4H9 5H2
167 12 008 0	ENTKUPPL.-STANGE	4H4 4H9 5H2
167 12 009 0	DRUCKFEDER	4J4 4J9 5J2
167 12 010 0	HUELSE	4J4 4J9 5J2
167 12 011 0	KEGELBOLZEN	4K4 4K9 5K2
167 12 012 0	FEDERSTANGE	4L4 4L9 5L2
167 12 012 4	ENTKUPPL.GESTAENGE	4L4 4L9 5L2
167 12 013 0	KEGELHUELSE	4L4 4L9 5L2
167 12 014 0	DRUCKFEDER	4K4 4K9 5K2
167 12 015 0	HUTMUTTER M2,3	4K4 4K9 5K2
167 12 016 0	DRUCKFEDER	4L4 4L9 5L2
167 12 017 0	KUGEL 2,5D	4J4 4J9 5J2
167 12 018 0	SICHERUNGSRING	4G4 5G2
167 12 019 3	KLEMMRING RE.	4F7 4F11 5F4
167 12 020 0	STOPFEN	4G7 4G11 5G4
167 12 021 3	KLEMMRING LI.	4F7 4F11 5F4
167 12 022 0	NADELSTG.KREUZKOPF	4G7 4G11 5G4
167 12 022 4	NADELSTG. KREUZKOPF	4G7 4G11 5G4
167 12 023 0	FUEHRUNGSGABEL	4G7 4G11 5G4
167 12 024 0	OELDOCHT	4G7 4G11 5G4
167 12 025 0	KLOBEN	4F6 4F11 5F4
167 12 025 4	SCHALTKLOBEN	4E6 4E11 5E4
167 12 026 0	FUEHRUNGSBOLZEN	4F6 4F11 5F4
167 12 027 0	OELFILZ	4F6 4E11 5F4
167 12 028 0	N.SCHW. BOLZEN	4F4 4F9 5F2
167 12 029 0	BUCHSE	4E7 4E11 5F4
167 12 032 0	SCHALTSCHL.GEHAEUSE	4B6
167 12 036 4	SCHALTSCHLOSS	4B6
167 12 037 0	SCHALTBOLZEN	4C5
167 12 038 0	FUEHRUNGSSTIFT	4C5
167 12 039 0	FEDERBOLZEN HINTEN	4C6
167 12 040 0	DRUCKFEDER	4C4 4C6
167 12 041 0	FEDERBOLZEN VORN	4C4 4C6
167 12 042 0	VERSCHLUSS-SCHR.	4C4 4C6
167 12 043 0	SCHALTSCHLOSSLAGER	4B5
167 12 044 0	UNTERLEGSSCHEIBE	4C5
167 12 045 0	LAGERSCEIBE	4B5
167 12 047 0	LAGERPLATTE	4F3 4F8 5F1
167 12 048 0	NADELSTG.GELENK	4E7 5E4 4F11
167 12 049 0	GLEITSTEIN	2M10
167 12 050 0	GEW.ZUGSTANGE	4B8
167 12 050 4	GEW.ZUGSTANGE	4B8
167 12 060 0	FADENOESE	4L6 4L11 5L4
167 12 066 0	ANSCHLAGBOLZEN	4M4
167 12 080 4	NADELSTG.SCHWINGE	5G2

Teile-Nr.	Benennung	Bildtafel
167 12 081 0	NADELSTANGE	4H9 4H10 5H2
167 12 081 4	NADELSTANGE	4H9 4H10 5H2 5H3
167 12 087 0	ANSCHLAGBOLZEN	4M9 5M2
167 15 008 0	DECKRING M.SPITZE	8C4 8C6 8C10
167 15 008 4	GREIFER M.SPITZE	8D6 9D4
167 15 018 4	SPGH.UNTERTEIL	8C2 8C4
167 15 026 0	SPANNUNGSFEDER	8B2 8B4
167 15 027 0	SPULE	8B1 8B3 ~~10F7~~
167 15 028 0	SPULENGEH.OBERTEIL	8B10 8B12
167 15 030 4	GREIFER	8D6 8D12
167 15 031 4	GREIFER. M.SPITZE	8D10 9D6
167 16 001 0	ZUGSTANGE	12M6
167 31 003 0	NADELSTANGENKULISSE	4G9
167 31 003 4	NADELST.SCHWINGE	4G9
167 31 005 0	OBERT.FUSS STANGE	6D5
167 31 006 0	GELENKSTUECK	6D5
167 31 007 3	WINKELHEBEL	6D5
167 33 103 0	DRUCKFEDER	12F10 12H9
168 00 151 3	TRANSP.-SAEULE	7K4 7L9
168 00 155 0	GREIFERSAEULE	7aJ4 8H5 8J4 8J9
158 00 155 4	GREIFERSAEULE	7aJ4
168 00 166 0	GREIFERWELLE	11H4
168 00 166 3	GREIFERANTR.WELLE	7B9 7C4 7H8 7H10 7J5 7aB7 7aJ4 8J4
168 00 170 0	SPGH.LUEFTERHEBEL	7H1 7B4 7H5 7H8 7B9 7H10 7aA11 7aB7 7aG4 8G4 8H5 11J4
168 00 476 3	TRANSP.-SAEULE	7B3 7B8 7aH3 11J4
168 00 483 3	SAEULENDECKEL	7G5
168 00 483 4	DECKEL	7G5
168 00 484 0	BLATTFEDER	7G4 7aA4 7aC2 8G1 8G7 8G8
168 00 487 3	SAEULENDECKEL	7aG3
168 00 487 4	DECKEL	7A3 7aG4
168 00 488 0	ZYL.STIFT	7B3 7G5 7aH3 7aH4 8G8 8H3 8H8
168 13 006 0	LAGERBOCK	10K9 10M9
168 13 007 0	DREHFEDER	10M9
168 14 001 0	SCHARNIER UNTERTEIL	7G5 7aB4 7aC2 8G1 8G8 8H8
171 15 027 0	GELENKLAGER	8aD7 8L8
196 00 022 0	FADENFUEHRUNG	1A7
196 00 169 0	SCHEIBE	8aB4 8aB5 8K4 8K5
196 00 283 0	BLATTFEDER	5G12
196 00 325 3	SCHANIER	10D9
198 00 169 0	SCHEIBE	8aK4
199 00 272 3	KLOBEN	10L5
199 00 272 4	KLOBEN	10L5
199 00 274 0	STANGE	10L6

Änderungen vorbehalten

Teile-Nr.	Benennung	Bildtafel
220 00 406 0	DRUCKFEDER	4D10
267 10 025 4	HANDRAD	2C9
267 10 026 4	HANDRAD	2C9
267 11 003 0	FADENHEBEL	1J4
267 12 001 0	BOLZEN	4C6
267 12 002 0	UNTERLEGSCHEIBE	4C6
267 13 010 0	TRAEGER	5G10
267 13 010 4	KNIEHEB.TRAEGER	5G10
267 13 011 3	HEBEL	5E12
267 13 012 0	BOLZEN	5G12
267 13 013 3	HEBEL	5K11
267 13 014 0	ROLLE	5E12
267 13 015 0	BOLZEN	5E12
267 13 016 0	DREHFEDER	5F12
267 13 017 0	FUEHRUNGSBUCHSE	5F12
268 10 004 3	KOPFDECKEL	1D1
268 10 005 3	KOPFDECKEL	1D1
268 10 006 0	BUCHSE	1L6
268 10 007 0	BUCHSE	1K6
268 10 008 4	ARMWELLE	1L4
268 10 009 0	RIEMENSCHUTZ VO.	10D11
268 10 010 0	RIEMENSCHUTZ HI.	10C11
268 10 011 0	OELDOCHT	1L5
268 10 012 0	ARMDECKEL	2C2
268 10 013 3	LAGERHUELSE HI.	1L3
268 10 014 0	BOLZEN	10F9
268 10 015 0	BOLZEN	10F11
268 10 016 0	BOCK	5B7 5D7
268 10 018 3	HANDRAD	2C10
268 10 019 3	HANDRAD	2D10
268 10 020 0	ROHR	8F6
268 10 026 0	BUCHSE	1G6
268 10 027 4	OELBEHAELTER	6C10
268 10 034 3	HANDRAD	2D10
268 10 035 0	VERTEILER	6E11
268 10 039 3	HUELSE	1J6
268 10 040 3	DICHTSTOPFEN	1J6
268 10 041 0	FADENHEBELSCHUTZ	1A2
~~268 10 043 0~~	~~RIEMENSCHUTZ, VORN~~	~~10A11~~
~~268 10 044 0~~	~~RIEMENSCHUTZ.HINTEN~~	~~10A11~~
268 10 045 0	ARMDECKEL	2D2
268 10 047 0	DIST.PLATTE	1B1
268 10 049 0	OELER	2A2
268 10 049 4	OELER KPL.	2A2
268 10 050 0	OELER	2A2
268 10 050 4	OELER KPL.	2A2
268 10 051 0	DECKEL	1C4
268 11 001 0	FADENSP.TRAEGER	1B11 1G11
268 11 001 4	FADENSP.TRAEGER	1G11
268 11 002 4	FADENSP.TRAEGER	1B11
268 11 003 0	OESE	1B10 1F10
268 11 004 0	FADENFUEHRUNG	1A7
268 11 005 0	FADENSP.BOLZEN	1C11 1G11
268 11 006 0	AUSLOESEBLECH	1B9 1F10
268 11 007 0	AUSLOESESTIFT 13MM	1C11
268 11 008 3	AUSLOESESTIFT	3D2 3D4 3D6 3D8 3D10 3D12 3K2
		3L4 3L6 3L9 3L11 4E2 4L2
268 11 009 0	AUSLOESESTIFT	8aG6;8aG9
268 11 010 3	LAGERBOCK	8aG7
268 11 010 4	LAGERBOCK	8aG7
268 11 013 3	KLOBEN	8aE5
268 11 014 3	HEBEL	8aG4 8aF9
268 11 015 3	KLOBEN	8aG6
268 11 016 0	GABEL	8aG6
268 11 018 0	GELENK	8aF5
268 11 019 0	GELENK	8aG6 8aG11
268 11 020 0	SCHRAUBE	8aF10 8aG4 8aG12 8aH8
268 11 021 3	AUSLOESEWINKEL	3E2 3E4 3E6 3E8 3E10 3K2 3L4 3L6 4E2
268 11 022 3	AUSLOESEWINKEL	3K9 3L11 4L2
268 11 020 0	SCHEIBE	8aF10
268 12 002 0	BOLZEN	1J5
~~268 12 003 0~~	~~FUEHRUNGSWINKEL~~	~~2K1 2K4 2J6 2J8~~
268 12 004 3	NADELSTG.SCHWINGE	2H1
268 12 005 0	FUEHRUNGSSINKEL	4G3 4G8 5G1
268 12 006 3	NADELSTG.SCHWINGE	2H4
268 12 007 3	SCHALTLAGER	4C10
268 12 007 4	SCHALTLAGER	4C10
268 12 008 3	SCHALTHEBEL	4C9
268 12 009 3	ZUGSTG.KLOBEN	4C9
268 12 011 3	SCHALTSTANGE	4D9
268 12 013 3	AUSLOESEPLATTE	4D10
268 12 015 3	BOLZEN	1H3
268 12 018 3	BOLZEN	2G1 2H4
268 13 001 3	HEBEL	5C10
268 13 003 0	BOLZEN	5B10
268 13 005 0	ZUGSTANGE	5C11
268 13 007 0	BLATTFEDER	5B8 5D8
268 13 008 0	BOLZEN	5C8 5D8
268 13 009 0	STOFFDR.STANGE	3C1 3C3 3C5 3C7 3C9 3C11 3H1 4C1
268 13 010 3	ROLLFUSZSCHALTER	3E2 ~~3E4~~ 3E6 ~~3E8 3E10~~ 3E12 3L2 4E2
268 13 011 4	DAUMENHEBEL	5J10
268 13 012 0	HUELSE	2H4 3H2 3B4 3B6 3H9 3B10 3B12
268 14 005 3	SAEULENDECKEL	7A3 7A9 7B8 7G1 7G5 7G7 7G8 7G11 7aA10 7aB8
268 14 007 0	BLATTFEDER	7B3 7B10 7H7 7H11 7aB3 7aB9 7aB10
268 14 008 3	SAEULENDECKEL	11H3
268 14 010 0	BLATTFEDER	11H4 11M4
268 14 034 4	SAEULENDECKEL	7aA3
268 15 001 0	GREIFERSAEULE	7L7 7C10 7J11 7aC9
268 15 001 4	GREIFERSAEULE	7L7 7C10 7J11 7aC9
268 15 004 0	GEHAEUSE VO.	9J1
268 15 005 0	GEHAEUSE HI.	9J1
268 15 006 0	SPANNROLLENLAGER	1E4
268 15 006 4	SPANNROLLENLAGER	1E4
268 15 007 0	ZAHNRIEMENRAD	9H12 9K12
268 15 007 4	ZAHNRIEMENRAD	9H12
268 15 008 0	SCHEIBE	9J12 9L12
268 15 009 0	GREIFERWELLE KURZ	9J11 9L1
268 15 010 0	GREIFERWELLE LANG	9L5 9D9
268 15 011 0	GREIFERW.BUCHSE VO.	9J5 9L5
268 15 012 0	GREIFERSWBUCHSE MI.	9G8 ~~9K8~~
268 15 013 0	GREIFERW.BUCHSE MI.	9J7 9L7
268 15 014 0	GREIFERW.BUCHSE HI.	9G11 9K11
268 15 015 0	BREMSFEDER	8B1 8B2 8B4
268 15 016 4	SPGH.OBERTEIL	8B2 8B4
268 15 017 4	GREIFER OHNE SPITZE	8D2
268 15 018 4	GREIFER MIT SPITZE	8D4 9D9
268 15 019 3	DOCHT	6B9
268 15 021 0	BUCHSE	7L7 7E10 7L11 7aE3 7aE9 11H5
268 15 022 0	GREIFERSAEULE	11J4
268 15 025 0	ZAHNRIEMENRAD	9M11
268 15 025 4	ZAHNRIEMENRAD,KPL.	9M11
268 15 026 0	KOERPER	9L12
268 15 027 0	SCHEIBE	9L11
268 15 028 3	ZAHNRAD	1L6
268 15 029 0	KEGELRADGEHAEUSE	9K5
268 15 030 0	KEGELRADGEHAEUSE	9K5
268 15 031 0	KEGELRADGEHAEUSE	9K5
268 15 032 0	KEGELRADGEHAEUSE	9K5
268 15 033 0	KEGELRADGEHAEUSE	9L1
268 15 034 0	KEGELRADGEHAEUSE	9L1
268 15 035 0	GREIFERSAEULE	7C4 7J1 7J5 7aC11
268 15 035 4	GREIFERSAEULE	7J1 7J4 7J5 7aC11
268 15 036 3	DOCHT	6C9
268 15 037 3	DOCHT	6D7
268 15 044 4	SPGH.OBERTEIL	8B2
268 15 045 0	BREMSFEDER	8B2 8B12
268 15 046 4	SPGH.OBERTEIL	8B12
268 15 048 4	GREIFER	8D12
268 15 049 0	LUEFTERHEBEL	7aB2 7aB6
268 15 050 0	GREIFERSAEULE	7aC3
268 15 050 4	GREIFERSAEULE	7aD3
268 15 051 0	GREIFERSAEULE	7aD6
268 15 051 4	GREIFERSAEULE	7aD6
268 16 001 0	STICHST.HEBEL	9C10
268 16 001 3	STICHST.HEBEL	9D10
268 16 002 0	BOLZEN	9C10
~~268 16 003 0~~	~~LASCHE~~	~~9D10~~
268 16 004 0	DRUCKSTUECK	9D12
268 16 004 4	DRUCKSTUECK	9D12
268 16 005 0	BLATTFEDER	9E12
268 16 006 0	GRIFFSTANGE	9C12
~~268 16 007 0~~	~~GRIFF~~	~~9D12~~
268 16 008 0	ANSCHLAGSTUECK	9C11
268 16 009 0	HUBWELLE	6L4
268 16 009 3	HUBWELLE KPL.	6L4
268 16 009 4	HUBWELLE	6L5
268 16 010 0	HBW.ZUGSTANGE	6L5
268 16 011 0	VORSCHUBWELLE	6J4 6J10
268 16 011 4	VORSCHUBWELLE	6H4 6H10
268 16 012 0	GLEITSTEIN	6G3 6G9
268 16 013 0	TRANSP.BALKEN	6K3 6K9
268 16 014 0	DRUCKFEDER	9C12
~~268 16 015 0~~	~~ANSCHLAG~~	~~9E11~~
268 16 017 0	STICHSTELLERGABEL	9C7
268 16 023 0	DAEMPFSTUECK	9D10
268 16 024 0	GRIFFSTANGE	9E12
268 16 025 4	STICHSTELLERLAGER	9B12
268 17 001 3	MITNEHMERRAD	1L6
268 17 003 0	SPULERARM	2B7
268 17 005 0	DECKEL	2C6
268 17 005 4	DECKEL	2C6
268 17 006 3	SPULERBOCK	2C8
268 17 007 4	SPULERWELLE	2C8
268 17 008 0	MESSER	2A7
268 17 010 3	SPULERHEBEL	2D8
268 22 040 4	NADELTRANSP.TEILE	2L8
268 22 044 3	FINGERSCHUTZ	3L2 4E2
268 22 059 3	STELLRING	3L2 4E3
268 25 002 0	OELMULDE	10F8
268 31 001 0	OELROHR	12F5
268 31 001 3	OELROHR	6A4 6A8
268 31 002 0	BUCHSE	12F10
268 31 003 0	EXZENTER OBEN	12B6
268 31 003 4	EXZENTER OBEN	12B6
268 31 005 3	SKAL.-SCHEIBE	12D9
268 31 006 3	NADELTR.WELLE	2L10
268 31 007 3	NADELTR.WELLE	12C4
268 31 008 0	BUCHSE	2K11 12D5
268 32 001 4	TRANSP.-SAEULE	12F5
268 32 002 0	SCHUTZKAPPE	12H2
268 32 009 3	WELLE	12J2 12K3
268 32 004 0	WELLE	12G2
268 32 005 3	GEHAEUSE UNTEN	12J3
268 32 006 3	GEHAEUSE OBEN	12J3
268 32 007 3	ZUGSTANGE	12K3
268 32 008 3	KLEMMKURBEL	12M5
268 32 009 0	WELLE	12M3
268 32 010 3	KLEMMKURBEL	12M6
268 32 011 0	ABDECKBLECH	12G6
268 32 012 0	DECKSTUECK	12G6
268 32 015 0	DECKSTUECK	12H6
268 32 017 0	ABDECKPLATTE,HI	12G6
268 32 018 0	SCHLINGENSCHUTZ	12E5
268 33 001 3	KUPPL.UNTERTEIL	11C5
268 33 002 3	KUPPL.OBERTEIL	11C4
268 33 003 0	BOLZEN	11C5
268 33 005 0	DRUCKFEDER	11C5 11C6
268 33 006 0	DREHFEDER	11C4

Änderungen vorbehalten

Teile-Nr.	Benennung	Bildtafel
268 33 007 0	HUELSE	11C5
268 33 009 0	MESSERTR.HALTER	11E2
268 33 010 0	MESSERTRAEGER	11E1
268 33 010 4	MESSERTRAEGER	11E1
268 33 011 0	RAENDELMUTTER	11E1
268 33 012 0	LAGER	11J7
268 33 013 3	HEBEL	11A7
268 33 015 0	ZUGFEDER	11E7
268 33 016 0	BLATTFEDER	11B6
268 33 017 0	EINRUECKKAPPE	11B7
268 33 018 0	SPERRKLOBEN	11C6
268 33 019 3	AUSRASTGABEL	11C6
268 33 020 0	STANGE	11C8
268 33 021 0	BUCHSE	11E7
268 33 022 3	KLOBEN	11C8
268 33 022 4	KLOBEN	11C8
268 33 023 0	BOLZEN	11C8
268 33 024 0	PLATTE	11C10
268 33 025 0	BOLZEN	11E7
268 33 026 0	DREHFEDER	11E7
268 33 027 3	KLOBEN	11E7
268 33 028 0	MESSERSCHUTZ	11E5
268 33 029 3	ANSCHLAG	11E5
268 33 030 0	KAPPE	11B4
268 33 031 0	DISTANZRING	11E4
268 33 032 0	SCHUTZBUEGEL	11M11
268 33 034 0	LAGERBOCK	11C9
268 33 034 4	LAGERBOCK	11C9
268 33 035 3	HALTEPLATTE	11J8
268 33 037 0	EXZENT.BUCHSE	11G11
268 33 038 0	EXZENT.WELLE	11F10
268 33 039 3	KURBEL	11F9
268 33 040 0	SCHEIBE	11G11
268 33 041 0	ZEIGER	11G11
268 33 042 3	HUBGELENK	11F9
268 33 043 3	KEGELRAD	11F11
268 33 044 3	KEGELRAD	11J6
268 33 045 3	WELLE,UNTEN	11H7
268 33 046 3	WELLE,OBEN	11H2
268 33 047 0	MESSER	~~10E7~~ 11J1
268 33 048 0	MESSER	~~10G7~~ 11J1
268 33 049 0	BUCHSE	11K6
268 35 001 0	FADENZIEHMESSER	8aA4 8aA6
		8aH2 8aH5 10E7
268 35 002 3	MESSERTRAEGER	8aA4 8aB6 8aJ1
		8aJ5
268 35 003 0	GEGENMESSER	8aB4 8aA5 8aJ2
		8aJ4 10E7
268 35 004 0	KLEMMFEDER	8aB4 8aA6 8aJ2
		8aJ4 10E7
268 35 005 0	MESSERTRAEGER	8aB4 8aB6 8aJ2
		8aJ4
268 35 006 0	BUCHSE	~~7E10~~ 11F6 7L7
		7L11 7aE3 7aE9
268 35 007 0	ANTRIEBSWELLE	7H7 7B10 7H11
		7aC3 8K4 8K5

Teile-Nr.	Benennung	Bildtafel
		8aC4 8aC5 8aK2
		8aK4 11E3
268 35 008 3	LASCHE	8aC5 8L5
268 35 009 3	KURBEL	8aD2 8aD5 8L3
		8L5
268 35 010 3	KURVENSCHEIBE	8aD7 8aM5 8M8
268 35 011 0	SCHALTSTANGE	8aC6 8L6
268 35 012 0	SCHALTSTANGE	8aD4 8M5
~~268 35 016 3~~	~~POSI.HALTER~~	~~10C7~~
268 35 018 4	ANSCHLUSSKABEL	8aH7 8H4
268 35 021 0	TRAEGER	8aG11
268 35 021 4	TRAEGER	8aG11
268 35 022 0	KLOBEN	8aE10
268 35 023 0	WINKEL	8aK11
268 35 023 4	WINKEL	8aK11
268 35 026 0	ZUGFEDER	8aG9
268 35 027 3	KURBEL	8aK4
268 35 028 3	KURBEL	8aK1
268 35 029 3	GABEL	8aL4
268 35 030 3	GABEL	8aL1
268 35 031 0	TRAEGERBLECH	8aK8
268 35 032 3	ZUGSTANGE	8aL4
268 35 033 0	ZUGST.AUFNAHME	8aM7 8aM9
268 35 034 0	ZUGSTANGENAUFNAHME	8aM9
268 35 035 3	SCHALTHEBEL	8aL6
268 35 035 4	SCHALTHEBEL	8aL6
268 35 036 0	BOLZEN	8aL6
268 35 037 0	BOLZEN	8aK1 8aK4
268 35 038 0	ZYL.SCHR.	7aF1
268 35 043 3	STOESSEL	8aM10
268 35 045 3	STELLRING	8aL3
268 35 051 0	FADENZIEHMESSER	8aH7 ~~10E7~~
268 35 052 3	MESSERTRAEGER	8aJ4
268 35 053 0	DRUCKSTUECK	8aJ4
268 48 006 4	MOTOR KPL.	11H11
268 48 008 4	ZULEITUNG	11M10
296 00 209 0	SPANNROLLENACHSE	1F4
296 00 210 0	SPANNROLLE	1E4
296 15 001 0	LAGER	1E4
296 16 015 3	STELLRING	11J7 11H2
296 16 017 0	DIST.BUCHSE	1C9 1G9
367 11 012 0	FADENSP.BOLZEN	1C11
367 11 014 0	SCHEIBE	1C11
367 11 023 0	UMLENKSTIFT	1C11 1G11
367 11 024 0	DRUCKKNOPF	1C11
367 11 034 0	FADENANZUGSROLLE	1E5 1E9 1H9
367 11 035 0	ZWISCHENSCHEIBE	1E5 1E9 1H9
367 11 036 0	FUEHRUNGSSCHEIBE	1E5 1E9 1J9
367 11 051 0	KLEMMPLATTE	1B10 1F9
367 11 056 0	DREHFEDER	1C11 1G11
367 12 008 0	NIPPEL	2H3 6L4
367 13 053 0	SCHEIBE	3F1 ~~3F3~~ 3F5 3F7
		3F11 3M1 4F1
367 13 055 3	STELLRING	3E2 ~~3E4~~ 3E6 3L2
367 13 056 0	HALTER	3F1 ~~3F9~~ 3F11
367 13 058 3	STELLRING	3E8 ~~3E10~~ 3E12
367 15 102 0	PISTON	9K12

Teile-Nr.	Benennung	Bildtafel
367 16 032 0	NIPPEL	6K2 ~~6K3~~ 6E8
		6E9 ~~6C10 6D10~~
~~367 17 002 0~~	~~BUNDBUCHSE~~	~~2C8~~
367 17 004 0	KLEMMFEDER	2C8
367 17 008 3	SPULERRAD	2A6
367 25 004 4	SPULENAUSHEBER	10G7
367 33 008 0	BUCHSE	12M3 12M5
367 35 026 0	POSI.HALTER	10C9
371 15 013 0	BOLZEN	4C9
381 11 004 3	RAENDELMUTTER	1D8 1H11 1E12
396 11 002 0	FADENFUEHR.STIFT	2B2
396 11 019 4	GARNSTAENDER	10M11
~~396 11 026 0~~	~~SPANNUNGSBUCHSE~~	~~1A11 2A3 1F12~~
396 11 031 0	BUCHSE	1A11 2B3 1F12
396 11 047 0	DRUCKFEDER	1B11 1F12 2A3
396 11 056 0	SPANNFEDER	1C11 1G11
396 11 101 0	TRAEGER	10H11 10L11
396 11 101 4	GARNSTAENDER	10M11
396 11 102 3	FADENLEITARM	10H11
396 11 103 0	FADENOESE	10J11
396 11 104 0	GARNROLLENTELLER	10K10
396 11 105 0	GARNR.STIFT	10K10
396 11 106 3	GARNST.ROHR	10L12
396 11 107 0	GARNST.ROHR	10J12
396 13 001 1	KNIEPLATTE	10L8
396 13 001 3	KNIEPLATTE	10L6 10J8
396 13 001 4	KNIEPLATTE	10L6
396 16 031 0	ZUGFEDER	8aK9
396 17 006 0	HUELSE	2B7
396 17 008 0	DRUCKFEDER	2B7
~~396 17 015 4~~	~~SPULERVORSPANNUNG~~	~~1A11 1F12~~
		~~4F12~~
396 17 016 3	FADENFUEHRUNG	1A11 1F12 2B3
396 17 027 0	EINRUECKKLOBEN	2B7
396 17 028 3	AUSLOESENOCKEN	2B7
396 25 001 3	HAKENSCHR.	10F10
430 27 736 0	SCHEIBE	11C5
467 11 003 3	SPANNUNGSPLATTE	10M9 10L11
467 11 022 0	SPANNUNGSSCHEIBE	1C8 1E8 1G11
		1D12
~~467 25 003 3~~	~~GARNHALTEARM~~	~~10M9 10L11~~
467 25 004 3	FADENFUEHRUNG	4K9 ~~10H11~~
~~467 25 006 0~~	~~GARNST.ROHR~~	~~10J11~~
~~467 25 007 0~~	~~GARNST.ROHR~~	~~10J11~~
~~467 25 009 4~~	~~GARNSTAENDER~~	~~10M11~~
~~467 25 010 4~~	~~UMBAUSATZ 2-NADEL~~	~~10M9~~
504 33 092 0	BOLZEN	8aF7 8aE10 8E4
504 33 144 0	BOLZEN	8aE7 8aE10 8aF5
		8aG7 8E4 8G2
		8H3
699 97 910 0	SCHL 2,5LWX1	1A1 6D9 6D10
		6E7 6J3 6J9 6K1
		6K2 6K4 6K5 6K7
		6K11
699 97 910 4	SCHL 5LWX1	6C10
699 97 912 1	SCHLAUCH	11J11

Teile-Nr.	Benennung	Bildtafel
699 99 158 1	OELDOCHT	2G1 2G3 2G4
		2G5 2H5 6K1
		6K3 ~~6L4~~ 6E7 6K7
		6E9 6K9 ~~6C10~~
699 99 158 7	OELDOCHT	2B2 6C10
699 99 910 0	SCHLAUCH	6C10
893 02 100 0	ZYL.STIFT	11B6 11G1
~~893 03 765 6~~	~~SENKSCHR.~~	~~2C8~~
	~~M 4 X 8~~	
893 06 695 0	ZYL.SCHR.	3F7 ~~3F10~~ 3F12
	M 3,5 X 8	
893 06 652 0	ZYL.SCHR.	5G12
	M 2,6 X 4,5	
893 06 714 0	ZYL.SCHR.	1D2
893 06 715 7	ZYL.SCHR.	3F1 3F5 3F7
	M 4 X 8	~~3F9~~ 3F11 3M1
		4F1
893 06 716 7	ZYL.SCHR.	2J1 2J4
893 06 717 0	ZYL.SCHR.	8aD2 8aD5
	M 4 X 12	8L3 8M5 12B6
		12D8 12H6 12K7
893 06 734 7	ZYL.SCHR.	5H1 2K1 8aD2
		8aD5
893 23 047 8	FEDERSCHEIBE	1D5
~~893 23 049 8~~	~~FEDERSCHEIBE~~	~~5B11~~
893 23 050 8	FEDERSCHEIBE	5C10;~~5A11~~
893 33 071 0	GEW.STIFT	4L6 4L11 5L4
	M 3 X 4	
893 33 081 0	GEW.STIFT	8aB2 8aB5 8K3
	M 4 X 4	8J6
893 33 083 0	GEW.STIFT	7B9 7C3 7J4 7K9
	M 4 X 6	7aJ3 8J3 8J8
		11J5
~~893 33 103 0~~	~~GEW.STIFT~~	~~1F4~~
	~~M 6 X 6~~	
893 52 072 0	GEW.STIFT	7G3 7aB5 7aH2
	M 3 X 3	8G7 8H1 8H8
893 52 093 0	GEW.STIFT	12F7
893 52 105 0	GEW.STIFT	6H2 6H8 6K2
	M 5 X 6	6K8
893 52 115 0	GEW.STIFT	9A7
	M 6 X 6	
893 52 117 0	GEW.STIFT	9B8 ~~4K6~~
	M 6 X 10	
~~893 53 127 0~~	~~GEW.STIFT~~	~~1L6~~
	~~M 6 X 12~~	
893 96 146 7	FL.KOPFSCHR.	1C3
~~894 45 036 8~~	~~FAECHERSCHEIBE~~	~~8F4 8G3~~
894 45 038 8	FAECHERSCHEIBE	6F11 8aF7
894 70 073 8	FEDERRING	4B4 4C9
895 36 060 0	ZYL.STIFT	~~7B3 7B8 7H8~~
	M 6 X 18	7G11 7aB3
907 01 003 0	WINKEL	10C9
~~907 01 003 4~~	~~WINKEL~~	~~10G9~~
931 31 903 0	ZUGFEDER	8H2
~~973 43 133 0~~	~~DRUCKFEDER~~	~~1A11 2A3 1F12~~
974 44 068 0	DRUCKFEDER	11C8

Änderungen vorbehalten

Teile-Nr.	Benennung	Bildtafel
980 40 187 0	SCHEIBE	8aL4
981 35 000 1	LEHRE	10G7
~~990 24 005 8~~	~~STAPA-MUFFE~~	~~10K12~~
990 24 016 5	SCHUTZSTOPFEN	1E2
990 24 018 1	VERSCHLUSZSTOPFEN	1K9 1L4
990 28 003 8	KABELOESE	11J11
990 29 654 0	MOTOR	11J12
990 29 654 2	MOTOR	11J12
990 29 694 0	MOTOR	11J12
~~990 42 005 5~~	~~BAUMWOLLDOCHT~~	~~1L5 1L10~~ ~~6E11~~
~~990 84 001 9~~	~~PLASTIKOELER,LEER~~	~~10L7~~
~~990 84 003 8~~	~~ZUBEHOERKASTEN~~	~~10L7~~
~~990 84 006 1~~	~~GCHR.DREHER~~ ~~4 X 3,5~~	~~10J7~~
~~990 84 006 2~~	~~SCHR.DREHER~~ ~~8 X 5,5~~	~~10J7~~
990 92 090 1	NADEL 90	10A7 10B7
990 92 090 3	NADEL	10B7
990 92 090 4	NADEL 120	10B7
990 92 090 5	NADEL	10B7
990 92 092 1	NADEL 90	10A7
990 92 092 3	NADEL	10B7
990 92 092 4	NADEL 120	10A7
990 92 092 5	NADEL	10A7
990 92 093 0	NADEL 180	10A7
990 92 097 9	NADEL	10B7
990 92 103 0	NADEL	10C7
990 92 105 4	NADEL	10B7
990 92 105 7	NADEL 120	10B7
990 92 105 8	NADEL	10B7
992 00 030 7	LI.ZYL.SCHR. 40 X 10	3D1 3D3 3D5 3D7 3D9 3D11 3J1 4D1
992 00 092 7	FL.KOPFSCHR. 44 X 6,6	1C8
992 00 178 0	LI.ZYL.SCHR.	9G3 9J6 9L3 9L6
992 00 196 7	LI.ZYL.SCHR. 40 X 4	7D1 7D7 7aK1 8K1 11M4
992 00 239 0	GEW.STIFT 86 X 4	3F2 3F4 3F6 3F8 3F10 3F12 3M2 4F2
992 00 243 0	GEW.STIFT 28 X 6	4F5 4F9 5F2 6K6 6K12 7K1 7E4 7L5 7aD3 7D10 7J11 7aE6 7aE11 7aJ1 8J1 8L4 8L9 11F6 12K9
992 00 324 7	RAENDELSCHR. 40 X 31	3H11
992 00 328 0	ZYL.SCHR.	2J1 2J4 2J6 2J8
992 00 337 6	LI.SENKSCHR. 40 X 5	~~6F3~~ 6F9 ~~6G9~~ ~~7E3~~ 7J7 7K4 ~~7L3~~ ~~7L5~~ 7K11 ~~7L8~~ 7L9 8L3 8J5 8J8 8L7 8L9 11J5

Teile-Nr.	Benennung	Bildtafel
~~992 00 386 7~~	~~6KT.MUTTER~~	~~5C11~~
992 00 388 7	LI.ZYL.SCHR. 40 X 8	6G9 ~~7H1~~ ~~7B4~~ ~~7H5~~ ~~7D10~~ ~~7J11~~ 8H4 8H5 8H9 11J5
992 00 433 7	ZYL.SCHR. 40 X 5	7B1 7B7 7C3 7C9 7H9 7J4 8H1 8J3 8J8
992 00 447 7	6KT.MUTTER	9B10
992 00 475 0	LI.ZYL.SCHR. 32 X 10	3M1 3F3 3F5 3F9 3F11
992 00 475 7	LI.ZYL.SCHR.	4F1
992 00 476 0	LI.ZYL.SCHR. 32 X 9	7B1 7B3 7B7 7C9 7J4 7J9 8H1 8H3 8H8 11E4
992 00 485 7	LI.ZYL.SCHR. 32 X 7	3F1 3F7
992 00 566 0	LI.ZYL.SCHR. 28 X 11	9B12
992 00 601 0	GEW.STIFT 14 X 7	6K8
992 00 680 0	ROLLE	3J8 3K10 4K2
992 00 687 7	LI.ZYL.SCHR. 32 X 6	6E1 6E5
992 00 698 0	SENKSCHR. 40X21X12	8C1 8C3 8C5 8C7 8C9 8C11
992 00 713 7	FL.KOPFSCHR. 44 X 6,6	1D7
992 00 720 0	GEW.STIFT	5J7 9L7
992 00 742 0	6KT.MUTTER	11M5
992 00 742 7	6KT.MUTTER	7C1 7C7 7aJ1 8J1
992 00 801 0	ZYL.STIFT 6 X 16	5K10
992 00 863 6	RAENDELMUTTER	1E8
992 00 865 0	LI.ZYL.SCHR. 86 X 7	6F5 6F10
992 00 958 0	LI.ZYL.SCHR. 89 X 4	6G2 6G8 11E1
992 00 978 7	LI.ZYL.SCHR. 86 X 9	3E8 3E10 3E12 3L3 3L5 3L8 3M10 4M2
992 01 215 7	SCHEIBE	6B4 6B8 6K7 8aC7 8aK5
992 01 243 0	GEW.STIFT 18 X 7,5	7C1 7C7 7D7 8J1 11M5
992 01 289 7	LI.ZYL.SCHR. 86 X 5	7B3 7G5 7aA6 7aH3 8G5 8G9 8H3 8H3
992 01 290 0	ROLLE	5K10
992 01 305 0	ZYL.SCHR.	6H2 6H8
992 01 360 0	ZYL.SCHR.	6H5
992 01 374 0	GEW.STIFT	11H2 11J9
992 01 377 0	ZYL.STIFT2X7	1B9 1F9
992 01 393 7	6KT.MUTTER	1A7
992 01 397 7	ZYL.SCHR.	7G3 7aA4 7aG2 8G1 8G7 8G8

Teile-Nr.	Benennung	Bildtafel
992 01 399 7	HALSSCHR. 88 X 2,3	1A5 1D5
~~992 01 437 0~~	~~LI.ZYL.SCHR.~~	~~7E4 7E10 7L5 7L11 7M1 7M7~~
992 01 473 0	ZYL.SCHR.	7aE11 7aF3 7aF6 7aF9 7aL4 8L4 8L5 8L9 11J6
~~992 01 480 0~~	~~GEW.STIFT~~	~~1J10 1K5~~
992 01 495 0	GEW.STIFT	~~4J5 4J10~~ 3J1 3C1 3C3 3J3 3C5 3J5 3C7 3C9 3H9 3C11 3J11 4C1 4J2
992 01 508 7	HALSSCHR. 15 X 2,5	1D5
992 01 658 0	ZYL.SCHR.	8B2 8B4 8B6 8C12
992 01 756 7	6KT.MUTTER	1E12 1F8 1J11
992 01 763 7	MUTTER	3H11
992 01 914 8	LI.SENKSCHR. 9 X 1	8A2 8A4 8B6 8B8
992 01 915 7	LINSENSCHR.	8A2 8A4 8B6 8B8 8A12
992 01 933 0	GEW.STIFT	11F10
992 01 949 0	GEW.STIFT M 5 X 5	8aB2
992 01 949 0	GEW.STIFT	8aA2 8aB6 11F10 8J3 8K6
992 02 260 0	ZYL.SCHR.	7A3 7aA3 7aA10 7aB8
992 02 260 7	LI.ZYL.SCHR. 82 X 2	7A9 7H7 7G11
992 02 279 0	ZYL.SCHR.	7E4 7E10 11J6 7L1 7L7 7M4 7aE11 7aF3 7aF6 7aF9 7aL4 8L4 8L5 8L9
992 02 313 0	ZYL.SCHR.	6E11
992 02 349 0	SCHRAUBE	8B8 8B10
992 02 350 0	SCHRAUBE	8A8 8A10
992 02 351 0	SCHRAUBE	8B8 8B10
992 02 368 0	ZYL.SCHR.	4G7 4G11 5M2
992 02 378 8	ZYL.SCHR. M 5 X 22	8B12
992 02 369 8	GEW.STIFT	5G4 4M4 4M9
992 02 371 8	ZYL.SCHR. 3 X 4,4	4K6 4K11 5K4
992 02 375 8	ZYL.SCHR. 2 X 3	5L4 4M6 4M11
992 02 378 8	ZYL.SCHR. 2 X 0,25	8B2 8B4 8B10 8B12
992 02 399 7	LI.ZYL.SCHR.	2C10
992 02 400 0	GEW.STIFT	9L4 9L9 9K9 12H2
992 02 402 0	ZYL.SCHR.	8aA4 8aA6 8aH1 8H4 8H6
992 02 407 7	LI.ZYL.SCHR.	1B9 1F9

Teile-Nr.	Benennung	Bildtafel
992 02 415 7	LI.ZYL.SCHR. M 4 X 37	7C1 7C7 7J3 7J8 7aJ1 8H1 8J7 11M4
992 10 482 7	LI.ZYL.SCHR. NR. 62	12E4
992 10 746 8	SENKSCHR.	8E12 12E5
992 12 255 8	SENKSCHR.	8A12
993 02 121 0	ZYL.STIFT	11B5
993 02 422 7	6KT.MUTTER	9M12
993 03 072 0	SENKSCHR. M 2,5 X 4	8aB2 8aB6 8aJ1 8aJ5
993 03 074 0	SENKSCHR.	4G7 4G11 5H4
993 03 094 0	SENKSCHR.	4J7 4J11 5J4
993 03 095 7	SENKSCHR. M 3 X 8	1A2 1A7
993 03 098 7	SENKSCHR.	11C11
993 03 134 7	SENKSCHR.	8aK8
993 03 135 7	SENKSCHR.	2D6
~~993 03 722 0~~	~~SENKSCHR.~~ ~~M 3 X 4~~	~~9L11~~
993 03 725 0	SENKSCHR. M 3 X 8	1A5
993 06 020 0	KUGEL	5K12
993 06 092 7	ZYL.SCHR. M 3 X 4	9E12
993 06 094 0	ZYL.SCHR. M 5 X 6	4H7 4H11 5H4 7B3 7aB3 7aB9 7aB10
~~993 06 094 7~~	~~ZYL. SCHR.~~ ~~M 5 X 6~~	~~7B10 7H7 7H11~~ ~~8aM12~~
993 06 095 7	ZYL.SCHR. M 3 X 8	1C4 6B11
993 06 096 7	ZYL.SCHR. M 3 X 10	~~2D8 8aG8~~ 8G5
993 06 099 7	ZYL.SCHR. M 3 X 18	~~8aE10 8aG12~~ 8E5
993 06 114 0	ZYL.SCHR. M 3,5 X 6	8aD10 8M11
993 06 134 7	ZYL.SCHR. M 4 X 6	2B7
993 06 133 7	FL.KOPF.SCHR.	11M11
993 06 135 7	ZYL.SCHR. M 4 X 8	1A4 ~~1G10~~ ~~1G10~~ 11H11
993 06 137 7	ZYL.SCHR. M 4 X 12	11C9 11E5 12H2
~~993 06 176 7~~	~~ZYL.SCHR.~~ ~~M 6 X 10~~	~~10F11~~
993 06 651 0	ZYL.SCHR.	4J7 4J11 5J4
993 06 677 7	ZYL.SCHR. M 3 X 12	11L12
993 06 695 0	ZYL.SCHR. M 3,5 X 8	4C6
993 06 715 7	ZYL.SCHR. M 4 X 8	1D2 5H10
993 06 736 7	ZYL.SCHR. M 5 X 10	5H10
993 06 737 7	SCHRAUBE	1D1

änderungen vorbehalten

Teile-Nr.	Benennung	Bildtafel
993 06 739 0	ZYL.SCHR. M 5 X 18	10M11
993 06 739 7	ZYL.SCHR. M 5 X 18	10J11
993 06 755 7	ZYL.SCHR. M 6 X 8	12D8
993 06 756 7	ZYL.SCHR. M 6 X 10	8aM8 8aD11
993 06 758 0	ZYL.SCHR. M 6 X 16	12C5
993 07 082 7	FLACHK.SCHR.	11J4 11M3
993 07 084 7	FLACHK.SCHR. M 3 X 6	11E4
993 07 355 7	FLACHK.SCHR. M 4 X 8	11C5
993 07 553 7	FLACHK.-SCHR. M 4 X 8	12G6
993 11 094 7	ZYL.SCHR.M3X6	11B4
993 11 134 6	LI.SENKSCHR. M 4 X 6	12G6
993 15 176 0	HALBRD.H.SCHR. 5,5 X 20	10K8
993 19 034 7	SCHEIBE 3,2	~~8aG12~~ 8aM12 ~~8aG8 8aE8~~ 8E5 8F5 8G5 9E12 11J4 11M4 11C11
993 19 036 7	SCHEIBE 4,3	1B1 2C3 2J1 2J4 4G3 4G8 ~~7C3 7C9~~ ~~7H4 7J10~~ 7aC2 7aC6 7aC7 7aC10 7aH3 8H3 8H8 11C10 11F9
993 19 037 7	SCHEIBE 5,3	~~2B7~~ 8aE11 10H11 10J11
993 19 038 7	SCHEIBE 6,4	~~7E1~~ 7aL1 8L1 ~~9E11~~ 10L10 12H5
~~993 19 040 7~~	~~SCHEIBE 8,4~~	~~10F9 10F10~~
~~993 25 048 7~~	~~FLUEGELMUTTER M 8~~	~~10G10~~
933 30 036 7	SCHEIBE 4,3	8aD10 8M11
993 30 038 7	SCHEIBE 6,4	8aK10 ~~8aM8~~ 8aC11 8aC8 8aD5 8M6 8L9 8L12
993 34 056 7	6KT.MUTTER M 4	2C3 ~~8AG4~~ 8aF10
993 34 057 7	6KT.MUTTER M 5	1A7 1A9 1A10 2C3 1F10 8aG6 8G3 11G11
993 34 058 0	6KT.MUTTER M 6	8aC8 8aJ6
993 34 058 7	6KT.MUTTER M 6	8K7 ~~6L2~~ 6L8 ~~6M9~~
~~993 34 059 7~~	~~6KT.MUTTER M 8~~	~~9B10~~

Teile-Nr.	Benennung	Bildtafel
993 41 120 8	RAENDELMU.POLY M 5	2A3 1B11 1G12
993 43 121 7	4KT.SCHR. M 8 X 16	10K9 ~~10L5 10L6~~
993 52 074 0	GEW.STIFT M 3 X 5	7G3 8G1 8G8
993 52 075 7	GEW.STIFT	12K6 12D6
993 52 093 0	GEW.STIFT	~~8AF5~~ 12F4
993 52 095 0	GEW.STIFT	3E8 ~~3E10~~ 3E12
993 52 096 0	GEW.STIFT M 4 X 8	1C11 12C9
993 52 097 0	GEW.STIFT	3E2 ~~3E4~~ 3E6 3M2 4F2
993 52 103 0	GEW.STIFT M 5 X 4	1J5
993 52 106 0	GEW.STIFT M 6 X 6	12H4
993 52 113 0	GEW.STIFT	5E12
993 52 115 0	GEW.STIFT M 6 X 6	12H9
993 52 119 0	GEW.STIFT M 6 X 16	9B12
993 52 119 7	GEW.STIFT M 6 X 16	9H10 9K10
993 67 163 4	RAENDELSCHR. M 6 X 28	~~5A8~~ 5C8
993 67 163 7	RAENDELSCHR. M 6 X 28	5A8 ~~5C8~~
~~993 69 012 7~~	~~SCHLUESSEL~~	~~10H7~~
~~993 98 488 8~~	~~SCHR.DREHER~~	~~10J7~~
993 91 061 8	ZYL.SCHR. M 3 X 6	11B6 11B7
~~993 91 080 8~~	~~GEW.STIFT~~	~~8aM4~~
993 91 081 8	ZYL.SCHR. M 4 X 8	1A1 8aF7 8aG7 8F4 8G3 11E5
993 91 083 8	ZYL.SCHR. M 4 X 12	~~8aL4 8aK1 8aL1~~ 11C10 11E5 11E7 11J9
993 91 084 7	ZYL.SCHR. M 4 X 16	4G3 4G8 5G1 2J1 2J4
993 91 102 7	ZYL.SCHR.	1E2 ~~8aF5~~
993 91 102 8	ZYL.SCHR. M 5 X 10	8F2
993 91 103 8	ZYL.SCHR. M 5 X 12	3C2 ~~3C4~~ 3C6 ~~3C8~~ 3C10 3C12 1D1 ~~3H8~~ 3H10 3J6 ~~3J9~~ 3K11 4K2 5E10 6L5 6L10 6M11 8aE11 12K3
993 91 104 7	ZYL.SCHR. M 5 X 16	4B11 6M9 9B10
993 91 104 8	ZYL.SCHR. M 5 X 6	11J7
993 91 105 7	ZYL.SCHR. M 5 X 18	4F3 4F8 5F1
993 91 106 7	ZYL.SCHR. M 5 X 20	9B10

Teile-Nr.	Benennung	Bildtafel
993 91 123 7	ZYL.SCHR. M 6 X 12	~~6A1 6A4~~ 6A8 8aD8 8aD5 ~~8aM5~~ 9C12 9G12 6H1 6H6 6H7 9H10 6L12 9K10 9K12 6L1 6L6 6L7 8M6 8M9 9B10 9B12
993 91 123 8	ZYL.SCHR. M 6 X 12	~~5B7~~ 5D7 ~~6H8 6J12~~ 6M11 11E2
993 91 124 7	ZYL.SCHR. M 6 X 16	2K8 12H5
993 91 124 8	ZYL.SCHR.	5G11
993 91 126 8	ZYL.SCHR. M 6 X 20	8aC8 8aK10 ~~8aL8~~ 8L9
~~993 91 127 8~~	~~ZYL.SCHR. M 6 X 22~~	~~6F11~~
993 91 128 8	ZYL.SCHR. M 6 X 25	7aL1 8L1
993 91 129 7	ZYL.SCHR. M 6 X 30	12H5
993 91 144 7	ZYL.SCHR. M 8 X 16	12J5
~~993 91 146 7~~	~~ZYL.SCHR.~~	~~10F9~~
993 91 146 8	ZYL.SCHR.M8X20 M 8 X 20	11C10 7E2 7E9 7E9 11J6 7L4 7L9 7M9 7aL2 7aL3 8L2 8L3 8K1
993 91 149 7	ZYL.SCHR. M 8 X 30	12J5
993 91 149 8	ZYL.SCHR. M 8 X 30	7E8 7F3 7F10 7L1 7M5 7M8 7aF3 7aF5 7aF9 7aF10 7aM3 8M3 8M7 8M9 11M6
993 91 150 7	ZYL.SCHR. M 8 X 35	11J5
993 91 180 8	ZYL.SCHR. M 10 X 35	1H4
993 92 098 8	GEW.STIFT M 5 X 5	12F2
993 92 109 7	GEW.STIFT M 6 X 6	12D8
993 92 109 8	GEW.STIFT M 6 X 6	3C1 ~~3C3~~ 3C5 ~~3C7~~ ~~3C9~~ 3C11 3J1 ~~3K8~~ 3L10 3M3 3M5 4C1 4L2
993 92 110 8	GEW.STIFT M 6 X 8	11C4 11C5 2G1 2G4
993 92 111 7	GEW.STIFT M 6 X 8	12B7
~~993 92 111 8~~	~~GEW.STIFT M 6 X 10~~	~~2A10~~
993 92 112 8	GEW.STIFT M 6 X 12	6G1 ~~6G5 6G10~~ ~~9K12~~ 9L12
993 92 119 8	GEW.STIFT	1H1
~~993 92 121 8~~	~~GEW.STIFT M 8 X 10~~	~~8aK3~~

Teile-Nr.	Benennung	Bildtafel
993 92 122 8	GEW.STIFT M 8 X 12	1D4
993 93 110 8	GEM STIFT M 6 X 8	11E4
993 93 112 8	GEW.STIFT M 6 X 12	2C10 2C11
993 95 081 8	GEW.STIFT M 4 X 5	8aJ4 8aK1 11B5
993 95 092 8	GEW.STIFT M 5 X 6	~~2B7~~ 4E5 4E9 5E2
993 95 294 8	GEW.STIFT M 5 X 10	11E5
993 96 163 7	FL.KOPFSCHR. M 5 X 18	4B6
993 97 098 7	FL.KOPFSCHR. M 4 X 8	1B9 2B2 1D2 1G12
993 99 170 0	FL.KOPFSCHR. M 5 X 6	8aG4 8aG9 8H2
~~993 99 189 7~~	~~FL.KOPFSCHR. M 6 X 5~~	~~5B11~~
993 99 191 0	FL.KOPFSCHR. M 6 X 8	4E10
994 04 146 8	6KT.SCHR. M 4 X 8	11C8
994 04 148 8	6KT.SCHR. M 4 X 10	12K3 12M5
994 04 150 8	6KT.SCHR. M 4 X 16	11F9
994 04 180 0	6KT.SCHR. M 5 X 16	12M5 12M6
994 05 032 0	6KT.MUTTER	4K4 4K9 5K2
994 05 034 7	6KT.MUTTER M 3	~~8aF8~~ 8F5 11C11
994 05 037 7	6KT.MUTTER M 5	4B9 4B11 ~~5E12~~ 8aE11 10H11
994 05 038 7	6KT.MUTTER M 6	~~6B4~~ 6B8 8aD4 8aC6 8L6 8M5 10L10
994 05 040 7	6KT.MUTTER	8aL5
994 27 074 0	ZYL.KERBSTIFT	12C4
994 27 095 0	ZYL.KERBSTIFT	2K10
994 27 136 0	SPANNSTIFT	1L10
994 27 171 0	ZYL.KERBSTIFT 8 X 32	1F4
994 33 075 0	KERBNAGEL	11E7
994 38 043 8	SPANNHUELSE	12B8 12H7
994 38 066 8	SPANNHUELSE	11C4
~~994 46 110 0~~	~~ZYL.SCHR.~~	~~9B10~~
~~994 46 112 7~~	~~ZYL.SCHR. M 6 X 12~~	~~9B10~~
994 46 121 8	ZYL.SCHR. M 8 X 12	7aL12 8L2 8L8 11J6
994 46 122 8	ZYL.SCHR. M 8 X 16	7aL2 8L2 8L8 11J6 12J5
994 46 146 8	ZYL.SCHR.	1E2
994 47 136 0	ZYL.KERBSTIFT 6 X 22	1L5

Änderungen vorbehalten

Teile-Nr.	Benennung	Bildtafel
994 38 089 8	SPANNHUELSE	4F4 4G9 5G2
994 38 091 8	SPANNHUELSE 4 X 24	4E5 4E9 5E2
994 38 108 8	SPANNHUELSE 5 X 18	5E10
994 38 109 8	SPANNHUELSE 5 X 20	9B12
994 38 457 0	SPANNSTIFT 5 X 16	1B2
994 46 102 7	ZYL.SCHR. M 5 X 16	3H8 3J10 4J2 9L7
994 46 102 8	ZYL.SCHR. M 5 X 16	9J2 9L2
994 46 112 7	ZYL.SCHR. M 6 X 16	9E11
994 46 121 7	ZYL.SCHR. M 8 X 12	7E2 7E9 7L4 7L9
994 46 122 7	ZYL.SCHR. M 8 X 16	7E2 7F9 7L4 7M9
994 46 146 8	ZYL.SCHR. M 10 X 35	1D4
994 80 146 7	SCHEIBE 6,4	10F11
995 11 021 0	VERSCHL.SCHR. M 10 X 1	6E11
995 14 021 7	RAENDELMUTTER M 6	5B8 5C8
995 18 038 7	6KT.MUTTER M 6	8aD2 8aC6 8L6 8M3
995 34 061 8	6KT.MUTTER	10M12
995 43 842 0	RGKPF.ZYL.ST. M 6 X 28	4C10
996 01 084 8	SICH.RING	11F9
996 01 096 8	SICH.RING 20 X 1,2	1K7 ~~9K11~~ 11J7
996 01 105 8	SICH.RING	9A8 12C5
996 01 303 8	SICH.RING 28 X 1,5	10L12
996 06 010 0	KUGEL	12E2
996 06 025 0	KUGEL	9G10 9K10
996 07 004 8	SICH.SCHEIBE 1,9	4C9
996 07 005 8	SICH.RING	11C8
996 07 006 8	SICH.SCHEIBE 3,2	2C6 8aL9 8aE10 8aE7 8aE5 8aG6 8aJ6 8E2 8E4 8H3
996 07 007 8	SICH.SCHEIBE 4	8aD7 8aD8 8aG11 8aC2 8aD5 ~~8aK5~~ 8aM7 8L3 8L9 6K3 6K9 8M5 11C5 11E5
996 07 008 8	SICH.SCHEIBE	12E12 12H9
996 07 009 8	SICH.SCHEIBE 6	5E10 5F12 6B1 6B5 6C3 6C7 7C10 7aC3 7aC9 11E9 4F4 4F9 5F2

Teile-Nr.	Benennung	Bildtafel
		6G3 6H9 7H7 6J3 6J9 7J11 8aB3 8aB6 8aJ5 8aJ1
~~996 07 010 8~~	~~SICH.SCHEIBE 7~~	~~1F4~~
996 07 011 8	SICH.SCHEIBE 8	5G10 6C1 6C5 6H12 2J8 6L5 6L11 10M9 12J2 12M3 12M6
996 07 012 8	SICH.SCHEIBE 9	3J8 3K10 4K2
996 08 657 0	RILLENKUGELLAGER	9J12 ~~9L12~~
996 08 699 0	RILLENKUGELLAGER	1L7
996 08 865 8	RILLENKUGELLAGER	11C9 11E10
996 10 106 8	SPRENGRING	1L7
996 12 040 0	STELLRING A 8	8aL4
996 13 136 0	KUGELKNOPF M 6	9E12
~~996 35 025 0~~	~~DICHTRING 10 X 14~~	~~6E11~~
996 61 120 0	KUGELZAPFEN	4B4
996 61 145 0	KUGELPFANNE	4B8 4B9
996 61 570 7	GABELKOPF 6 X 24	8aC6 8K6
997 70 092 9	NYAF.-LEITUNG	11J11
998 82 024 8	GREIFRING 3,5X0,6	3D2 3D4 3D6 3D8 3D10 3D12 3K2 3K4 3K6 3K9 3L11 4D2 4L2
998 82 030 8	GREIFRING	4F10
998 86 014 0	O-RING 4,5 X 1,5	6E11 5F3
998 86 159 0	O-RING 19 X 4	2A6
998 88 152 0	PASZSCHEIBE	11F10
998 88 210 0	PASZSCHEIBE	11H2 12M3
999 14 029 4	ISOLIERSCHLAUCH	11J11
999 18 905 7	NYMHY-I-LEITUNG 3 X 1	8H11 8aB10 ~~8aJ8~~
999 20 067 9	BUCHSE	8aG8 8aJ8 8aC10 8G5 8K10
999 20 088 6	MAGNET	8aD10 8M11
999 20 088 8	SCHUCKOSTECKER	~~8aJ8~~ 8aB10 8H11
999 20 089 0	KABELBAND	6J3 6J9
999 20 093 6	BEF.SCHELLE	11M10
999 20 098 5	MIKROSCHALTER	11C11
999 20 115 4	BEF.SCHELLE	~~8aM11~~ 11C10
999 20 137 8	STECKERGEHAEUSE	11L12
999 20 157 7	LEITUNGSVERTEILER	~~8aF8~~ 8E5
999 20 160 0	STECKHUELSE	~~8aF8~~ 8F6
999 20 169 7	MAGNET	8aG7 8G4
999 20 175 1	KABELBAND	6K5 11L11
999 20 176 7	MAGNET	8aL8
999 21 074 5	GENLENKSTANGENKOPF	8aM4
999 21 083 3	BOLZEN	8aC6 8K6

Teile-Nr.	Benennung	Bildtafel
999 22 073 1	BEFESTIGUNG	8aL10
999 22 074 7	ZYLINDER	8aL11
999 22 076 0	ZYLINDER	8aC11
999 22 076 5	VENTIL	8aM10
~~999 24 036 6~~	~~T.SCHW.VERSCHR.~~	~~8aL11~~
999 24 036 8	DICHTUNG	~~6L4-6D10~~ 6E8 6E9 6K3 6K9 8aL11
999 24 039 0	GR.E-.VERSCHR.	8aM10
~~999 24 039 1~~	~~WI.E.VERSCHR.~~	~~8aG11 8aL11~~
999 24 039 5	KLEMME	6D8
999 24 039 8	T.VERB.STUECK	~~6G9~~ 6D7
~~999 24 040 0~~	~~DOPPELNIPPEL~~	~~8aL10~~
999 24 039 5	KLEMMLEISTE	6E11
999 24 039 8	T-VERBINDUNGSSTCK.	6K2 6J4 6K7 6J10
999 24 039 9	WI-VERBINDUNGSSTCK.	2H3 2G5 6J5 6J10
999 31 072 0	KERBSTIFT 3 X 10	8aF10 8aG4 8aG4 8G1
999 31 073 0	KERBSTIFT 3 X 12	7aG10 8H2 8aH6
999 31 097 7	KERBSTIFT	8aJ5

ENDE

Änderungen vorbehalten

Teile-Nrn. neu hinzu 01.1999

0APP 001132	Haltestück	15H9
N800 005027	Winkel	15H3
N800 005030	Schraube	15J1
N800 005034	Hebel V	15K1
N800 005038	Mittenführung	15L1
N800 005041	Stellring V	15J1
N800 005046	Stellring V	15K4
N800 005048	Bef. Winkel	15J4, 15K3
N800 085021	Mittenführung K	15M5
MG41 004073	Spanpl. Schr.	!%L7, 15L9
MG53 002501	Pedal K	16L6
MG53 007921	Winkel	14B8, 13F1
MG53 007922	Lasche	14B8, 13E1
MG55 000501	Gestell K	16L2
MG55 400194	Gestell K	16E1
Z120 000358	Druckstück	15K4
0002 075049 500	Wippschalter	15G7
0004 004014	Scharnier	10G10
0037 000870	Lagerbock	14B2, 14F2, 15F2
0037 000890	Feder	14B2, 14F2, 15F2
0037 001280	Fadensp. Scheibe	1A11, 1F12, 2A4
0052 00369	Oelkanne	10L7
0067 003084M	Zugstg.Obertr. K	5B11
0067 312174M	Gleitst. Halter K	3H8
0068 001713	Lüftergabel V	7D10, 7H1, 7J5, 7J11
0068 250164	Anschiebetisch V	13L3
0068 250174	Anschiebetisch	13L3
0068 250394	Scharnier	10H10
0104 250010	Haube	10D9
0170 150102	Distanzring	13C7
0221 110150	Scheibe	1B11, 1F11
0221 110154	Vorspannung K	1A10, 1A11, 1F12, 2B4
0221 110160	Buchse	1A11, 1F12, 2A4
0241 001067	Fadenführung	1D2
0245 001660 A	Spule	10F7
0267 120030	Führungswinkel	2K1, 2K4, 2J6, 2J8
0267 310013	Exzenter K	6D3
0267 310203	Kulissenhebel K	13B4
0267 310210	Winkel	13D5
0267 310220	Bolzen	13B4
0267 310230	Paszscheibe	13D4
0267 367529	HP 11-1 Pn.Hubverst. K	13J5
0268 100450	Armdeckel	15B4
0268 100600	Nippel	6C10, 6D10, 6K4
0268 130060	Daumenhebel	14C2, 14F2, 15F2
0268 130064	Daumenhebel K	14C3, 14G3, 15G3
0268 130140	Verb. Mutter	5C11
0268 150540	Buchse	7E4, 7E10, 7L1, 7L5, 7L7, 7L11
0268 150550	Oelkissen	7D4, 7K5, 7D10, 7K11
0268 160073	Griff K	9D12
0268 160180	Griff	15E3
0268 160240	Griffstange	15D2
0268 170110	Bundbuchse	2C8
0268 230010	Nadelstange	2L5, 2L8
0268 230014	Nadelstange K	2L5, 2K8
0268 350400	Leitung K	15A7
0268 350414	Tragplatte K	15B7
0268 350420	Träger	13B7
0268 350424	Träger K	13B7
0268 350430	Stössel	13B7
0268 350440	Klemmscheibe	13B9
0268 360010	Platte	14C6, 14G6,15F6
0268 360020	Befestigung	14B5, 14F5, 15E5
0268 360030	Fuehr. Buchse	15B3
0268 360040	Raendelknopf	15A3
0268 360050	Gabel	15C2
0268 360060	Stellschraube	15B2
0268 360070	Gew. Bolzen	15D2
0268 360080	Kloben	15D3
0268 360090	Klemmkloben	15D2
0268 360104	Zylinder	15C2
0268 360110	Haken	15D3
0268 360160	Zylinder	14L2, 14L8, 14L9
0268 360164	Zylinder	14L2, 14M8, 14M9
0268 360170	Kloben	14L1, 14L8, 14L9
0268 360183	Druckstück	14L1, 14L8, 14L9
0268 360200	Druckfeder	14L1, 14L8, 14L9
0268 360210	Träger	14K1, 14K9
0268 360224	Kabel	14L6, 14L12
0268 360233	Halter	14J8
0268 360264	Gestell	14L6, 14L12
0268 360274	Gestellsatz K FLP	14G9, 14C12
0268 367529	FLP 12-1	14D1
0268 367539	FLP 12-3 Pn.Fußlüft. K	14H1
0268 367809	NP 12-2 Nadelposition K	13E11
0268 367819	RAP12-2 Verriegel.K	15A9
0268 367939	FE 12-1 Fad.Einzieher K	14M1, 14M7
0291 000159	Fadenführung	2L5, 2L8
0296 150013	Lager V	1E3, 1K10
0296 160120	Stopfen	6C10
0367 160640	Dichtstopfen	2A3
0367 350260	Posi. Halter	14G11
0367 360133	Magnetleitung	13C11, 14D12, 14H9
0367 360233	Kabel K	10A11
0367 367704	Anschl. Teile K	14C9
0396 350850	Tragplatte	15C8
0531 000464	Gew. Stift	15J1
0550 510430	Winkel	13B2
0551 001246	Scheibe	15K4
0558 000233	Federscheibe	15J4
0558 004232	Mutter	15H1
0569 001919	Druckfeder	15J1
0700 000043	Schubkasten	16J1
0700 000044	Führungsleiste	16H1
0700 000045	Platte	16H1
0700 000050	Einlage	16J1
0713 000302	Spanpl, Schr.	16H1
0742 002096	Schelle	13G7, 13H7
0744 001793 A	Kupplungsdose	13H7
0744 001793 B	Kuppl. Stecker	13H7
0744 001796	Schlauchtuelle	13F7
0791 001081	Garnständerrohr	10L11
0791 001090	Garnhaltearm K	10L11, 10M9
0791 001091	Garnhaltearm K	10L11
0791 001096	Fadenführung K	10H11, 10K9
0797 003031	Druckleitung K	13H11
0798 120401	Cord-Clip	15G9
ß798 500088	Nählicht-Trafo	15M8
0893 211078	Federring	14C5, 15G5, 15F6 14F6, 14G5, 14B6
0894 450368	Fächerscheibe	15C8
0894 450418	Fächerscheibe	15H9
0907 010203	Tischplatte	16F3
0907 021094	Bef.Teile K	16H1
0907 101210	Schrägsockel	16F3
0907 487519	Anbausatz K	15K7
0911 000267	Zahnscheibe	15J4
0911 000339	Fl.Rd.Schr.	15H3
0950 040020	Gummiauflage	10F10
0971 411810	Zwischenblech	13C2
0973 420270	Haube	14B6, 14F6, 15F6
0992 008010	Zyl. Stift	14C2, 14G2, 15G2
0992 012900	Rolle	14C2, 14G2, 15G2
0992 024158	Zyl. Schr.	7C1, 7C7, 7J3, 7J8
0993 270940	Gew.Stift	15B2
0993 520970	Gew. Stift	14J8
0993 530740	Gew. Stift	14L2, 14L8, 14L9
0993 931108	Gew. Stift	1K6
0993 951028	Gew. Stift	1F4
0994 520020	Schneidschr.	10B11
0996 070078	Sich. Scheibe	6F3, 6L9, 13A5
0998 860270	O-Ring	14L1, 14L8, 14L9
0999 201114	Flachstecker	10A11
0999 220512	Ventil	13F4
0999 220597	Befestigung L	14C5, 15G6
0999 220597	Befestigung L	14G6
0999 220705	Anschlußplatte	14C11, 14G8, 13D9
0999 220706	Anschlußplatte	15C3
0999 220757	Einf. Zylinder	15C3
0999 220763	Einf. Zylinder	14B5, 15F5, 14G5
0999 220779	Doppelzykinder	13A5
0999 240302	Doppelnippel	14B11, 14F8, 14L4, 14K10, 15C5, 15C8 13D8, 13F1, 13F4
0999 240303	Doppelnippel	14B8
0999 240305	Vert.-Block	13E4
0999 240341	Schottverschr.	14C9, 14L4, 14K10 15C6, 13G3
0999 240385	Wi-E-Verschr.	15B7
0999 240387	T-ES-Verschr.	13E4
0999 240392	Wi-E-Verschr.	14A9, 14C12
0999 240392	Wi-E-Verschraubung	14G9
0999 240394	T-R-Verschr.	14K7
9041 100015	Oeldocht, rund	6C10, 6C11
9041 100212	Baumwolldocht	6E11,1L5, 1L10
9081 100251	Dreher, gerade	10K7
9081 500010	Schraubendreher	10J7
9081 500051	Schraubendreher	10J7
9120 050150	Rillenkugellager	9K10
9201 112478	6kt. Schraube	8aL1, 8aL4, 8aK1, 8aK4
9201 112897	6kt. Schraube	13C1
9201 113337	6kt. Schraube	13B9
9202 002057	Zyl. Schr.	15B4, 15J4
9202 002058	Zyl. Schr.	8aM4
9202 002068	Zyl. Schr.	7B4, 7J11, 7D10, 7H1 7H5, 8aF7, 8aG6, 15D3
9202 002477	Zyl. Schr.	9K9
9202 002478	Zyl. Schr.	15J3
9202 002487	Zyl. Schr.	3H8
9202 002497	Zyl. Schr.	3H8
9202 002498	Zyl. Schr.	2A9
9202 002878	Zyl.Schr.	14C6, 14G6, 15G6
9202 002887	Zyl. Schr.	6A1, 6A4
9202 002888	Zyl. Schr.	6H1, 6H6, 6H8, 6H12, 6L1, 6L8, 6L12, 3J9, 3C4
9202 002897	Zyl. Schr.	14J8, 13C4
9202 002898	Zyl. Schr.	2L11
9202 002907	Zyl. Schr.	8aL8
9202 002918	Zyl. Schr.	7E1, 7E7
9202 002927	Zyl. Schr.	14C9
9202 002937	Zyl. Schr.	14A9, 13E3, 13G3
9202 003187	Zyl. Schr.	6F11
9202 003307	Zyl. Schr.	10F9
9202 003317	Zyl. Schr.	15G9
9202 042497	Zyl. Schr.	9J2, 9L2
9202 042887	Zyl. Schr.	9B11
9202 043297	Zyl. Schr.	7E2, 7F9, 7M4, 7M9
9203 001827	Zyl.Schr.	8aH4, 8aJ2
9203 003027	Zyl.Schr.	14K2, 14K7, 14K9
9203 003047	Zyl.Schr.	8aM11
9203 003067	Zyl.Schr.	6aG8, 2D8
9203 003107	Zyl.Schr.	8aE8, 8aG12
9203 003638	Zyl. Schr.	15L1
9203 003647	Zyl. Schr.	7B3, 7B10, 7H11, 7G5
9203 003657	Zyl. Schr.	15B7, 1B10, 1G10
9203 003767	Zyl. Schr.	13B9
9203 003967	Zyl. Schr.	14B1, 14F1, 15F1
9203 004267	Zyl.Schr.	10F12
9203 004307	Zyl. Schr.	13C9
9203 123687	Flachkopfschr.	15A3, 15B1
9203 144267	Flachkopfschr.	5B11
9203 312411	Senkschr.	2K5, 2L8
9203 313021	Senkschr.	9L11
9203 313652	Senkschr.	2C8
9203 313667	Senkschr.	15B1
9203 314337	Senkschr.	14C6, 14G6, 15G6
9205 023620	Gew. Stift	8aF6
9205 023940	Gew. Stift	6K3, 6K8
9205 101528	Gew. Stift	2K5, 2K8
9205 102168	Gew. Stift	2B7
9205 102178	Gew. Stift	16D3
9205 102468	Gew. Stift	3C3, 3C9, 3K8
9205 102478	Gew. Stift	1L6
9205 102488	Gew. Stift	9B8, 9L12, 1L6, 2A9 2A10
9205 102498	Gew. Stift	2C9, 2C10, 6G5, 6G11, 9K12
9205 102788	Gew. Stift	10L5, 10L6, 8aL3
9206 001027	Zyl. Blechschr.	13A8
9206 200087	6kt. Blechschr.	15E8
9206 200097	6kt.Blechschr.	16K3
9207 161597	Spanpl.Schr.	10G10, 10H10, 9B10
9207 170857	Spanpl. Schr.	13B1
9231 000367	6kt. Mutter	8aG4
9231 000377	6kt. Mutter	13C1
9231 000387	6kt. Mutter	6L2, 6M9, 8aJ6, 9M12, 13C5
9231 000397	6kt. Mutter	14A5, 14F5, 15E5
9231 110038	6kt. Mutter	15J4
9231 110057	6kt. Mutter	15C9
9231 110107	6kt. Mutter	5C11, 13B4
9231 110127	6kt. Mutter	6B4
9237 500087	Flügelmutter	10G11
9301 101001	Zyl. Stift	7B3, 7B8, 7G5, 7G8, 7H1
9301 102203	Ringk-Kpf. Zyl.Stift	15C3
9305 003280	Spannstift	14B1, 14F1, 15F1
9305 603270	Spannstift	1B2, 9B12
9330 000067	Scheibe	14K2, 14K7, 14K9 8aE8, 8aG8, 8aG12
9330 000087	Scheibe	7C3, 7C9, 7H4, 7H10

9330	000088	Scheibe	15K1
9330	000097	Scheibe	13B1, 13B4, 2B7, 3H8
9330	000098	Scheibe	15J3
9330	000107	Scheibe	7E1, 7F8 10F12, 13D5, 13C1
9330	000127	Scheibe	10F9, 10G11
9330	200107	Scheibe	8aK5
9330	200117	Scheibe	8aM8, 15D8
9330	000167	Scheibe	14B8, 14B9, 13F1, 13E3
9330	000177	Scheibe	10M11
9332	500150	Federscheibe	15A3
9333	000090	Zahnscheibe	10A11
9352	000200	Sich. Ring	9K11
9357	000090	Sich. Scheibe	1F4
9400	000011	Li. Senkschr.	7E3, 7E9, 7L5, 7L8 7L3
9700	000025	Einf. Zylinder	15H4
9700	102350	Einf. Zylinder	13C7
9710	001030	Pedalventil	13D1
9710	061110	Magnetventil	14B11, 14F8, 15B5 13D9
9710	920120	Drosselventil	15C9, 15D9, 13D9
9710	981010	Schalldämpfer	14B11, 14F8
9710	982005	Schalldämpfer	13F4
9731	002001	Grunddaten	13G7
9731	005004	Schlauch	14C11, 14G5, 14G8 14J11, 14J4, 14K7, 14C6, 15F5, 13A2, 13C8, 15D9, 15E2, 15E6
9770	200000	Ger.Einschr. Verschr.	8aM10
9770	200001	Ger.Einschr. Verschr.	13E4, 13C7
9781	000002	WE-6 Filterregler	13L8
9790	102010	T-Schw.-Verschraubung	8aL11
9790	111001	L-Verschraubung	15B5, 15D6
9790	200000	Gerade Einschr,verschr.	13C1
9790	200001	Gerade Einschr,verschr.	14C11, 14G8, 15C6 15D9, 13D9
9790	201000	Wi-Einschr.Verschr.	8aG11, 8aL11, 13B4 14C5, 14J4, 14L2, 14J11, 14L7, 14K9, 14G5, 15F5, 15C1 15H4
9790	201001	Verschr. Wi-E	14K3, 14K10, 13E3 13F4
9790	350030	Schlauchklemme	6E11
9792	003020	Doppelnippel	14K2, 8aL10
9792	050010	Muffe	14J4, 14J11, 14K2
9792	051020	Muffe	14C8, 15C4, 13G1
9792	071010	Blindstopfen	15B7, 13D9
9792	301020	Dichtring	13H1, 15D4
9792	102000	Wi-Stück	13G4
9792	102010	Wi-Stück	13G1, 15C4
9792	301140	Dichtring	6E11
9792	302015	Dichtring	6B10, 6D10, 6L4
9792	302020	Dichtring	14B5, 15F5, 14G5
9822	510001	Nähleuchte	15F7
9822	510012	Glasscheibe	15H7
9822	642024	Halogenlampe	15H7
9825	130301	Stecker	14K5, 14K11
9825	151001	Stecker	14D9
9825	190104	Netzstecker	8aJ8
9825	551102	Steckverbinder	8aE8
9825	810302	Sicherung	15M8
9840	101005	Aderendhülse	13C10, 14D10, 14H8
9840	102062	Kabelschuh, Ring	10B9
9840	104001	Flachst, Hülse	8aF8
9840	104201	Flachst. Hülse	14D10
9840	104201	Flachst. Hülse	13C10, 14H8, 15K8
9840	104204	Flachst. Hülse	10B4
9840	104212	Flachst. Hülse	14D10
9840	104212	Schutzhuelse	14J11
9840	104212	Schutzhuelse	14J5
9840	104212	Schutzhülse	13C10, 14H8
9840	111004	Flachst. H.-Band	14J5
9840	111004	Flachst. H-Band	14J11
9840	120003	Nagelschelle	10C9, 15K7
9840	120203	Bef. Schelle	8aM11
9840	120205	Bef. Schelle	15B4
9840	121001	Kabelbinder	13B3, 13C8, 15E2, 15K9
9840	123002	Stahlnadel	10C9
9840	123003	Stahlnadel	15K7
9840	129207	Bef. Schelle	15B8
9840	133001	Würgenippel	15K9
9840	135001	Gegenmutter	15K9
9840	301150	Leitung	10B9
9840	302005	Leitung	15K8
9840	302006	Leitung	14J5, 14J11
9840	303003	Leitung	8aJ8

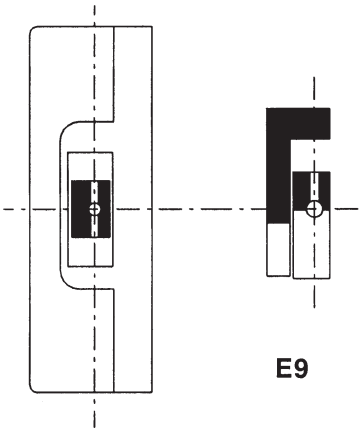

E9

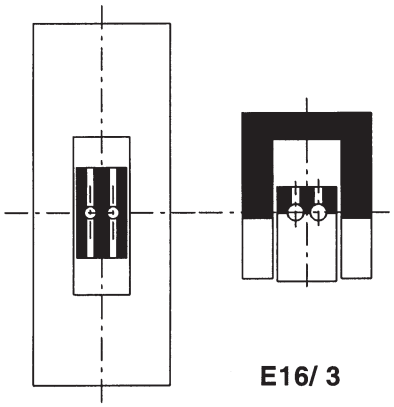

E16/ 3

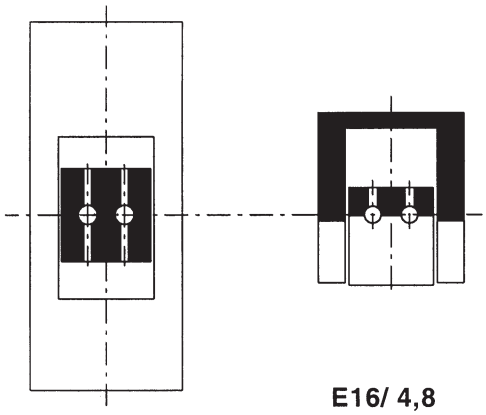

E16/ 4,8

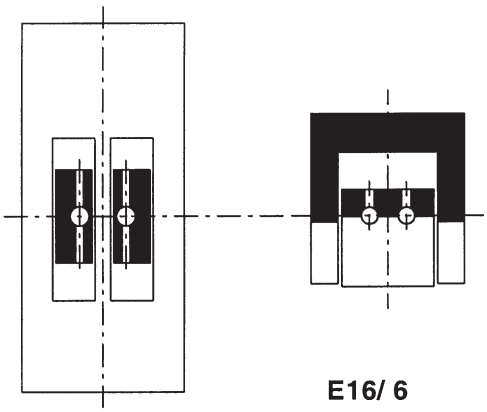

E16/ 6

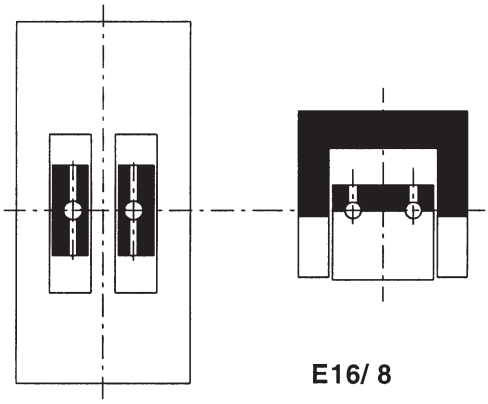

E16/ 8

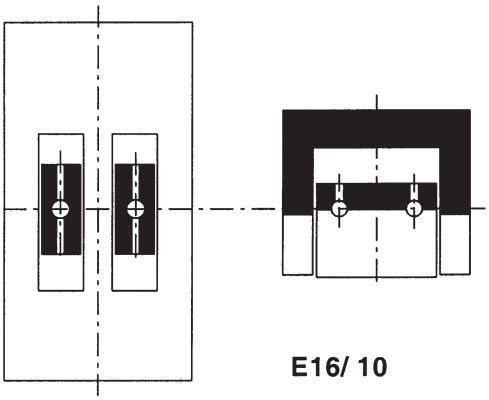

E16/ 10

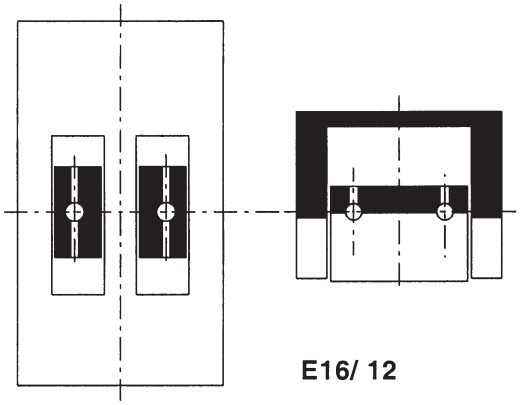

E16/ 12

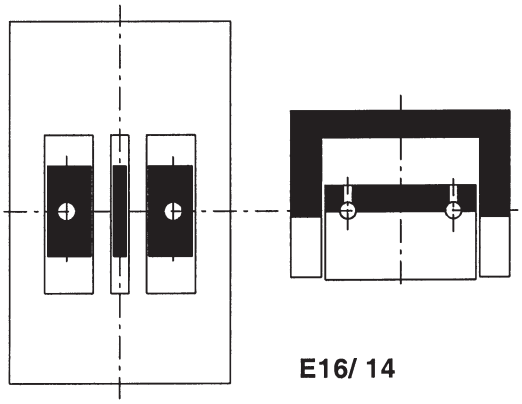

E16/ 14

E-Nr. / E-No. — Abb.-Nr. / Fig.No.	Für Unterklasse / For subclass — Verwendungszweck / Use	Stichplatte / Throat plate: Stichlochgröße / Stitch hole size mm	Stichplatte / Throat plate	Schieber, links / Slide, left	Schieber, rechts / Slide, right	Haupt-Transporteur / Main feed dog: Stichlochgröße / Stitch hole size mm	Sägeverzahnt / Serrated mm	Säge-schrägverzahnt / Serrated, oblique mm	Kreuzverzahnt / Cross toothed mm	Dachverzahnt / Roof-shaped mm	Transportfuß / Feeding foot:	Sägeverzahnt / Serrated mm			Hüpferfuß / Skipping foot: Rollfuß / Roller foot	Kreuzverzahnt / Cross toothed mm	Niederhalter / Press pad	Stichplattenträger / Needle plate carrier (2x)	Fingerschutz / Finger guard	Nadelhalter / Needle clump	Nadelsystem / Needle system
E1	-FA-3-S Näheinrichtung für Steppnähte, sowie zum Steppen von Grobstich-Ziernähten in der Schuhfabrikation, mitlaufender Rollfuß ø 30 x 5,5mm, Kreuzrändelung und gerade Stichplatte. Max. Stichlänge 6mm Sewing equipment for stitching and for coarse stitch decorative seams in the shoe production, moving roller foot ø 30 x 5,5mm, cross-toothed and straight throat plate. Max. stitch length 6mm	2,2 x 3,2	0068 200030				0068 210010; 1,4								0067 226024						134 LR / 90
E4/1,6	-203-S; -FA-203-S Näheinrichtung für Steppnähte in mittelschwerem bis schwerem Leder der Schuhfabrikation, Nadelabstand 1,6 mm, versetzte Nadeln, mitlaufender Rollfuß ø 30 x 5,5 mm und Kreuzrändelung. Max. Stichlänge 4,5 mm Sewing equipment for stitching in medium to heavyweight leather in the shoe production, needle distance 1,6 mm, staggered needles, moving roller foot ø 30 x 5,5 mm and cross-toothed. Max. stitch length 4,5 mm	ø 2	0268 202060				0268 212090; 1,5								0067 226024		0268 222033	0268 140263		0068 232014	134 LR / 130
E4/2	-203-S; -FA-203-S Wie E 4/1,6, jedoch <u>Nadelabstand 2 mm</u>. Same as E4/1,6, but <u>needle distance 2 mm</u>.	ø 2,3	0268 202070				0268 212100; 1,5								0067 226024		0268 222033	0268 140263		0068 232014	134 LR / 130
E4/2,4	-203-S; -FA-203-S Wie E 4/1,6, jedoch <u>Nadelabstand 2,4 mm</u>. Same as E4/1,6, but <u>needle distance 2,4 mm</u>.	ø 2,3	0268 202080				0268 212100; 1,5								0067 226024		0268 222033	0268 140273		0068 232014	134 LR / 130
E9	-FAP-73-2 Allgemeine Näharbeiten in mittelschwerem bis schwerem Nähgut der Lederwaren- und Schuh-fabrikation, Balkon-Stichplatte für Kanten-steppung an besonders kleinen Rundungen. Max. Stichlänge 5,5 mm General equipment for sewing operations in medium to heavyweight material in the production of leather articles and shoes, balconytype throat plate for edge stitching in extremely small curves. Max. stitch length 6mm		0268 200120			ø 1,7	0268 210050; 1,2					0268 220953				0268 220963; 0,8					134 / 120

E-Nr. / E-No. — Abb.-Nr. / Fig.No.	Für Unterklasse / For subclass — Verwendungszweck / Use	Stichplatte / Throat plate: Stichlochgröße / Stitch hole size mm	Stichplatte / Throat plate: Stichplatte / Throat plate	Stichplatte / Throat plate: Schieber, links / Slide, left	Stichplatte / Throat plate: Schieber, rechts / Slide, right	Haupt-Transporteur / Main feed dog: Stichlochgröße / Stitch hole size mm	Haupt-Transporteur / Main feed dog: Sägeverzahnt / Serrated mm	Haupt-Transporteur / Main feed dog: Säge-schrägverzahnt / Serrated, oblique mm	Haupt-Transporteur / Main feed dog: Kreuzverzahnt / Cross toothed mm	Haupt-Transporteur / Main feed dog: Dachverzahnt / Roof-shaped mm	Transportfuß / Feeding foot: Sägeverzahnt / Serrated mm	Transportfuß / Feeding foot:	Transportfuß / Feeding foot:	Hüpferfuß / Skipping foot: Rollfuß / Roll er foot	Hüpferfuß / Skipping foot: Kreuzverzahnt / Cross toothed mm	Hüpferfuß / Skipping foot:	Hüpferfuß / Skipping foot: Stichplattenträger / Needle plate carrier (2x)	Fingerschutz / Finger guard	Nadelhalter / Needle clump	Nadelsystem / Needle system
E16/3	-273 Allgemeine Näharbeiten in mittelschwerem bis schwerem Nähgut der Polster-, Planen-, Lederwaren- und Schuhfabrikation, Nadelabstand 3 mm. Max. Stichlänge 6 mm General equipment for sewing operations in medium to heavyweight material in the production of upholstery, tarpaulins, leather articles and shoes, needle distance 3 mm. Max. stitch length 6mm		0068 202650			ø 2	0068 212720; 1,4				0067 222313				0067 222493; 0,8		0268 140183		0068 232044	134 / 120
E16/4,8	-273 Wie E16/3, jedoch Nadelabstand 4,8 mm. Same as E16/3, but needle distance 4,8 mm.		0068 202710			ø 2,5	0068 212940; 1,4				0067 222333				0067 222513; 0,8		0268 140173		0068 232084	134 / 120
E16/6	-273 Wie E16/3, jedoch Nadelabstand 6 mm. Same as E16/3, but needle distance 6 mm.		0068 202590			ø 2,5	0068 212780; 1,4				0067 222343				0067 222523; 0,8		0268 140163		0068 232094	134 / 120
E16/8	-273 Wie E16/3, jedoch Nadelabstand 8 mm. Same as E16/3, but needle distance 8 mm.		0068 202600			ø 2,5	0068 212800; 1,4				0067 222353				0067 222543; 0,8		0268 140153		0068 232114	134 / 120
E16/10	-273 Wie E16/3, jedoch Nadelabstand 10 mm. Same as E16/3, but needle distance 10 mm.		0068 202610			ø 2,5	0068 212820; 1,4				0067 222383				0067 222563; 0,8		0268 140223		0068 232124	134 / 120
E16/12	-273 Wie E16/3, jedoch Nadelabstand 12 mm. Same as E16/3, but needle distance 12 mm.		0068 202670			ø 2,5	0068 212840; 1,4				0067 222393				0067 222573; 0,8		0268 140213		0068 232154	134 / 120
E16/14	-273 Wie E16/3, jedoch Nadelabstand 14 mm. Same as E16/3, but needle distance 14 mm.		0068 202620			ø 2,5	0068 212860; 1,4				0067 222413				0067 222593; 0,8		0268 140203		0068 232184	134 / 120

E-Nr. / E-No.	Für Unterklasse / For subclass Verwendungszweck / Use	Stichplatte / Throat plate: Stichlochgröße / Stitch hole size mm	Stichplatte / Throat plate: Stichplatte / Throat plate	Stichplatte / Throat plate: Schieber, links / Slide, left	Stichplatte / Throat plate: Schieber, rechts / Slide, right	Haupt-Transporteur / Main feed dog: Stichlochgröße / Stitch hole size mm	Haupt-Transporteur / Main feed dog: Sägeverzahnt / Serrated mm	Haupt-Transporteur / Main feed dog: Säge-schrägverzahnt / Serrated, oblique mm	Haupt-Transporteur / Main feed dog: Kreuzverzahnt / Cross toothed mm	Haupt-Transporteur / Main feed dog: Dachverzahnt / Roof-shaped mm	Transportfuß / Feeding foot:	Transportfuß / Feeding foot: Sägeverzahnt / Serrated mm	Transportfuß / Feeding foot:	Transportfuß / Feeding foot:	Hüpferfuß / Skipping foot: Rollfuß / Roll er foot	Hüpferfuß / Skipping foot: Kreuzverzahnt / Cross toothed mm	Hüpferfuß / Skipping foot: Niederhalter / Press pad	Hüpferfuß / Skipping foot: Stichplattenträger / Needle plate carrier (2x)	Fingerschutz / Finger guard	Nadelhalter / Needle clump	Nadelsystem / Needle system
E32	-FA-3-S Näheinrichtung für Steppnähte, sowie zum Steppen von Grobstich-Ziernähten in der Schuhfabrikation, Rad-Obertransport, Rollfuß ø 30 x 5,5 mm, Kreuzrändelung und gerade Stichplatte. Max. Stichlänge 6 mm Sewing equipment for stitching and for coarse stitch decorative seams in the shoa production, top wheel feed, roller ø 30 x 5,5 mm, cross-toothed and straight throat plate. Max. stitch length 6 mm	2,2 x 3,2	0068 200030				0068 210010; 1,4								0268 227649						134 LR / 130
E34/1,2	-203-S; -FA-203-S Näheinrichtung für Steppnähte in mittelschwerem bis schwerem Leder der Schuhfabrikation, Nadelabstand 1,2 mm, versetzte Nadeln, Rad-Obertransport, Rollfuß ø 30 x 5,5 mm und Kreuzrändelung. Max. Stichlänge 4,5 mm Sewing equipment for stitching in medium to heavyweight leather in the shoe production, needle distance 1,2 mm, staggered needles, top wheel feed, roller foot ø 30 x 5,5 mm and cross-toothed. Max. stitch length 4,5 mm	ø 2	0268 202050				0268 212090; 1,5								0268 227649		0268 222033	0268 140263		0068 232014	134LR / 130
E34/1,6	-203-S; -FA-203-S Näheinrichtung wie E 34/1,2, jedoch <u>Nadelabstand 1,6 mm</u>. Sewing equipment same as E 34/1,2, but <u>needle distance 1,6 mm</u>.	ø 2	0268 202060				0268 212090; 1,5								0268 227649		0268 222033	0268 140263		0068 232014	134LR / 130
E34/2	-203-S; -FA-203-S Näheinrichtung wie E 34/1,2, jedoch <u>Nadelabstand 2 mm</u>. Sewing equipment same as E 34/1,2, but <u>needle distance 2 mm</u>.	ø 2,3	0268 202070				0268 212100; 1,5								0268 227649		0268 222033	0268 140263		0068 232014	134LR / 130
E34/2,4	-203-S; -FA-203-S Näheinrichtung wie E 34/1,2, jedoch <u>Nadelabstand 2,4 mm</u>. Sewing equipment same as E 34/1,2, but <u>needle distance 2,4 mm</u>.	ø 2,3	0268 202080				0268 212100; 1,5								0268 227649		0268 222033	0268 140273		0068 232014	134LR / 130

E-Nr. / E-No.	Für Unterklasse / For subclass Verwendungszweck / Use	Stichplatte / Throat plate: Stichlochgröße / Stitch hole size mm	Stichplatte / Throat plate: Stichplatte / Throat plate	Stichplatte / Throat plate: Schieber, links / Slide, left	Stichplatte / Throat plate: Schieber, rechts / Slide, right	Haupt-Transporteur / Main feed dog: Stichlochgröße / Stitch hole size mm	Haupt-Transporteur / Main feed dog: Sägeverzahnt / Serrated mm	Haupt-Transporteur / Main feed dog: Säge-schrägverzahnt / Serrated, oblique mm	Haupt-Transporteur / Main feed dog: Kreuzverzahnt / Cross toothed mm	Haupt-Transporteur / Main feed dog: Dachverzahnt / Roof-shaped mm	Transportfuß / Feeding foot: Sägeverzahnt / Serrated mm	Transportfuß / Feeding foot: Ausgleichsfuß / Foot, articul. compens.	Hüpferfuß / Skipping foot: Rollfuß / Roll er foot	Hüpferfuß / Skipping foot: Kreuzverzahnt / Cross toothed mm	Hüpferfuß / Skipping foot: Stichplattenträger / Needle plate carrier (2x)	Fingerschutz / Finger guard	Nadelhalter / Needle clump	Nadelsystem / Needle system
E41	-FAP-73-1 Allgemeine Näharbeiten in mittelschwerem bis schwerem Nähgut speziell in der Autopolster-fabrikation. Max. Stichlänge 8 mm General sewing operations in medium to heavyweight material especially in the production of automative upholstery. Max. stitch length 8 mm		0268 200090			ø 2,5	0068 210150; 1,4				0067 220633			0067 220723; 0,8				134 / 120
E42/10	-FAP-273-1 Allgemeine Näharbeiten in mittelschwerem bis schwerem Nähgut speziell in der Autopolster-fabrikation, Nadelabstand 10 mm. Max. Stichlänge vorwärts 8 mm, max. Stichlänge rückwärts 6 mm General sewing operations in medium to heavyweight material, especially in the production of automative upholstery, needle distance 10 mm. Max. forward stitch length 8 mm, max. reverse stitch length 6 mm		0268 202190			ø 2,5	0068 212820; 1,4				0067 222383			0067 222563		0268 140223		0068 232124	134 - 35 / 150
E65	-FAP-73-1 Einrichtung für kantennahe Näharbeiten mit engen Radien; mit Balkonstichplatte; Fuß mit 5 mm Linksanschlag. Max. Stichlänge 8 mm Sewing equipment for edge near sewing operations with narrow radii; with balcony throat plate; Foot with 5 mm left stop. Max. stitch length 8 mm		0268 200170			2,2 x 3,2	0268 210080; 1,2				0268 221203			0268 221214					134 / 120
E67/8	-FAP-273-1 Einrichtung für mittelschweres Nähgut zum Aussteppen von Schließnähten auf Band mit unterer Bandzuführung 12 mm, mit Ausgleichsfuß zum Anbau einer Nahtmittenführung ausgelegt. Nadelabstand 8 mm Max. Stichlänge 8 mm Sewing equipment for medium weight material for topstitching clothing seams with lower tape feeder 12 mm wide, with compensating foot provided for attaching a seam guide. Needle distance 8 mm. Max. stitch length 8mm		0268 202283			ø 2,5	0068 212800; 1,4					0167 900268		0267 222063; 0,8		0268 140153		0068 232114	134 / 120

E-Nr. / E-No.	Für Unterklasse / For subclass Verwendungszweck / Use	Stichplatte / Throat plate: Stichlochgröße / Stitch hole size mm	Stichplatte / Throat plate: Stichplatte / Throat plate	Stichplatte / Throat plate: Schieber, links / Slide, left	Stichplatte / Throat plate: Schieber, rechts / Slide, right	Haupt-Transporteur / Main feed dog: Stichlochgröße / Stitch hole size mm	Haupt-Transporteur / Main feed dog: Sägeverzahnt / Serrated mm	Haupt-Transporteur / Main feed dog: Säge-schrägverzahnt / Serrated, oblique mm	Haupt-Transporteur / Main feed dog: Kreuzverzahnt / Cross toothed mm	Haupt-Transporteur / Main feed dog: Dachverzahnt / Roof-shaped mm	Transportfuß / Feeding foot:	Transportfuß / Feeding foot: Sägeverzahnt / Serrated mm	Transportfuß / Feeding foot: Ausgleichsfuß / Foot, articul. compens.	Transportfuß / Feeding foot:	Hüpferfuß / Skipping foot: Rollfuß / Roll er foot	Hüpferfuß / Skipping foot: Kreuzverzahnt / Cross toothed mm	Hüpferfuß / Skipping foot:	Hüpferfuß / Skipping foot: Stichplattenträger / Needle plate carrier (2x)	Fingerschutz / Finger guard	Nadelhalter / Needle clump	Nadelsystem / Needle system
Abb.-Nr. / Fig.No.																					
E67/10	- 268-FAP-273-1 Einrichtung für mittelschweres Nähgut, zum Aussteppen von Schließnähten auf Band mit unterer Bandzuführung 12 mm, mit Ausgleichsfuß zum Anbau einer Nahtmittenführung ausgelegt. Nadelabstand 10 mm. Max. Stichlänge 8 mm Sewing equipment for medium weight material for topstitching clothing seams with lower tape feeder 12 mm wide, with compensating foot, provided for attaching a seam guide. Needle distance 10 mm. Max. stitch length 8mm		0268 202273			ø 3,2	0268 212140; 1,4						0167 223094			0267 222043		0268 140223		0068 232124	134 / 120

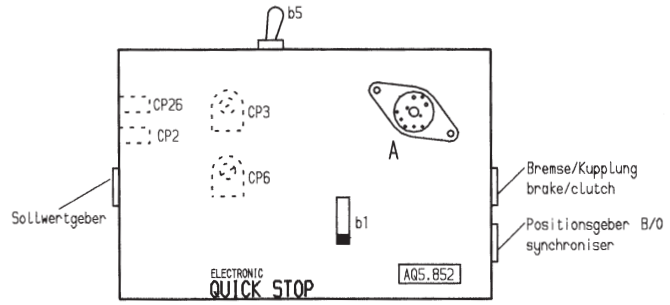

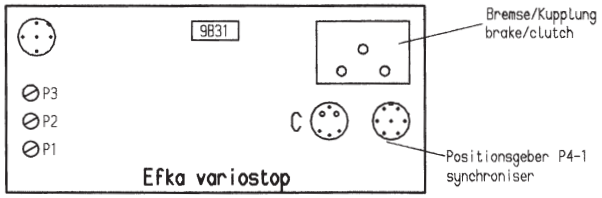

Quick		Efka
b1	Einstellung Dräckerfußfunktionen switch for presserfootfunctions	b23
b5	Umschaltung 1 Pos. oder 2 Pos. selectionswitch 1 pos. or 2 pos.	b17
CP6	Positionierdrehzahl incomming speed	P1
CP3	Einstellung Drehzahlstufen 2-11 adjustment for speed steps 2-11	P2
CP26	Drehzahl Optimierung adjustment for optimal speed	
CP2	Potentiometer für max. Drehzahl adjustment for max. speed	P3

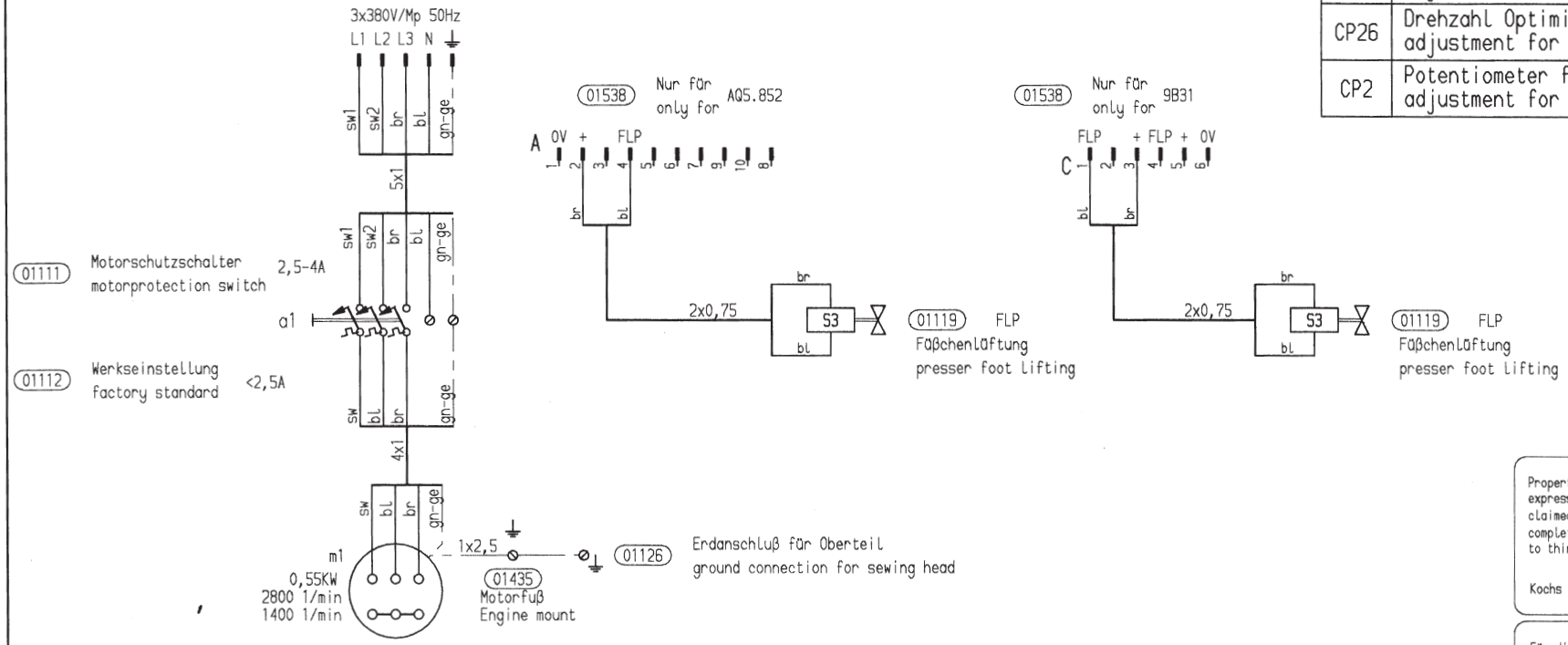

Property right to construction and design expressly reserved, legal protection fully claimed. This drawing is not allowed to be copied completely or partially or to be made available to third persons without our explicit permission.

Kochs Adler AG, Bielefeld, W. Germany.

Für die Herstellung und den Entwurf wird das Eigentum ausdrücklich vorbehalten und der gesetzliche Schutz voll in Anspruch genommen. Diese Zeichnung darf weder ganz noch teilweise vervielfältigt oder dritten Personen ohne unsere ausdrückliche Genehmigung zugänglich gemacht werden.

Kochs Adler AG, Bielefeld

/2 /3	/4
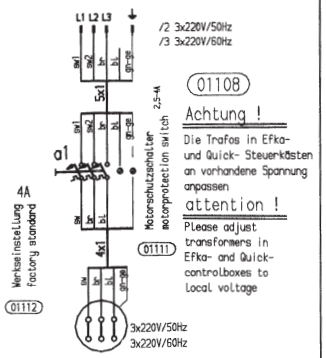	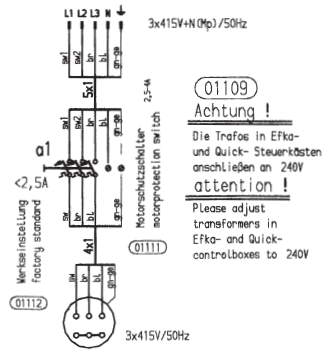

Kl. 221/266/267 268/269/467 FLP	Buchstabe	Planqu.	Änderung	Datum / Name
Anschlußplan / connection plan			268 25 771 0	
			Diese Zeichnung wurde mit dem CAD-System erstellt. ~~Sie darf ausschließlich am Bildschirm geändert werden.~~	
Nähmaschine mit FLP sewing machine with FLP			Teile- und Zeichnungsnr. / Plannr. 268-E9de-08-01/U	
Kochs Adler AG Bielefeld	Zeichner 12.06.89	Länge		ersetzt durch:
	Prüfer 13.6.89			Ersatz für:

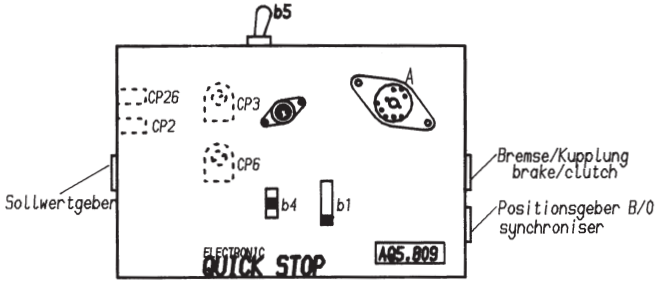

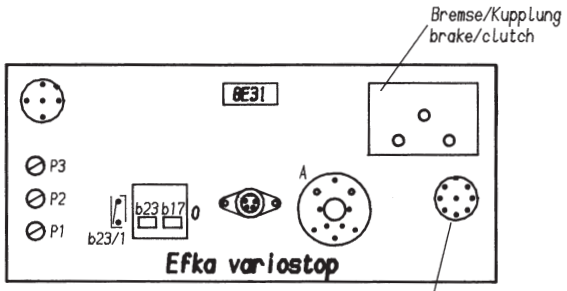

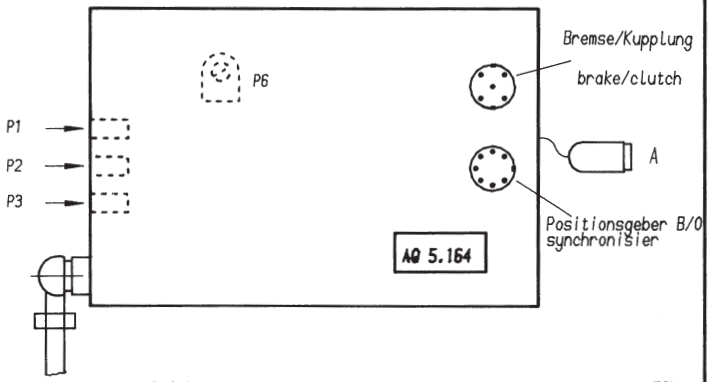

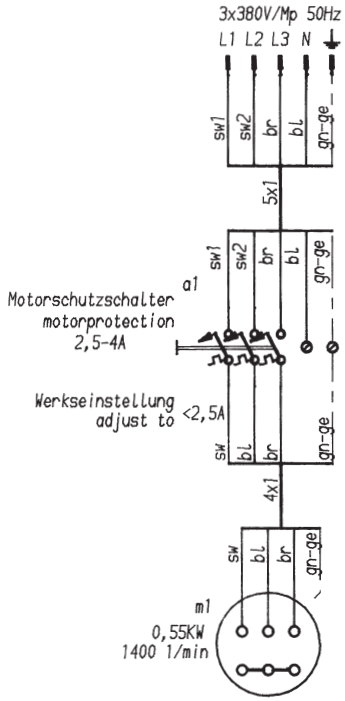

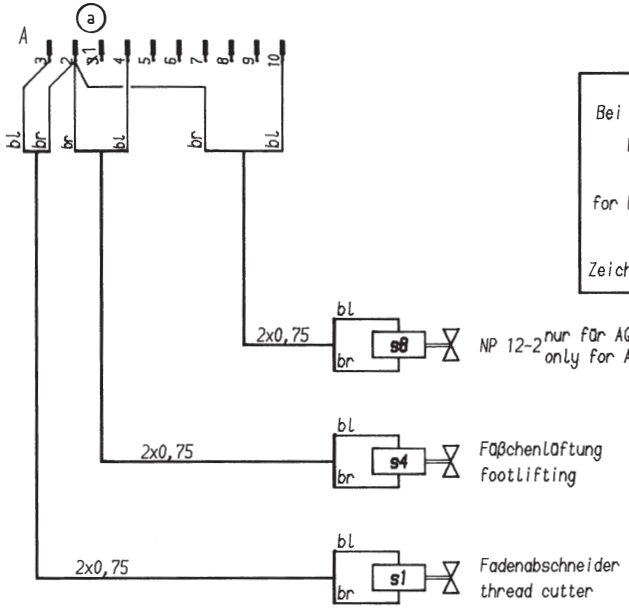

Bei EFKA-Steuerung 8E31
NP 12-1 benutzen

for EFKA-controlbox 8E31
use NP 12-1

Zeich.Nr. NP-E9de-02-01

Quick 5.164	Quick 5.809		Efka 8E31
	b1	Einstellung Drückerfußfunktionen switch for presserfootfunctions	
		Einstellung Drückerfußfunktionen nach Halt auf der Naht switch for presserfootfuctions after stop at seam	b23
		Einstellung Drückerfußfunktionen nach dem Schneiden switch for presserfootfunctions at stop after cutting	b23/1
	b4	Umschaltung für Tasteranschluß selectionswitch for microswitch connection	
	b5	Umschalter Pos. 1 oder Pos. 2 selectionswitch pos. 1 or pos. 2	b17
	CP6	Positionier und Schneiddrehzahl incomming and cutting speed	P1
P2	CP2	Potentiometer für max. Drehzahl adjustment for max.speed	P3
P3	CP3	Einstellung für Drehzahlstufe 2-11 adjustment for speed steps 2-11	P2
	CP26	Drehzahl Optimierung adjustment for optimal speed	
P1		Positionierdrehzahl incomming speed	
P6		Schneiddrehzahl cutting speed	

Nicht in Verbindung mit AQ 5.164
impossible with AQ 5.164
Mit Steuerkasten AQ 5.164
nur Einnadelbetrieb möglich
Controlbox AQ 5.164 only for singleneedle machines

/1 /2 /4 /5	/3	/6
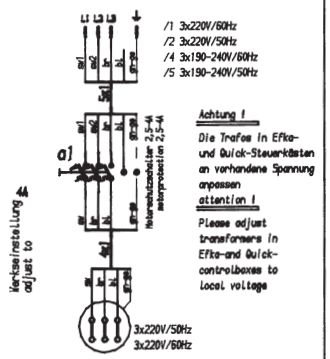	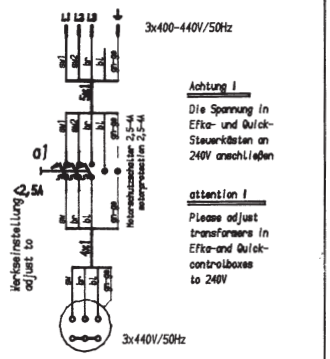	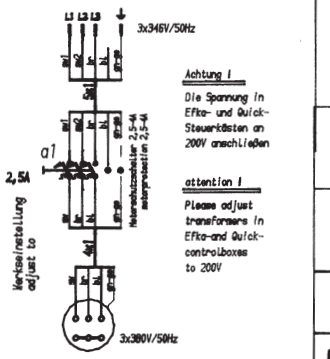

268/FAP

Anschlußplan / connection plan

Hochleistungs Säulennähmaschine
high-performance post-type sewingmachine

Buchstabe	Planqu.	Änderung	Datum Name
a		Korrektur Stecker "A"	28.1186Pm

268 25 772 0

Diese Zeichnung wurde mit dem CAD-System erstellt.

Plannr.
268-E9de-03-01/U

Kochs Adler AG Bielefeld

Zeichner	20.1.86	Priemer	
Prüfer	22.1.86	Flüg	

ersetzt durch:
Ersatz für:

BLATTRAHMEN

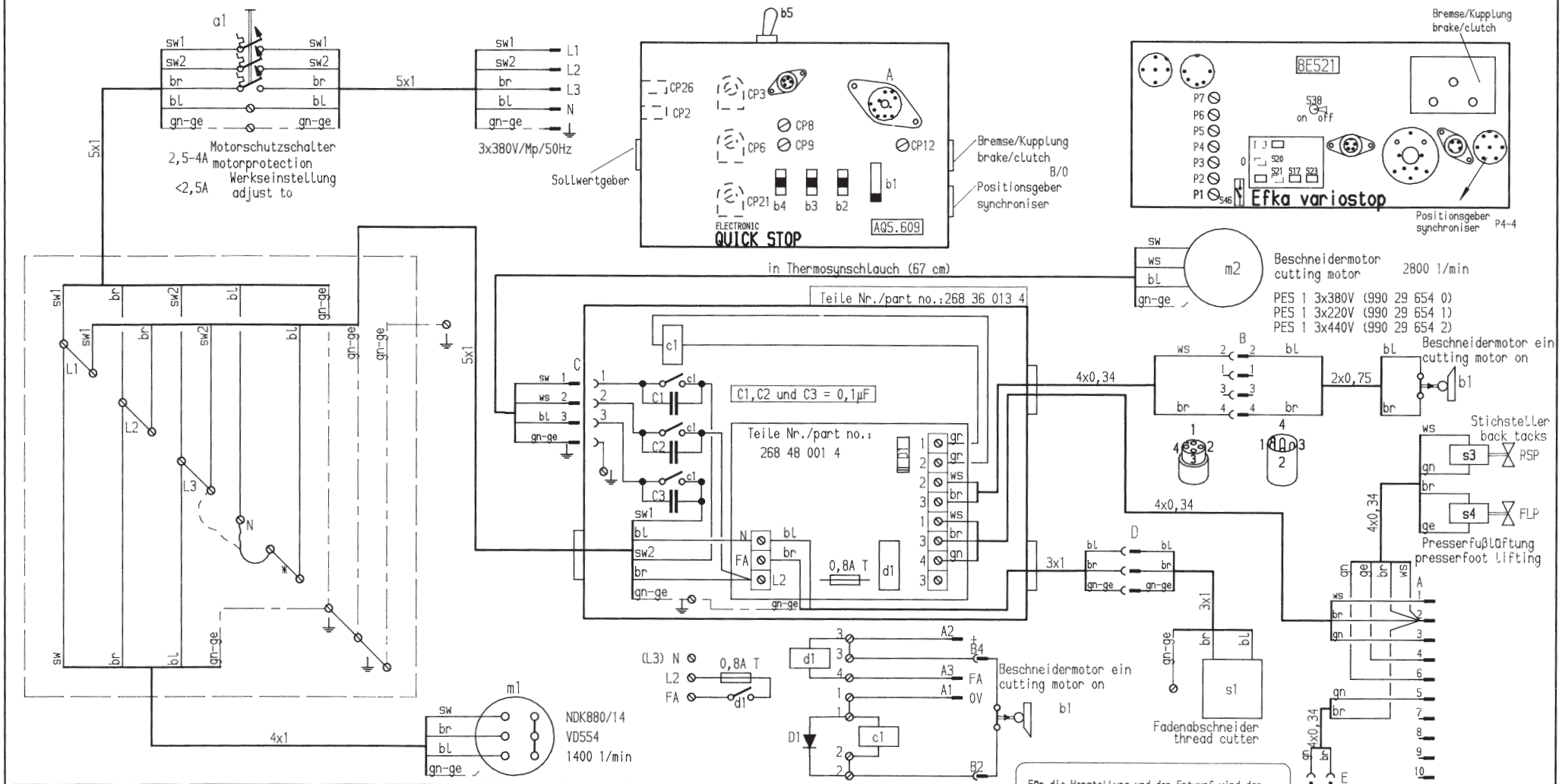

Für die Herstellung und den Entwurf wird das Eigentum ausdrücklich vorbehalten und der gesetzliche Schutz voll in Anspruch genommen. Diese Zeichnung darf weder ganz noch teilweise vervielfältigt oder dritten Personen ohne unsere ausdrückliche Genehmigung zugänglich gemacht werden.

Kochs Adler AG, Bielefeld

/1 /2 /4 /5	/3 with neutral wire	/3 without neutral wire (SO-Anfrage)	/6 (SO-Anfrage)
/1 3x220V/60Hz /2 3x220V/50Hz /4 3x190-240V/60Hz /5 3x190-240V/50Hz Achtung ! Die Trafos in Efka- und Quick-Steuerkästen an vorhandene Spannung anpassen attention ! Please adjust transformers in Efka-and Quick-controlboxes to local voltage 3x220V/50Hz 3x220V/60Hz	3x400-440V/50Hz attention ! Please adjust transformers in Efka-and Quick-controlboxes to 240V 3x440V/50Hz	999 20 153 1 4 220V 5 380V 6 420V 11 220V 12 240V	3x346V/50Hz attention ! Please adjust transformers in Efka-and Quick-controlboxes to 200V 3x380V/50Hz

268 FA/RAP//SUX

Anschlußplan / connection plan

Stromlaufplan / wiring diagram

Hochleistungs-Säulen-Steppmaschine

High-performance post-type sewing machine

Kochs Adler AG Bielefeld

Buchstabe	Planqu.	Änderung	Datum Name

268 25 773 0

Diese Zeichnung wurde mit dem CAD-System erstellt.

Plannr.

268-E9de-07-01/U

Zeichner	2.9.86	Priemer	
Prüfer	4.9.86	Pries	

ersetzt durch:

Ersatz für:

PLATTRAHMEN

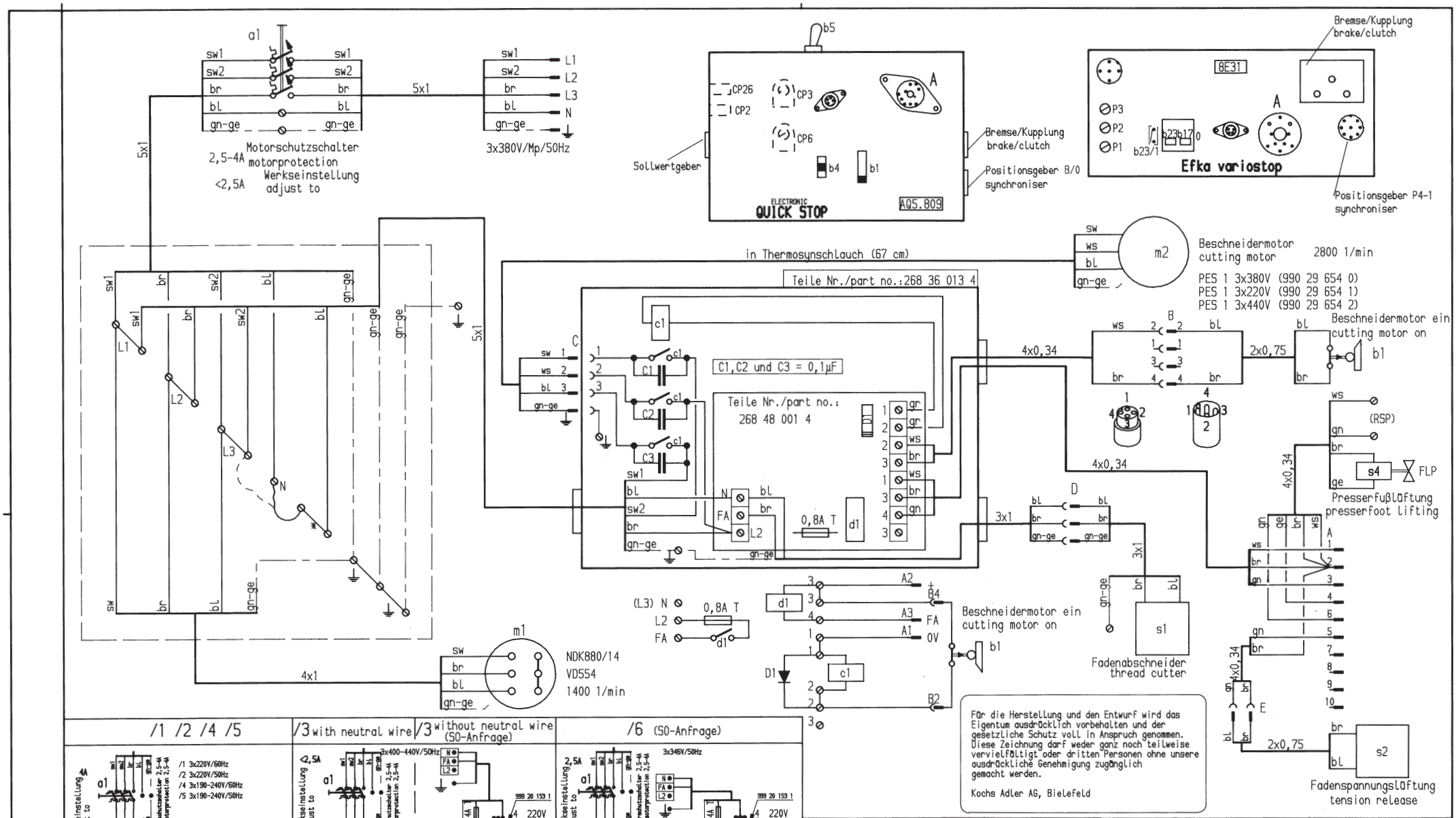

Für die Herstellung und den Entwurf wird das Eigentum ausdrücklich vorbehalten und der gesetzliche Schutz voll in Anspruch genommen. Diese Zeichnung darf weder ganz noch teilweise vervielfältigt oder dritten Personen ohne unsere ausdrückliche Genehmigung zugänglich gemacht werden.

Kochs Adler AG, Bielefeld

268 FA/SUX

Anschlußplan / connection plan

Stromlaufplan / wiring diagram

Hochleistungs-Säulen-Steppmaschine

High-performance post-type sewing machine

Kochs Adler AG Bielefeld

Buchstabe	Planqu.	Änderung	Datum Name
		268 25 774 0	

Diese Zeichnung wurde mit dem CAD-System erstellt.

Plannr. 268-E9de-06-01/U

Zeichner	2.9.86	Prüfer	4.9.86	Priemer

ersetzt durch:

Ersatz für:

BLATTRAHMEN

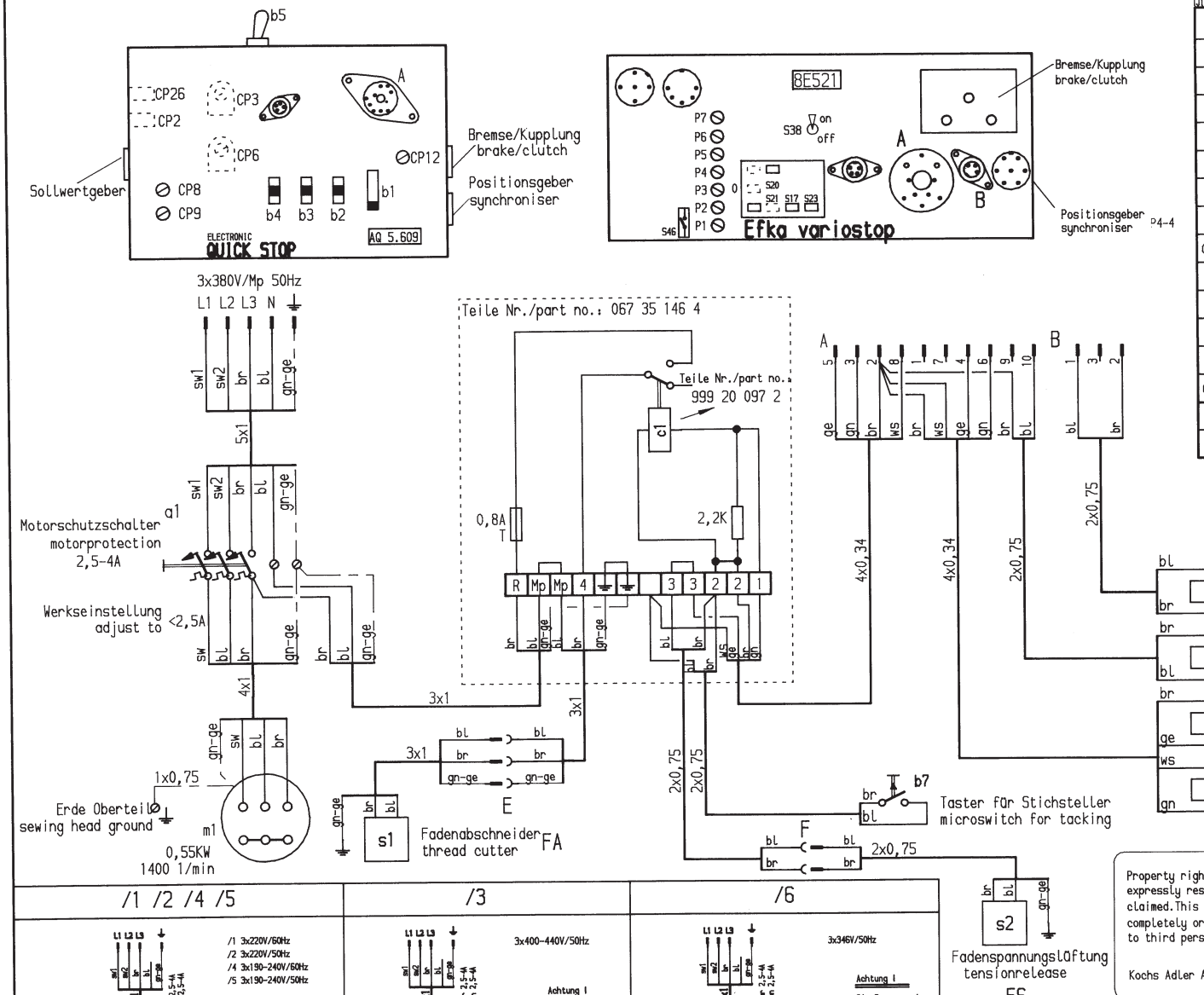

Quick				Efka
b1		Einstellung Drückerfußfunktionen switch for presserfootfunctions		
		Einstellung Drückerfußfunktion nach Halt in der Naht switch for presserfootfunctions after stop at seam		S23
		Einstellung für Soft Start Ein/Aus switch for soft start on/off		S46
b4		Umschalter für Tasteranschluß selectionswitch for microswitch connection		
b5		Umschalter Pos. 1 oder Pos. 2 selectionswitch pos. 1 or pos. 2		S17
CP6		Positionier und Schneiddrehzahl incomming and cutting speed		P1
CP2		Potentiometer für max. Drehzahl adjustment for max. speed		P3
CP3		Einstellung für Drehzahlstufen 2-11 adjustment for speed steps 2-11		P2
CP26		Drehzahl Optimierung adjustment for optimal speed		
b2	1-9 Stiche stitches	Wahlschalter für Endriegel selectionswitch for end back-tack	1-15 Stiche stitches	S21
b3	1-9 Stiche stitches	Wahlschalter für Anfangsriegel selectionswitch for beginning back-tack	1-15 Stiche stitches	S20
CP8		Drehzahl Anfangsriegel speedadjustment for beginning back-tack		P4
CP9		Drehzahl Endriegel speedadjustment for end back-tack		P5
CP12		Stichbildkorrektur Anfangsriegel delay time for transport reverse		P6
		Drehzahlbegrenzung limitation on speed		P7
		Umschalter für Zierstichriegel Ein/Aus selection switch for ornamental stitch seam on/off		S38

FE-Funktion nur in Verbindung mit der EFKA-Steuerung 8E521
FE-function only with the EFKA-panel 8E521

/1 /2 /4 /5

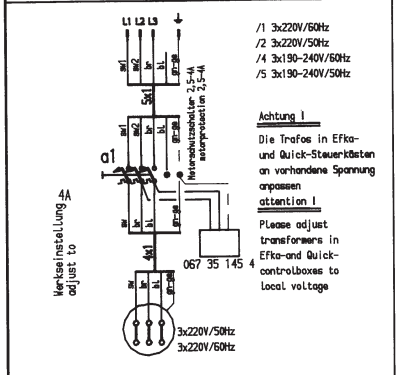

/1 3x220V/60Hz
/2 3x220V/50Hz
/4 3x190-240V/60Hz
/5 3x190-240V/50Hz

Achtung !
Die Trafos in Efka- und Quick-Steuerkästen an vorhandene Spannung anpassen

attention !
Please adjust transformers in Efka-and Quick-controlboxes to local voltage

/3

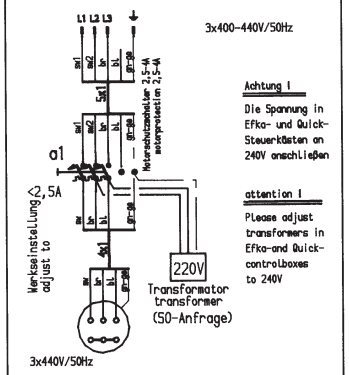

3x400-440V/50Hz

Achtung !
Die Spannung in Efka- und Quick-Steuerkästen an 240V anschließen

attention !
Please adjust transformers in Efka-and Quick-controlboxes to 240V

/6

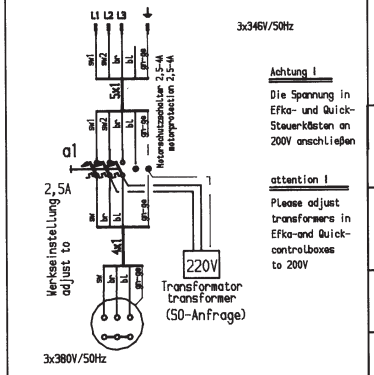

3x346V/50Hz

Achtung !
Die Spannung in Efka- und Quick-Steuerkästen an 200V anschließen

attention !
Please adjust transformers in Efka-and Quick-controlboxes to 200V

Property right to construction and design expressly reserved, legal protection fully claimed. This drawing is not allowed to be copied completely or partially or to be made available to third persons without our explicit permission.

Kochs Adler AG, Bielefeld, W.Germany.

Für die Herstellung und den Entwurf wird das Eigentum ausdrücklich vorbehalten und der gesetzliche Schutz voll in Anspruch genommen. Diese Zeichnung darf weder ganz noch teilweise vervielfältigt oder dritten Personen ohne unsere ausdrückliche Genehmigung zugänglich gemacht werden.

Kochs Adler AG, Bielefeld

268/FA/RAP

Anschlußplan / connection plan

Hochleistungs Säulennähmaschine
high-performance post-type sewingmachine

Kochs Adler AG Bielefeld

Änderungsstand	Planqu.	Änderung	Datum	Name

268 25 776 0.

Diese Zeichnung wurde mit dem CAD-System erstellt.
Sie darf ausschließlich am Bildschirm geändert werden.

Teile- und Zeichnungsnr. / Plannr.
268-E9de-02-02/U

Zeichner	6.6.87	Priemer	
Prüfer	16.6.87	Pri	

ersetzt durch:
Ersatz für: 268-E9de-02-01/U

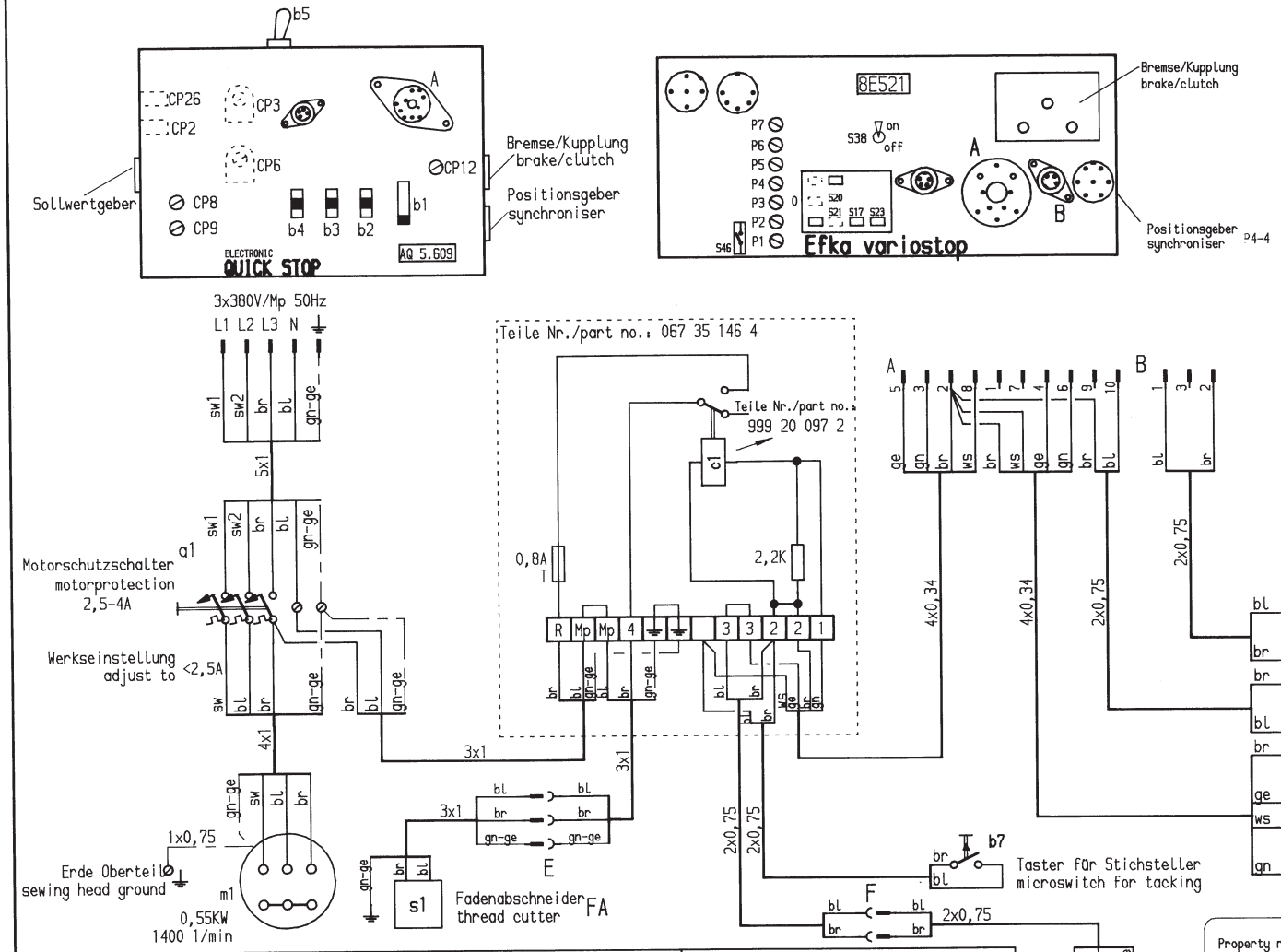

Quick				Efka
b1		Einstellung Drückerfußfunktionen switch for presserfootfunctions		
		Einstellung Drückerfußfunktion nach Halt in der Naht switch for presserfootfunctions after stop at seam		S23
		Einstellung für Soft Start Ein/Aus switch for soft start on/off		S46
b4		Umschalter für Tasteranschluß selectionswitch for microswitch connection		
b5		Umschalter Pos. 1 oder Pos. 2 selectionswitch pos. 1 or pos. 2		S17
CP6		Positionier und Schneiddrehzahl incomming and cutting speed		P1
CP2		Potentiometer für max. Drehzahl adjustment for max. speed		P3
CP3		Einstellung für Drehzahlstufen 2-11 adjustment for speed steps 2-11		P2
CP26		Drehzahl Optimierung adjustment for optimal speed		
b2	1-9 Stiche stitches	Wahlschalter für Endriegel selectionswitch for end back-tack	1-15 Stiche stitches	S21
b3	1-9 Stiche stitches	Wahlschalter für Anfangsriegel selectionswitch for beginning back-tack	1-15 Stiche stitches	S20
CP8		Drehzahl Anfangsriegel speedadjustment for beginning back-tack		P4
CP9		Drehzahl Endriegel speedadjustment for end back-tack		P5
CP12		Stichbildkorrektur Anfangsriegel delay time for transport reverse		P6
		Drehzahlbegrenzung Limitation on speed		P7
		Umschalter für Zierstichriegel Ein/Aus selection switch for ornamental stitch seam on/off		S38

FE-Funktion nur in Verbindung mit der EFKA-Steuerung 8E521

FE-function only with the EFKA-panel 8E521

/1 /2 /4 /5

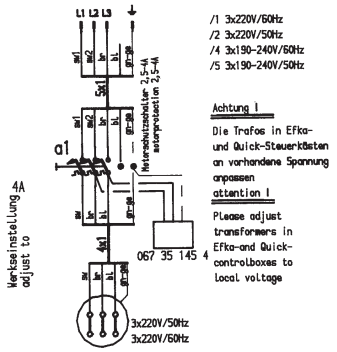

/3

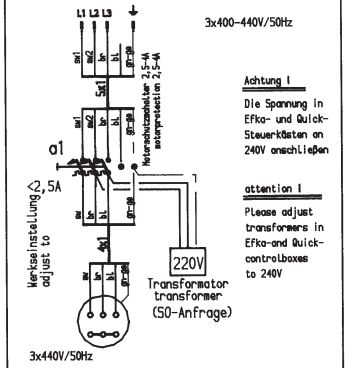

/6

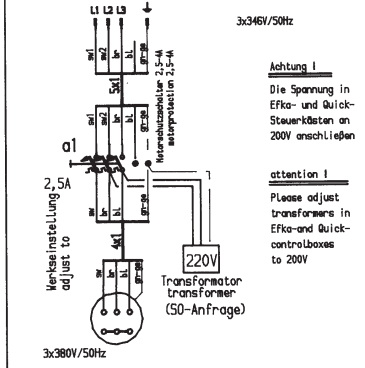

Property right to construction and design expressly reserved, Legal protection fully claimed. This drawing is not allowed to be copied completely or partially or to be made available to third persons without our explicit permission.

Kochs Adler AG, Bielefeld, W.Germany.

Für die Herstellung und den Entwurf wird das Eigentum ausdrücklich vorbehalten und der gesetzliche Schutz voll in Anspruch genommen. Diese Zeichnung darf weder ganz noch teilweise vervielfältigt oder dritten Personen ohne unsere ausdrückliche Genehmigung zugänglich gemacht werden.

Kochs Adler AG, Bielefeld

268/FA/RAP

Anschlußplan / connection plan

Hochleistungs Säulennähmaschine

high-performance post-type sewingmachine

Blatt-stelle	Planqu.	Änderung	Datum	Name

268 25 776 0.

Diese Zeichnung wurde mit dem CAD-System erstellt.
Sie darf ausschließlich am Bildschirm geändert werden.

Teile- und Zeichnungsnr. / Plannr.

268-E9de-02-02/U

Kochs Adler AG Bielefeld

Zeichner	6.6.87	Priemer	
Prüfer	16.6.87		

ersetzt durch:

Ersatz für: 268-E9de-02-01/U

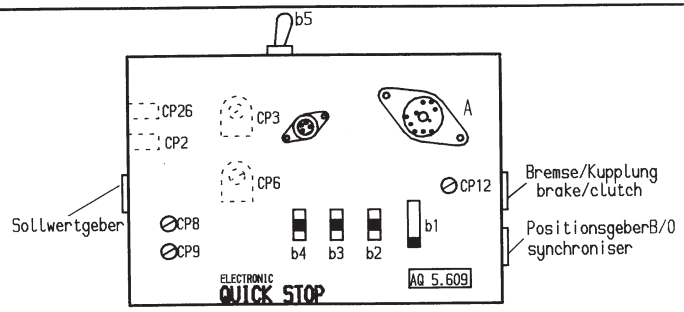

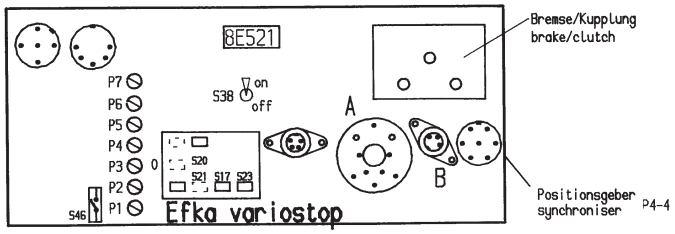

Quick				Efka
b1		Einstellung Drückerfußfunktionen switch for presserfootfunctions		
		Einstellung Drückerfußfunktion nach Halt in der Naht switch for presserfootfunctions after stop at seam		S23
		Einstellung für Soft Start Ein/Aus switch for soft start on/off		S46
b4		Umschalter für Tasteranschluß selectionswitch for microswitch connection		
b5		Umschalter Pos. 1 oder Pos. 2 selectionswitch pos. 1 or pos. 2		S17
CP6		Positionier und Schneiddrehzahl incomming and cutting speed		P1
CP2		Potentiometer für max. Drehzahl adjustment for max. speed		P3
CP3		Einstellung für Drehzahlstufen 2-11 adjustment for speed steps 2-11		P2
CP26		Drehzahl Optimierung adjustment for optimal speed		
b2	1-9 Stiche stitches	Wahlschalter für Endriegel selectionswitch for end back-tack	1-15 Stiche stitches	S21
b3	1-9 Stiche stitches	Wahlschalter für Anfangsriegel selectionswitch for beginning back-tack	1-15 Stiche stitches	S20
CP8		Drehzahl Anfangsriegel speedadjustment for beginning back-tack		P4
CP9		Drehzahl Endriegel speedadjustment for end back-tack		P5
CP12		Stichbildkorrektur Anfangsriegel delay time for transport reverse		P6
		Drehzahlbegrenzung limitation on speed		P7
		Umschalter für Zierstichriegel Ein/Aus selection switch for ornamental stitch seam on/off		S38

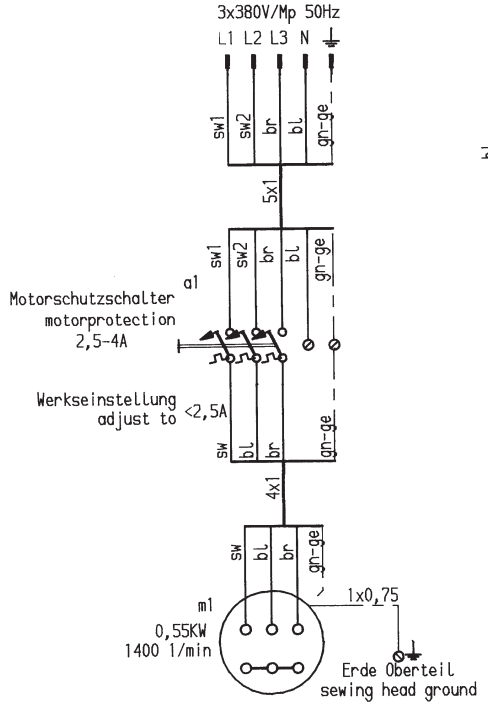

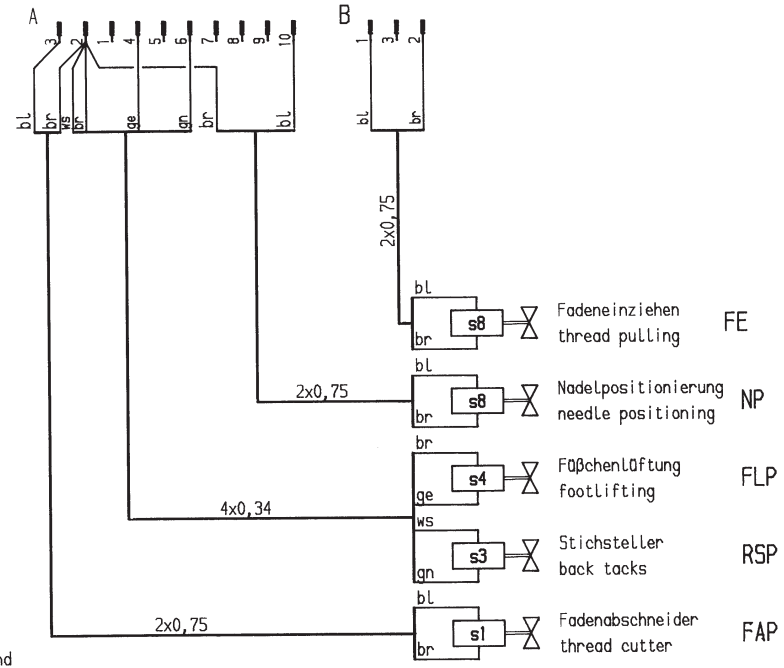

FE-Funktion nur in Verbindung mit der EFKA-Steuerung 8E521

FE-function only with the EFKA-panel 8E521

Property right to construction and design expressly reserved, Legal protection fully claimed. This drawing is not allowed to be copied completely or partially or to be made available to third persons without our explicit permission.

Kochs Adler AG, Bielefeld, W. Germany.

Für die Herstellung und den Entwurf wird das Eigentum ausdrücklich vorbehalten und der gesetzliche Schutz voll in Anspruch genommen. Diese Zeichnung darf weder ganz noch teilweise vervielfältigt oder dritten Personen ohne unsere ausdrückliche Genehmigung zugänglich gemacht werden.

Kochs Adler AG, Bielefeld

/1 /2 /4 /5

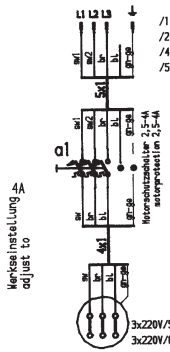

/1 3x220V/60Hz
/2 3x220V/50Hz
/4 3x190-240V/60Hz
/5 3x190-240V/50Hz

Achtung !

Die Trafos in Efka- und Quick-Steuerkästen an vorhandene Spannung anpassen

attention !

Please adjust transformers in Efka-and Quick-controlboxes to local voltage

/3

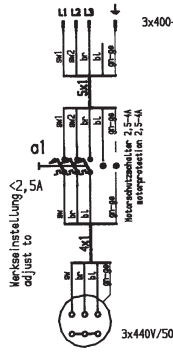

3x400-440V/50Hz

Achtung !

Die Spannung in Efka- und Quick-Steuerkästen an 240V anschließen

attention !

Please adjust transformers in Efka-and Quick-controlboxes to 240V

/6

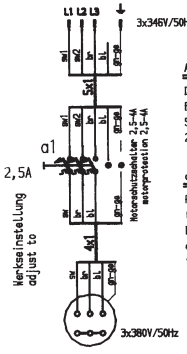

3x346V/50Hz

Achtung !

Die Spannung in Efka- und Quick-Steuerkästen an 200V anschließen

attention !

Please adjust transformers in Efka-and Quick-controlboxes to 200V

268/FAP/RAP

Anschlußplan / connection plan

Hochleistungs Säulennähmaschine

high-performance post-type sewingmachine

Kochs Adler AG Bielefeld

Buchstabe	Planqu.	Änderung	Datum	Name

268 25 777 0

Diese Zeichnung wurde mit dem CAD-System erstellt.
Sie darf ausschließlich am Bildschirm geändert werden.

Teile- und Zeichnungsnr. / Plannr.

268-E9de-04-02/U

Zeichner	6.6.87	Priemer	
Prüfer	16.6.87	Tiba	

ersetzt durch:

Ersatz für: 268-E9de-04-01/U