adler

267

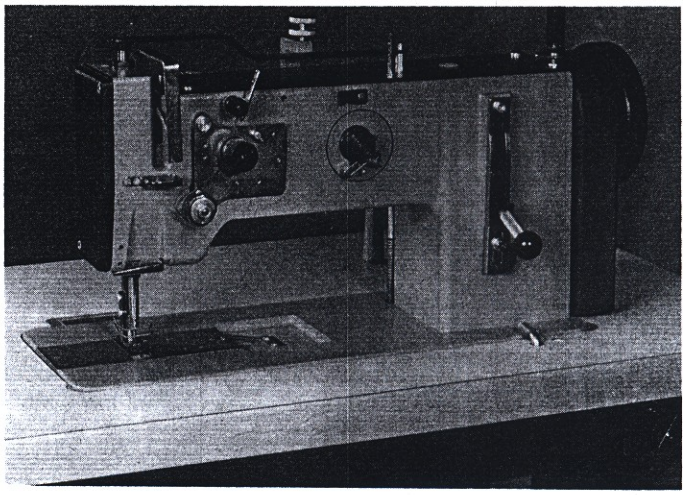

Ersatzteileliste
Spare Parts
Pièces de rechange
Piezas de repuesto
Parti di ricambio

Kochs Adler Aktiengesellschaft
Postfach 103 + 105, D-4800 Bielefeld 1
Telefon: (0521) 2097-1
Telex: 932759 adlr d
Telegramme: Adler Bielefeld
Telefax: (0521) 2097-300

Printed in West Germany
Änderungen vorbehalten

3.1, 4.1, 5.1, 6.1

Schmierplan für Kl. 267

Lubrication plan to class 267

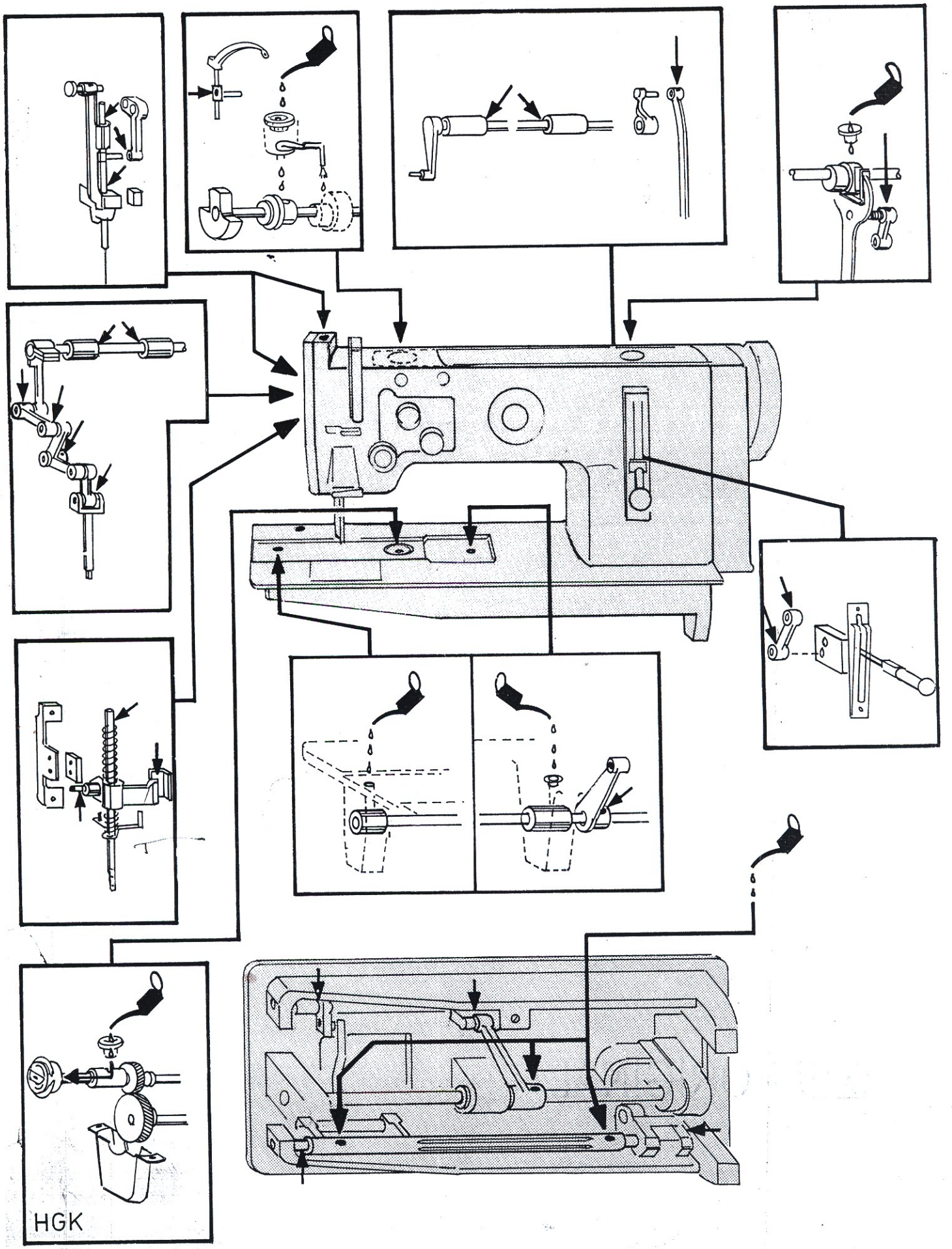

Erlaeuterungen zur Ersatzteileliste

1. Allgemeines

Separate Ersatzteilelisten gibt es fuer : N a e h g a r n i t u r e n, Naehkopfabhaengige Zusatzausstattungen.

2. Kennzeichnung der Ersatzteile

Zu einer Einheit gehoerende Einzelteile sind durch eine strichpunktierte Linie eingerahmt. Die Einheit kann auch komplett unter der voll eingerahmenten Nr. (in einem Kasten) bestellt werden. Zu dieser Einheit gehoeren keine Teile, deren Nr. ausserhalb der strichpunktierten Linie steht.

Teile, die mit "N" gekennzeichnet sind, werden nicht einzeln geliefert.

Sollten Sie ein Teil nicht in der Ersatzteileliste auffinden, was durch technische Aenderungen vorkommen kann, dann geben Sie uns bitte zur Teile- und Funktionsbeschreibung die genaue Unterklasse und Fabrik-Nr. lt. Typenschild bekannt.

Bei Bestellungen von Elektroteilen bitten wir die zusaetzlichen Angaben, die in Klammern hinter der Teile-Nr. stehen, mit anzugeben.

Im Inhaltsverzeichnis sind die Teile-Nr. nach steigenden Nr. geordnet. Ausserdem sind angegeben :

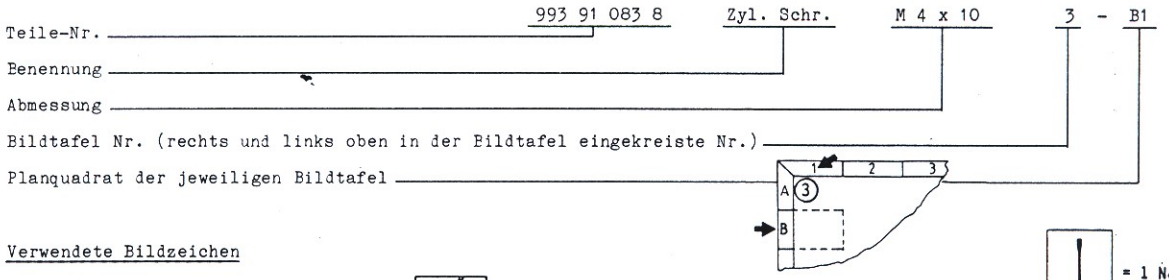

3. Verwendete Bildzeichen

= siehe Mechanikeranleitung

= ohne Fadenabschneider

= Hinweis auf Unterscheidungsmerkmal

= 1 Nadel

= 2 Nadeln

= fluessig sichern, kleben, dichten Loctite 270, Nr.990 49 034 6

= mit Fadenabschneider

mm = Maße

V = veraltete Ausfuehrung

= fluessig sichern, kleben, dichten Loctite IS-460, Nr. 990 49 037 1

= links

a.W. = auf Wunsch

= rechts

= Laenge oder Flaeche angeben

4. Handhabung der Ersatzteileliste

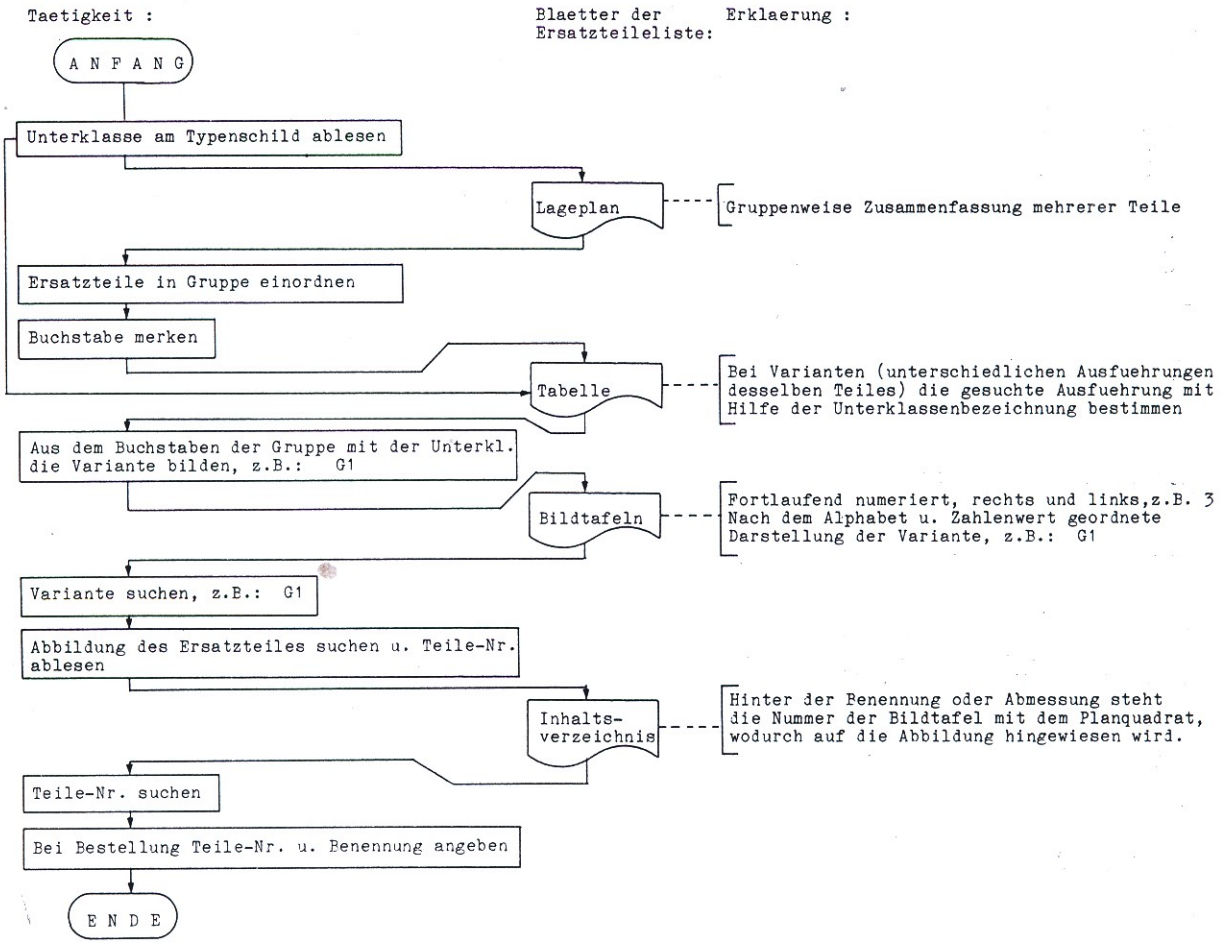

5. Jeder Nachdruck, auch auszugsweise, ist nur mit unserer Genehmigung gestattet. Aenderungen behaltent wir uns vor.

Explanation of spare parts list

1. In general

Separate lists are available for sewing components, s e w i n g - m a c h i n e dependent additional equipment.

2. Numbering of parts

The component parts of a complete unit are framed by a dot-dash line. The unit can also be ordered complete by quoting the number enclosed in the full lined "box" contained within the dot-dash frame. Any parts, the numbers of which are outside of the frame, are not part of the unit and must be ordered separately.

Parts marked with "N" cannot be supplied singly.

If a part cannot be found in the parts list, possibly due to technical alteration, when ordering, please describe the part and function fully, quoting the sub-class and serial number of the machine according to the specification plate.

When ordering electrical parts, please include the additional information set in brackets after the part number.

In the table of contents the part numbers are listet in numerical order, e.g.

993 91 083 8 — Part number

Zyl. Schr. — Description

M 4 x 10 — Measurement

3 — Illustration No. (large encircled No. top left and right in illustration page)

B 1 — Grid reference

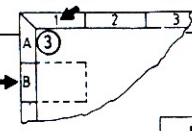

3. Symbols applied

= see mechanics manual

= secure by glueing, seal Loctite 270, No. 990 49 034 6

= secure by glueing, seal Loctite IS-460, No. 990 49 037 1

= declar length or area

= without thread cutter

= with thread cutter

= left

= right

= point of alteration

mm = measurement

V = obsolete

a.W. = on request

= 1 needle

= 2 needles

4. Using the parts list

Action	Pages of spare parts list	Explanation
Start		
Check sub-class of machine on specification plate		
	locating plan	Groupwise collection of several components
Classify the part in the group		
Note letter		
	table	By variants (varying versions of the same part) determine the part required with the help of the sub-class-No.
Form the variant by combining the group letter with the sub-class-No., e.g. G 1		
	picture plan	Continually numbered, left and right, e.g. 3 Variants classified according to letter of alphabet and No. e.g. G 1
Locating the variant e.g. G 1		
Locate the spare part and note the number		
	table of contents	After the description or measurement the picture plan No. and grid reference is quoted
Determine part No.		
When ordering please quote part No. and description		
End		

5. All reproductions, also in part, require our permission. Subject to alteration.

Explications pour la liste de pièces de rechange

1. Généralités

Il existe des listes de pièces de rechange séparément pour : jeux de pièces de couture, Equipements supplementaires dependant de la machine à coudre

2. Identification des pièces de rechange

Les pièces individuelles faisant partie d'une unité ont été encadrées d'une ligne à point-trait. L'unité peut etre commandée aussi sous le numéro complètement encadré. Aucune pièce dont le numéro se trouve en dehors de l'encadrement n'appartient à cette unité.

Les pièces marquées par "N" ne sont pas livrables séparément.

Dans le cas où une pièce de rechange n'est pas indiquée dans la liste de pièces de rechange, ce qui peut se produire au cours de changements techniques, en cas de commande, veuillez indiquer la sous-class exacte ainsi que le numéro de fabrication de la machine selon le matricule.

Dans le cas de commande de pièces éléctriques veuillez également donner les indications supplémentaires qui se trouvent entre paranthèses aprés le numéro de la pièce.

Dans le table de matière les numéros des pièces sont indiqués par ordre numérique. En outre sont indiqués :

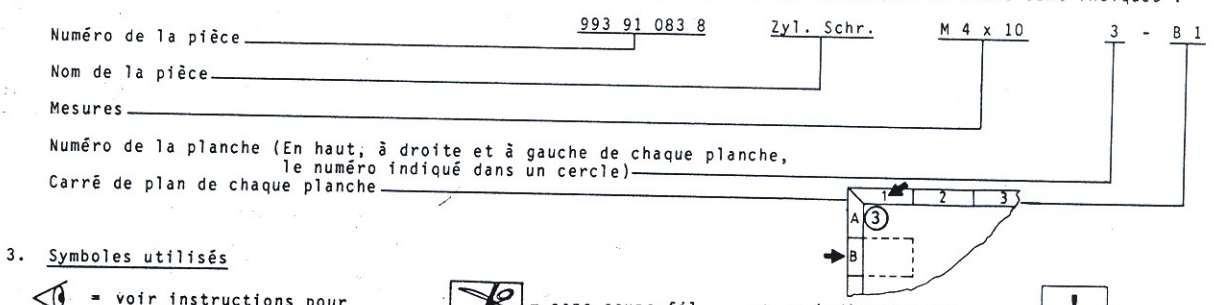

3. Symboles utilisés

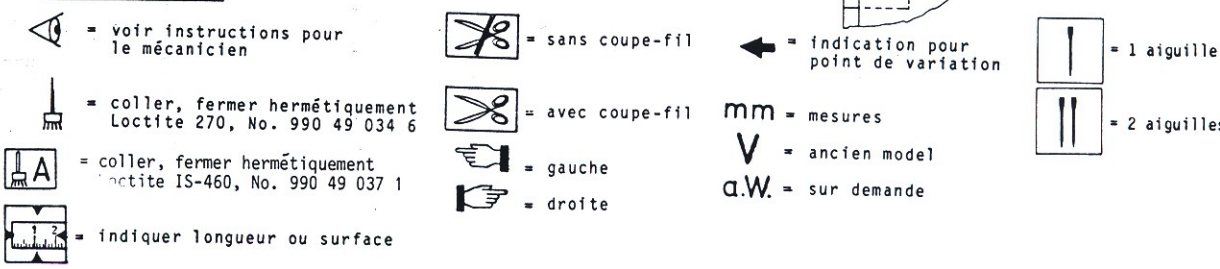

4. Emploi correct de la liste de pièces de rechange

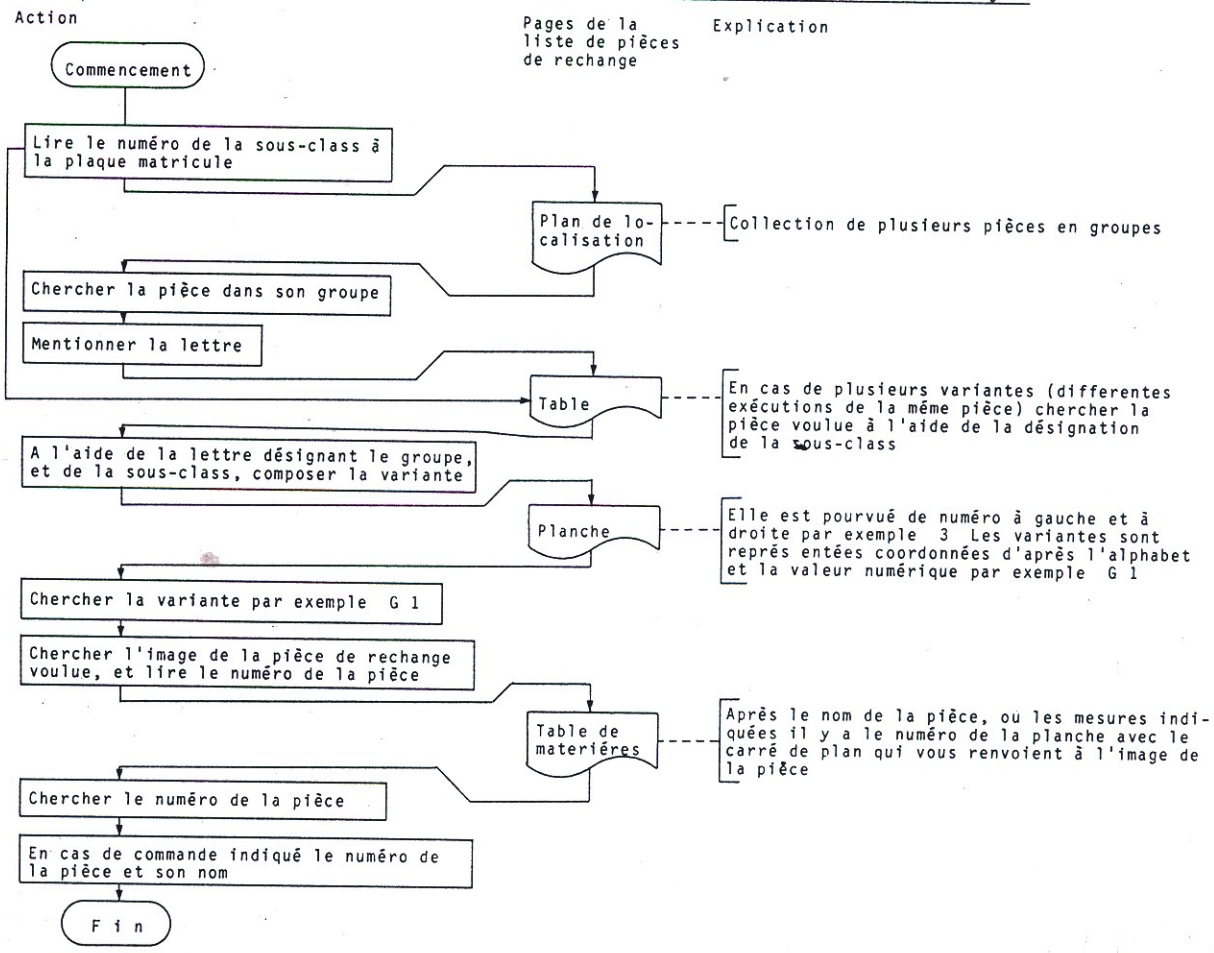

5. Toute reproduction, meme en partie, n'est autorisée qu'avec notre permis. Nous nous reservons le droit de change

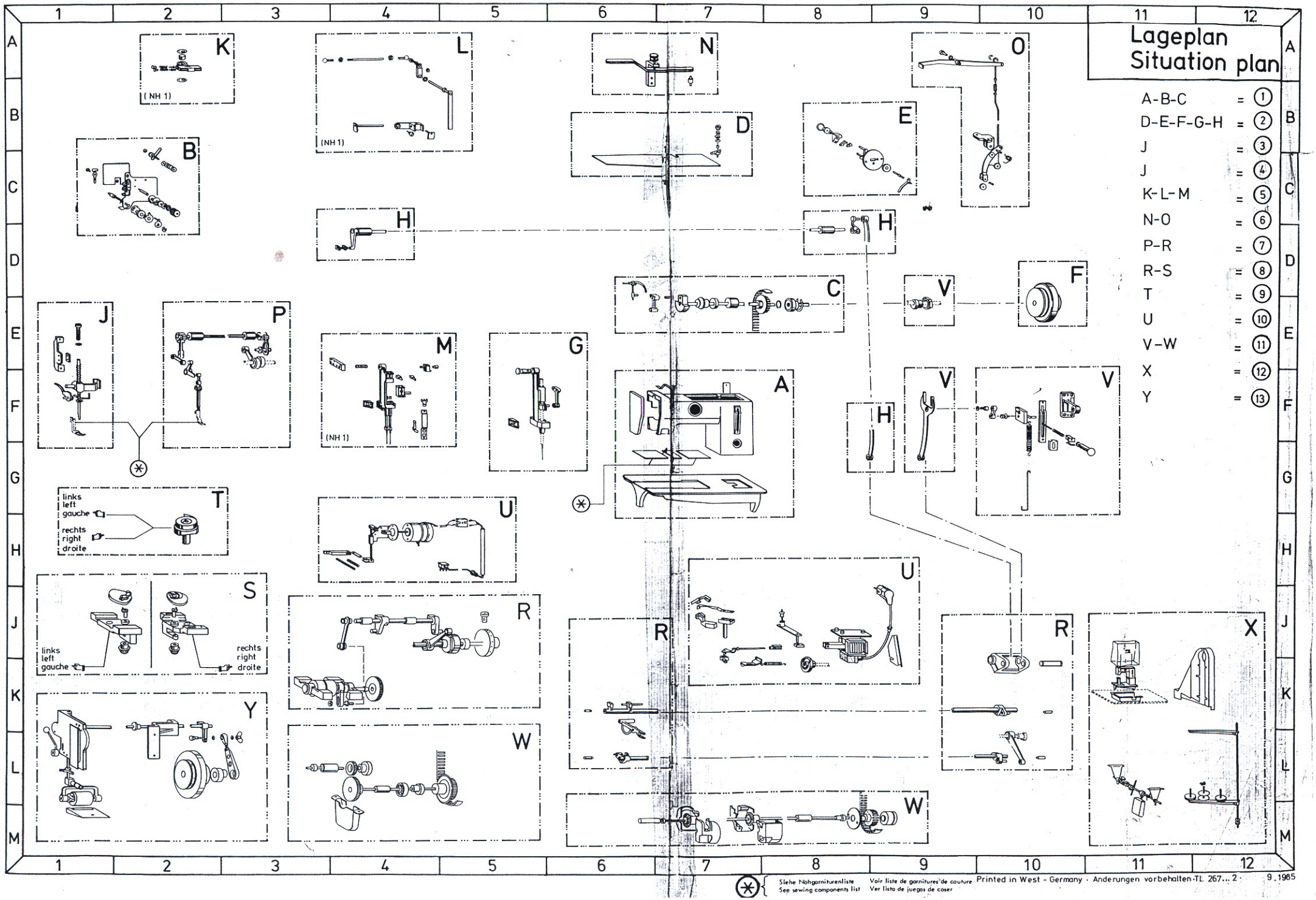

Siehe Nähgarnituren liste
See sewing components list
Voir liste de garnitures de couture
Ver lista de juegos de coser

Printed in West - Germany · Änderungen vorbehalten · TL 267... 2 · 9.1985

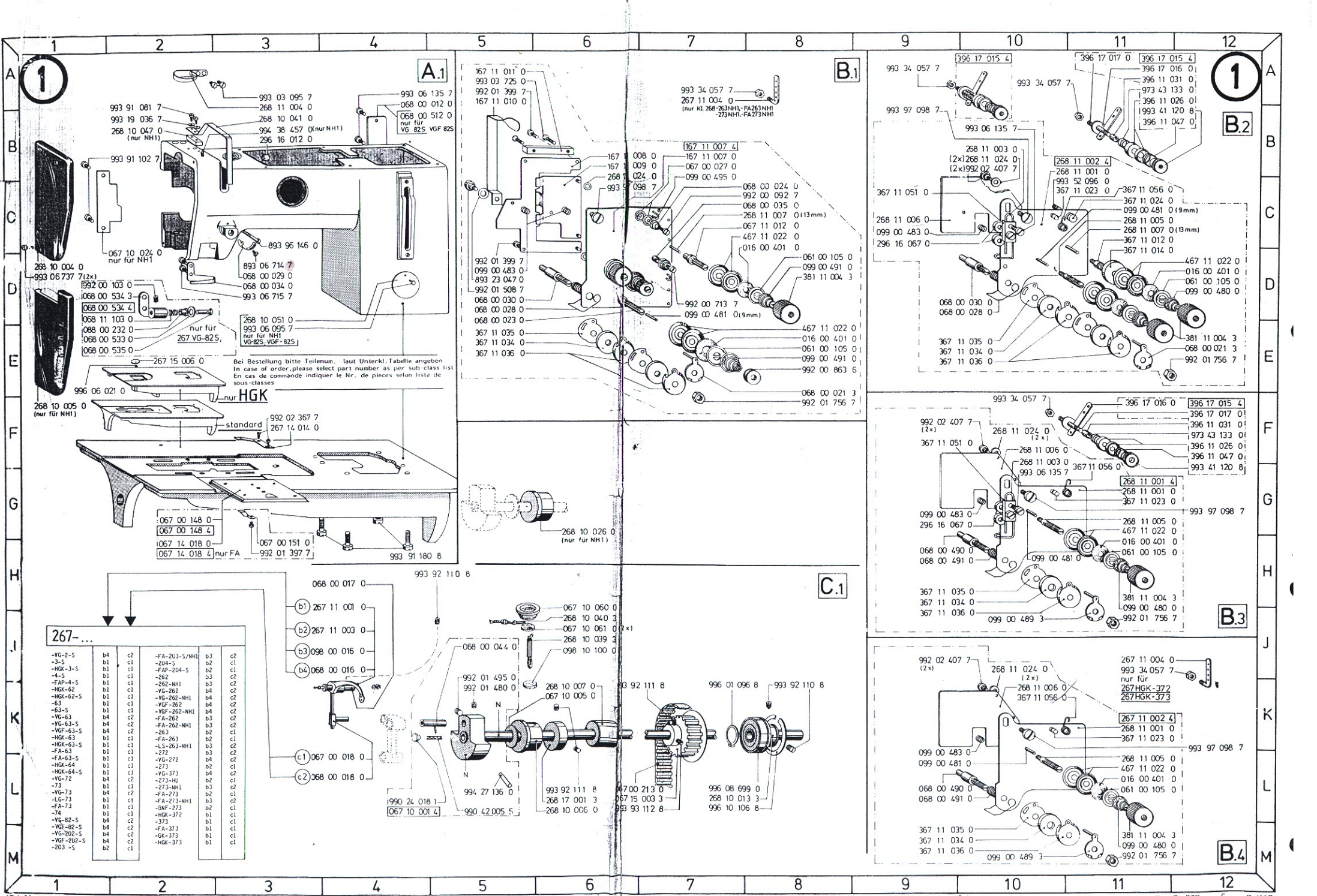
1
A.1
993 03 095 7
268 11 004 0
993 91 081 7
993 19 036 7
268 10 041 0
268 10 047 0 (nur NH1)
994 38 457 0 (nur NH1)
296 16 012 0
993 06 135 7
068 00 012 0
068 00 512 0 nur für VG 82S VGF 82S
993 91 102 7
067 10 024 0 nur für NH1
893 96 146 0
893 06 714 7
068 00 029 0
068 00 034 0
993 06 715 7
268 10 004 0
993 06 737 7 (2x)
992 00 103 0
068 00 534 3
068 00 534 4
068 11 103 0
088 00 232 0
068 00 533 0
068 00 535 0
nur für 267 VG-82S,
268 10 051 0
993 06 095 7
nur für NH1 VG-82S, VGF-82S
267 15 006 0
Bei Bestellung bitte Teilenum. laut Unterkl. Tabelle angeben
In case of order, please select part number as per sub class list
En cas de commande indiquer le Nr. de pieces selon liste de sous-classes
996 06 021 0
nur HGK
268 10 005 0 (nur für NH1)
standard
992 02 367 7
267 14 014 0
067 00 148 0
067 00 148 4
067 14 018 0
067 14 018 4 nur FA
067 00 151 0
992 01 397 7
993 91 180 8
B.1
167 11 011 0
993 03 725 0
992 01 399 7
167 11 010 0
993 34 057 7
267 11 004 0 (nur Kl. 268-263NH1,-FA263NH1 -273NH1,-FA273NH1)
167 11 008 0
167 11 009 0
268 11 024 0
993 97 098 7
167 11 007 4
167 11 007 0
067 00 027 0
099 00 495 0
068 00 024 0
992 00 092 7
068 00 035 0
268 11 007 0 (13mm)
067 11 012 0
467 11 022 0
016 00 401 0
061 00 105 0
099 00 491 0
381 11 004 3
992 01 399 7
099 00 483 0
893 23 047 0
992 01 508 7
068 00 030 0
068 00 028 0
068 00 023 0
992 00 713 7
099 00 481 0 (9mm)
367 11 035 0
367 11 034 0
367 11 036 0
467 11 022 0
016 00 401 0
061 00 105 0
099 00 491 0
992 00 863 6
068 00 021 3
992 01 756 7
268 10 026 0 (nur für NH1)
B.2
396 17 015 4
993 34 057 7
396 17 017 0
396 17 016 0
396 11 031 0
973 43 133 0
396 11 026 0
993 41 120 8
396 11 047 0
993 97 098 7
993 06 135 7
268 11 003 0
(2x) 268 11 024 0
(2x) 992 02 407 7
268 11 002 4
268 11 001 0
993 52 096 0
367 11 023 0
367 11 056 0
367 11 051 0
367 11 024 0
099 00 481 0 (9mm)
268 11 006 0
268 11 005 0
099 00 483 0
268 11 007 0 (13mm)
296 16 067 0
367 11 012 0
367 11 014 0
467 11 022 0
016 00 401 0
061 00 105 0
099 00 480 0
068 00 030 0
068 00 028 0
367 11 035 0
367 11 034 0
367 11 036 0
381 11 004 3
068 00 021 3
992 01 756 7
B.3
993 34 057 7
396 17 016 0
396 17 015 4
396 17 017 0
396 11 031 0
973 43 133 0
396 11 026 0
396 11 047 0
993 41 120 8
992 02 407 7 (2x)
268 11 024 0 (2x)
367 11 051 0
268 11 006 0
268 11 003 0
993 06 135 7
367 11 056 0
268 11 001 4
268 11 001 0
367 11 023 0
993 97 098 7
099 00 483 0
296 16 067 0
268 11 005 0
467 11 022 0
016 00 401 0
061 00 105 0
068 00 490 0
068 00 491 0
099 00 481 0
367 11 035 0
367 11 034 0
367 11 036 0
381 11 004 3
099 00 480 0
099 00 489 3
992 01 756 7
B.4
992 02 407 7 (2x)
268 11 024 0 (2x)
268 11 006 0
367 11 056 0
267 11 004 0
993 34 057 7
nur für 267HGK-372 267HGK-373
267 11 002 4
268 11 001 0
367 11 023 0
993 97 098 7
099 00 483 0
099 00 481 0
268 11 005 0
467 11 022 0
016 00 401 0
061 00 105 0
068 00 490 0
068 00 491 0
367 11 035 0
367 11 034 0
367 11 036 0
381 11 004 3
099 00 480 0
099 00 489 3
992 01 756 7
C.1
068 00 017 0
993 92 110 8
b1 267 11 001 0
b2 267 11 003 0
b3 098 00 016 0
b4 068 00 016 0
c1 067 00 018 0
c2 068 00 018 0
068 00 044 0
992 01 495 0
992 01 480 0
N
067 10 060 0
268 10 040 3
067 10 061 0 (2x)
268 10 039 3
098 10 100 0
268 10 007 0
067 10 005 0
993 92 111 8
996 01 096 8
993 92 110 8
994 27 136 0
990 24 018 1
067 10 001 4
990 42 005 5
993 92 111 8
268 17 001 3
268 10 006 0
067 00 213 0
067 15 003 3
993 93 112 8
996 08 699 0
268 10 013 3
996 10 106 8
267-...
-VG-2-S b4 c2
-3-S b1 c1
-HGK-3-S b1 c1
-4-S b1 c1
-FAP-4-S b1 c1
-HGK-62 b1 c1
-HGK-62-S b1 c1
-63 b1 c1
-63-S b1 c1
-VG-63 b4 c2
-VG-63-S b4 c2
-VGF-63-S b4 c2
-HGK-63 b1 c1
-HGK-63-S b1 c1
-FA-63 b1 c1
-FA-63-S b1 c1
-HGK-64 b1 c1
-HGK-64-S b1 c1
-VG-72 b4 c2
-73 b1 c1
-VG-73 b4 c2
-LG-73 b1 c1
-FA-73 b1 c1
-74 b1 c1
-VG-82-S b4 c2
-VGF-82-S b4 c2
-VG-202-S b4 c2
-VGF-202-S b4 c2
-203 -S b2 c1
-FA-203-S/NH1 b3 c2
-204-S b2 c1
-FAP-204-S b2 c1
-262 b3 c2
-262-NH1 b3 c2
-VG-262 b4 c2
-VG-262-NH1 b4 c2
-VGF-262 b4 c2
-VGF-262-NH1 b4 c2
-FA-262 b3 c2
-FA-262-NH1 b3 c2
-263 b2 c1
-FA-263 b2 c1
-LS-263-NH1 b3 c2
-272 b3 c2
-VG-272 b4 c2
-273 b2 c1
-VG-373 b4 c2
-273-HU b2 c1
-273-NH1 b3 c2
-FA-273 b2 c1
-FA-273-NH1 b3 c2
-BNF-273 b2 c1
-HGK-372 b1 c1
-373 b1 c1
-FA-373 b1 c1
-GK-373 b1 c1
-HGK-373 b1 c1

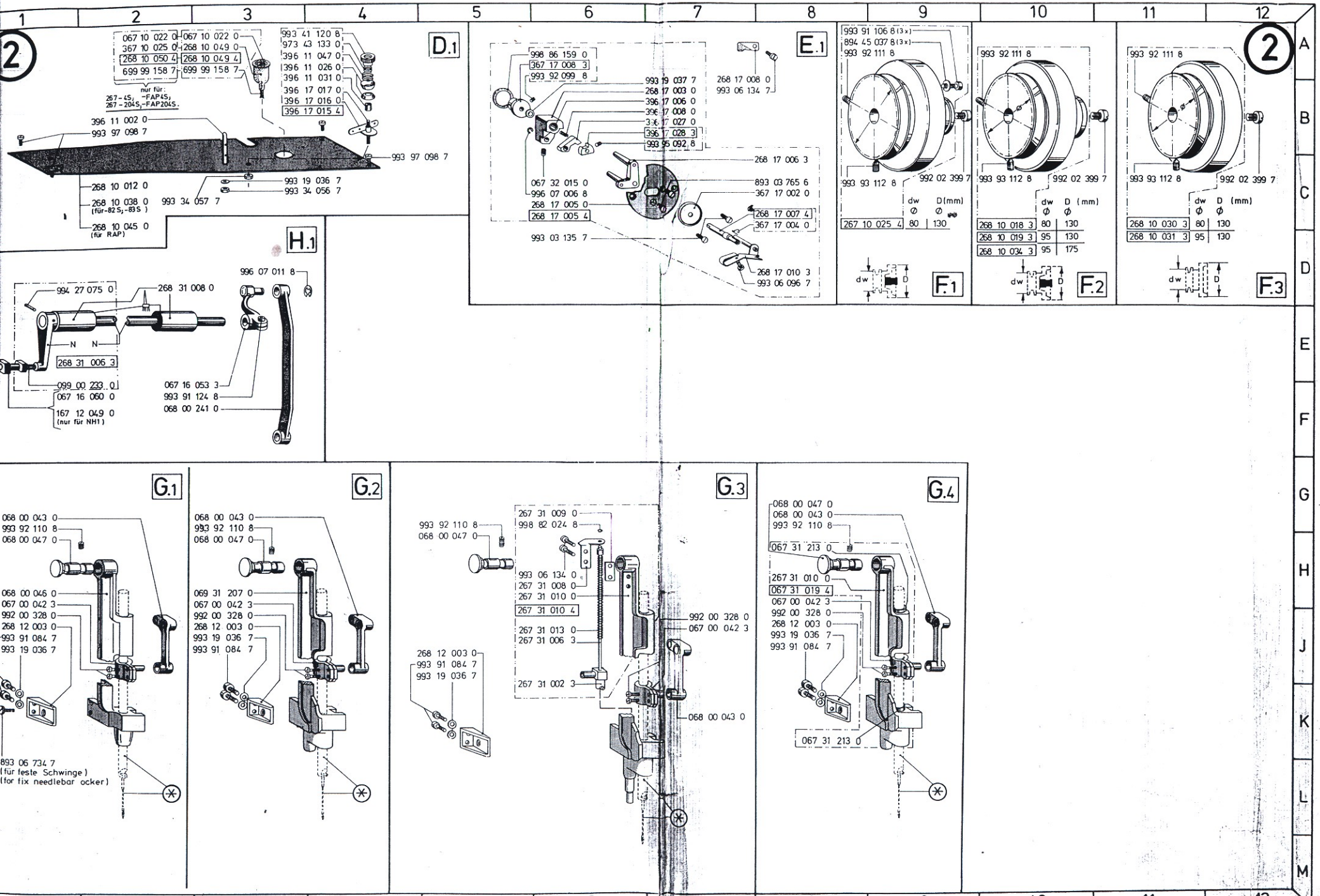

Siehe Nähgarnituren-liste
See sewing components list
Voir liste de garnitures de couture
Ver lista de juegos de coser

Printed in West - Germany · Änderungen vorbehalten · TL 267./ 5 7.1986

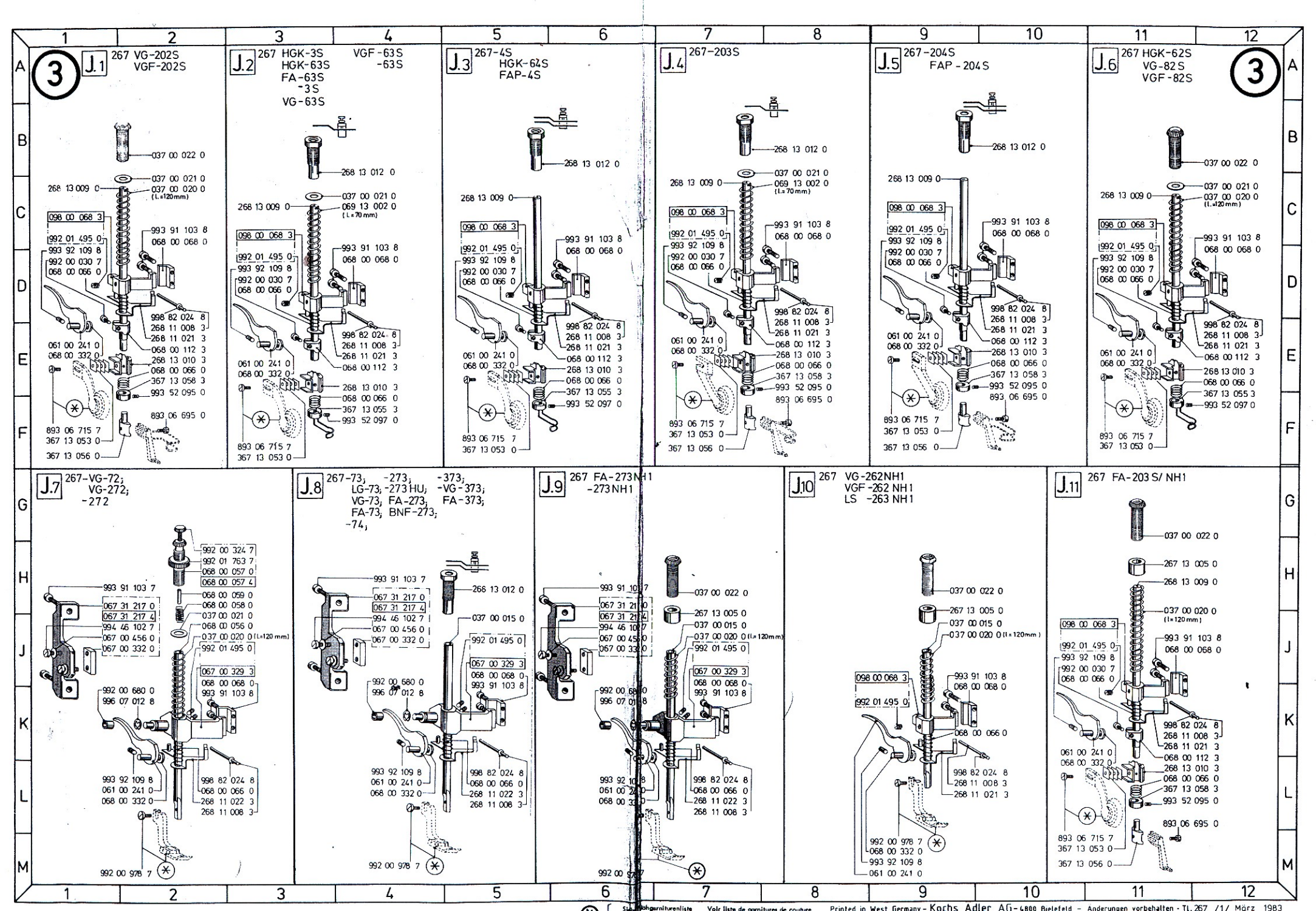
3
J.1 267 VG-202S VGF-202S
037 00 022 0
037 00 021 0
268 13 009 0
037 00 020 0 (L.=120mm)
098 00 068 3
992 01 495 0
993 92 109 8
992 00 030 7
068 00 066 0
993 91 103 8
068 00 068 0
998 82 024 8
268 11 008 3
268 11 021 3
068 00 112 3
061 00 241 0
068 00 332 0
268 13 010 3
068 00 066 0
367 13 058 3
993 52 095 0
893 06 695 0
893 06 715 7
367 13 053 0
367 13 056 0
J.2 267 HGK-3S HGK-63S FA-63S -3S VG-63S VGF-63S -63S
268 13 012 0
037 00 021 0
268 13 009 0
069 13 002 0 (L=70mm)
098 00 068 3
992 01 495 0
993 92 109 8
992 00 030 7
068 00 066 0
993 91 103 8
068 00 068 0
998 82 024 8
268 11 008 3
268 11 021 3
068 00 112 3
061 00 241 0
068 00 332 0
268 13 010 3
068 00 066 0
367 13 055 3
993 52 097 0
893 06 715 7
367 13 053 0
J.3 267-4S HGK-64S FAP-4S
268 13 012 0
268 13 009 0
098 00 068 3
992 01 495 0
993 92 109 8
992 00 030 7
068 00 066 0
993 91 103 8
068 00 068 0
998 82 024 8
268 11 008 3
268 11 021 3
068 00 112 3
061 00 241 0
068 00 332 0
268 13 010 3
068 00 066 0
367 13 055 3
993 52 097 0
893 06 715 7
367 13 053 0
J.4 267-203S
268 13 012 0
037 00 021 0
268 13 009 0
069 13 002 0 (L=70mm)
098 00 068 3
992 01 495 0
993 92 109 8
992 00 030 7
068 00 066 0
993 91 103 8
068 00 068 0
998 82 024 8
268 11 008 3
268 11 021 3
068 00 112 3
061 00 241 0
068 00 332 0
268 13 010 3
068 00 066 0
367 13 058 3
993 52 095 0
893 06 695 0
893 06 715 7
367 13 053 0
367 13 056 0
J.5 267-204S FAP-204S
268 13 012 0
268 13 009 0
098 00 068 3
992 01 495 0
993 92 109 8
992 00 030 7
068 00 066 0
993 91 103 8
068 00 068 0
998 82 024 8
268 11 008 3
268 11 021 3
068 00 112 3
061 00 241 0
068 00 332 0
268 13 010 3
068 00 066 0
367 13 058 3
993 52 095 0
893 06 695 0
893 06 715 7
367 13 053 0
367 13 056 0
J.6 267 HGK-62S VG-82S VGF-82S
3
037 00 022 0
037 00 021 0
268 13 009 0
037 00 020 0 (L.=120mm)
098 00 068 3
992 01 495 0
993 92 109 8
992 00 030 7
068 00 066 0
993 91 103 8
068 00 068 0
998 82 024 8
268 11 008 3
268 11 021 3
068 00 112 3
061 00 241 0
068 00 332 0
268 13 010 3
068 00 066 0
367 13 055 3
993 52 097 0
893 06 715 7
367 13 053 0
J.7 267-VG-72; VG-272; -272
992 00 324 7
992 01 763 7
068 00 057 0
068 00 057 4
993 91 103 7
068 00 059 0
067 31 217 0
068 00 058 0
067 31 217 4
037 00 021 0
994 46 102 7
068 00 056 0
067 00 456 0
037 00 020 0 (L=120mm)
067 00 332 0
992 01 495 0
067 00 329 3
068 00 068 0
992 00 680 0
993 91 103 8
996 07 012 8
993 92 109 8
061 00 241 0
068 00 332 0
998 82 024 8
068 00 066 0
268 11 022 3
268 11 008 3
992 00 978 7
J.8 267-73; -273; -373; LG-73; -273 HU; -VG-373; VG-73; FA-273; FA-373; FA-73; BNF-273; -74;
993 91 103 7
268 13 012 0
067 31 217 0
067 31 217 4
037 00 015 0
994 46 102 7
067 00 456 0
067 00 332 0
992 01 495 0
067 00 329 3
068 00 068 0
992 00 680 0
993 91 103 8
996 07 012 8
993 92 109 8
061 00 241 0
068 00 332 0
998 82 024 8
068 00 066 0
268 11 022 3
268 11 008 3
992 00 978 7
J.9 267 FA-273NH1 -273NH1
993 91 103 7
037 00 022 0
067 31 217 0
067 31 217 4
267 13 005 0
037 00 015 0
994 46 102 7
067 00 456 0
067 00 332 0
037 00 020 0 (L=120mm)
992 01 495 0
067 00 329 3
068 00 068 0
992 00 680 0
993 91 103 8
996 07 012 8
993 92 109 8
061 00 241 0
068 00 332 0
998 82 024 8
068 00 066 0
268 11 022 3
268 11 008 3
992 00 978 7
J.10 267 VG-262NH1 VGF-262 NH1 LS -263 NH1
037 00 022 0
267 13 005 0
037 00 015 0
037 00 020 0 (L=120mm)
098 00 068 3
992 01 495 0
993 91 103 8
068 00 068 0
068 00 066 0
998 82 024 8
268 11 008 3
268 11 021 3
992 00 978 7
068 00 332 0
993 92 109 8
061 00 241 0
J.11 267 FA-203 S/ NH1
037 00 022 0
267 13 005 0
268 13 009 0
037 00 020 0 (L=120mm)
098 00 068 3
992 01 495 0
993 92 109 8
992 00 030 7
068 00 066 0
993 91 103 8
068 00 068 0
998 82 024 8
268 11 008 3
268 11 021 3
068 00 112 3
061 00 241 0
068 00 332 0
268 13 010 3
068 00 066 0
367 13 058 3
993 52 095 0
893 06 695 0
893 06 715 7
367 13 053 0
367 13 056 0

J.12

267 HGK-62
-262
VG-262
VGF-262
-262-NH1

FA-262
FA-262 NH1

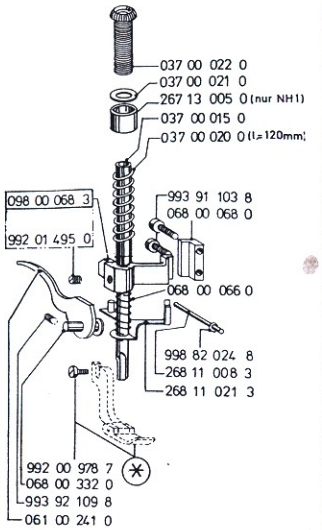

J.13

267 HGK-63
FA-63
-263
FA-263
-63

VG-63

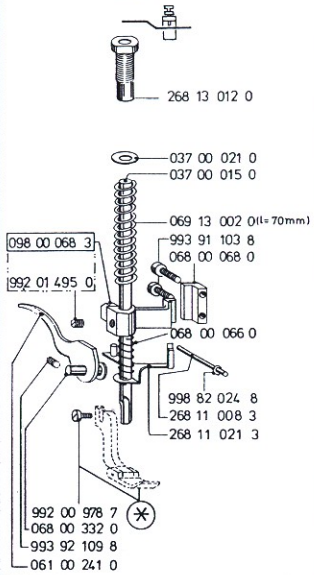

J.14

267 HGK-372
HGK-373
GK-373

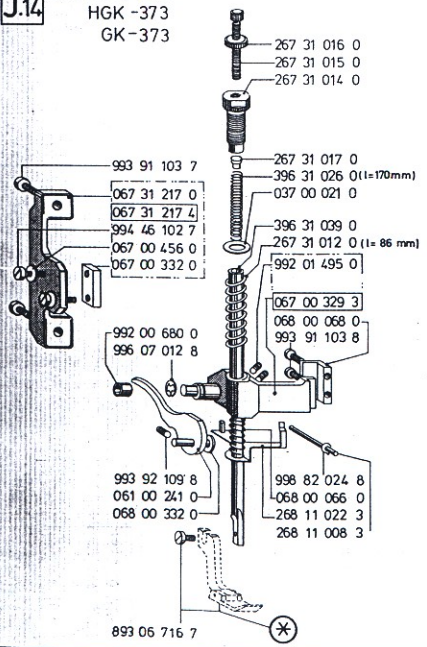

J.15

267 HGK-64

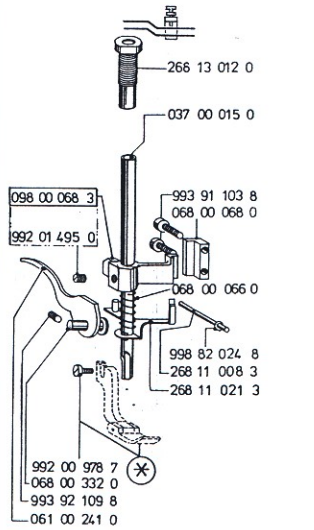

5

K.1

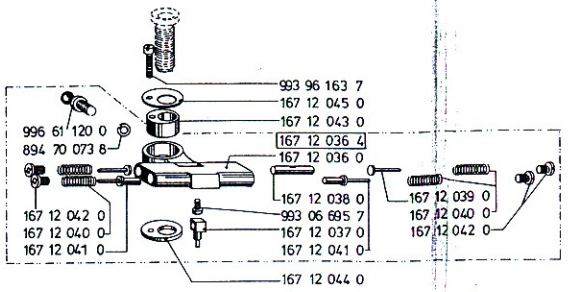
993 96 163 7
167 12 045 0
167 12 043 0
996 61 120 0
894 70 073 8
167 12 036 4
167 12 036 0
167 12 038 0
167 12 039 0
167 12 042 0
167 12 040 0
167 12 041 0
993 06 695 7
167 12 037 0
167 12 041 0
167 12 040 0
167 12 042 0
167 12 044 0

L.1

5

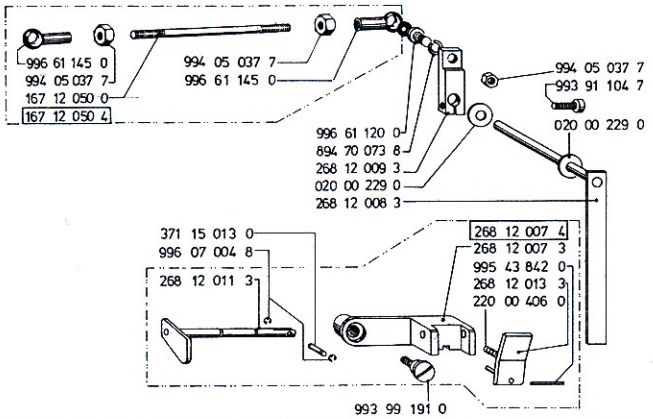
996 61 145 0
994 05 037 7
167 12 050 0
167 12 050 4
994 05 037 7
996 61 145 0
994 05 037 7
993 91 104 7
020 00 229 0
996 61 120 0
894 70 073 8
268 12 009 3
020 00 229 0
268 12 008 3
371 15 013 0
996 07 004 8
268 12 011 3
268 12 007 4
268 12 007 3
995 43 842 0
268 12 013 3
220 00 406 0
993 99 191 0

M.1

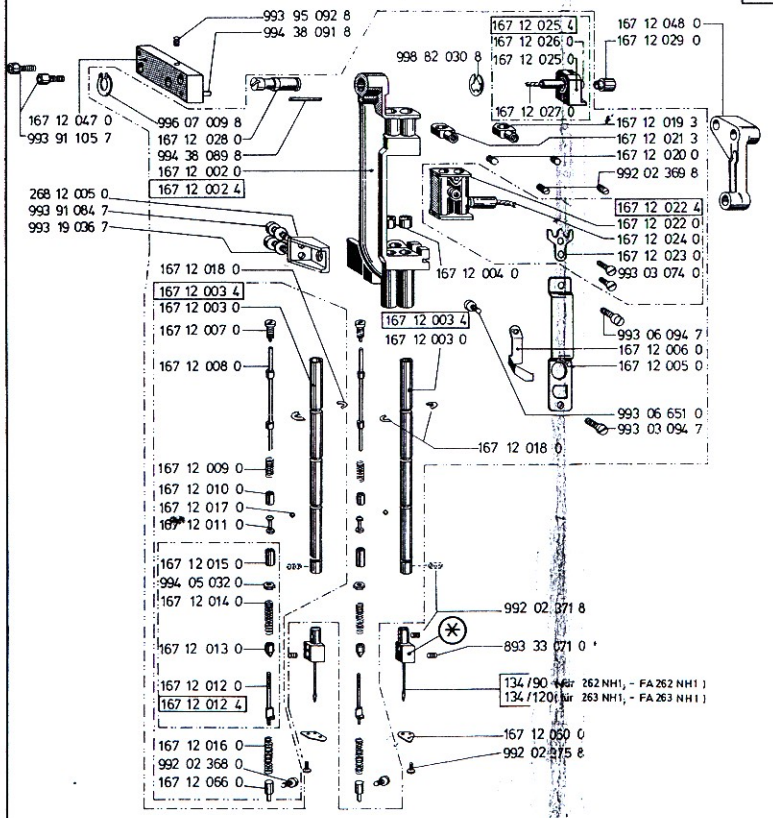
993 95 092 8
994 38 091 8
167 12 025 4
167 12 026 0
167 12 025 0
167 12 048 0
167 12 029 0
998 82 030 8
167 12 027 0
167 12 047 0
993 91 105 7
996 07 009 8
167 12 028 0
994 38 089 8
167 12 002 0
167 12 002 4
167 12 019 3
167 12 021 3
167 12 020 0
992 02 369 8
268 12 005 0
993 91 084 7
993 19 036 7
167 12 022 4
167 12 022 0
167 12 024 0
167 12 023 0
993 03 074 0
167 12 018 0
167 12 003 4
167 12 003 0
167 12 004 0
167 12 007 0
167 12 008 0
993 06 094 7
167 12 006 0
167 12 005 0
993 06 651 0
993 03 094 7
167 12 018 0
167 12 009 0
167 12 010 0
167 12 017 0
167 12 011 0
167 12 015 0
994 05 032 0
167 12 014 0
992 02 371 8
893 33 071 0
167 12 013 0
167 12 012 0
167 12 012 4
134/90 (für 262 NH1, - FA 262 NH1)
134/120 (für 263 NH1, - FA 263 NH1)
167 12 016 0
992 02 368 0
167 12 066 0
167 12 060 0
992 02 375 8

M.2

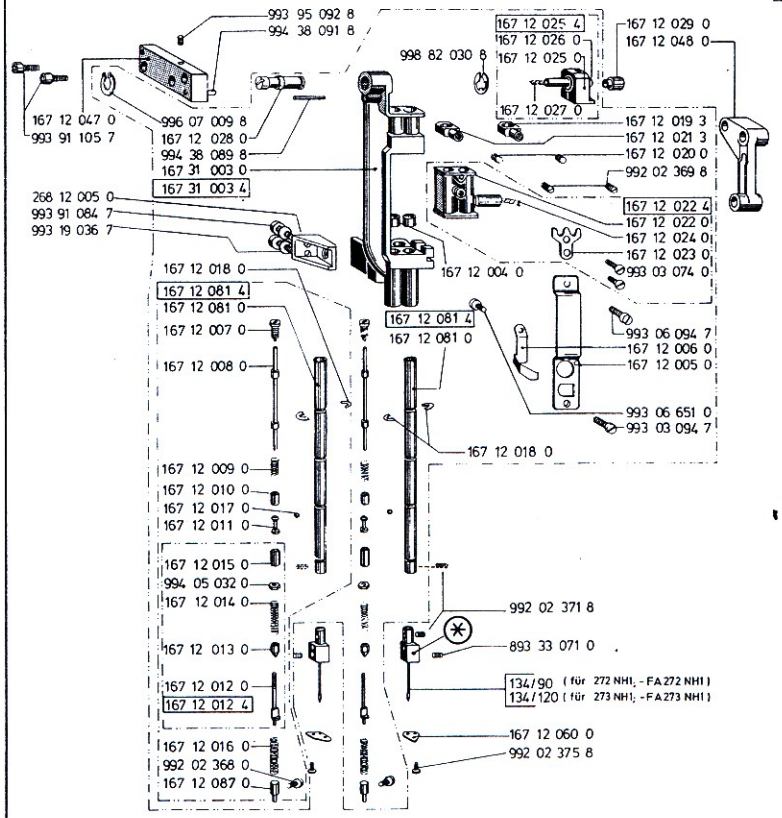
993 95 092 8
994 38 091 8
167 12 025 4
167 12 026 0
167 12 025 0
167 12 029 0
167 12 048 0
998 82 030 8
167 12 027 0
167 12 047 0
993 91 105 7
996 07 009 8
167 12 028 0
994 38 089 8
167 31 003 0
167 31 003 4
167 12 019 3
167 12 021 3
167 12 020 0
992 02 369 8
268 12 005 0
993 91 084 7
993 19 036 7
167 12 022 4
167 12 022 0
167 12 024 0
167 12 023 0
993 03 074 0
167 12 018 0
167 12 081 4
167 12 081 0
167 12 004 0
167 12 007 0
167 12 008 0
993 06 094 7
167 12 006 0
167 12 005 0
993 06 651 0
993 03 094 7
167 12 018 0
167 12 009 0
167 12 010 0
167 12 017 0
167 12 011 0
167 12 015 0
994 05 032 0
167 12 014 0
992 02 371 8
893 33 071 0
167 12 013 0
167 12 012 0
167 12 012 4
134/90 (für 272 NH1, - FA 272 NH1)
134/120 (für 273 NH1, - FA 273 NH1)
167 12 016 0
992 02 368 0
167 12 087 0
167 12 060 0
992 02 375 8

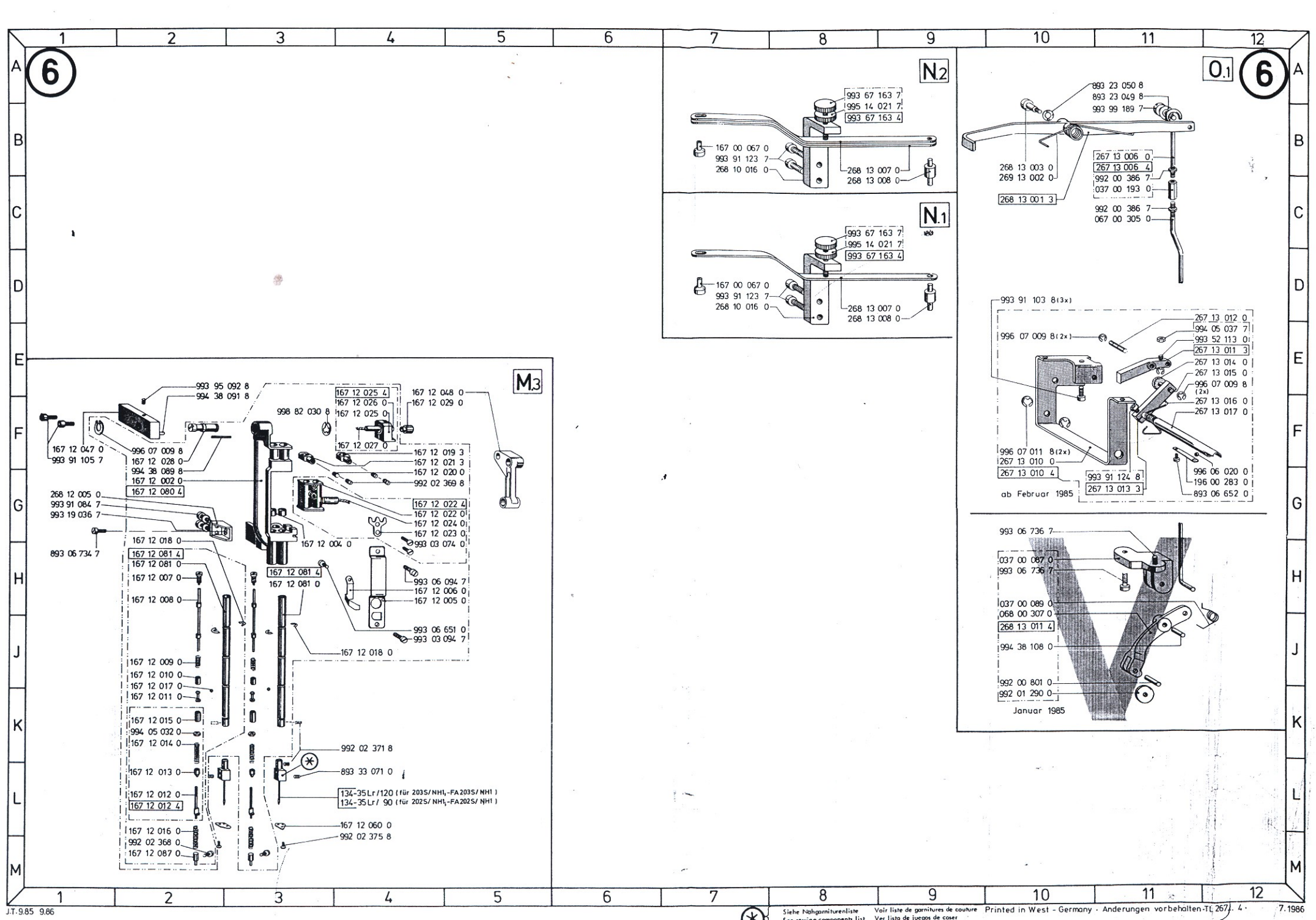

Siehe Nähgarniturenliste
See sewing components list
Voir liste de garnitures de couture
Ver lista de juegos de coser

Printed in West - Germany · Änderungen vorbehalten · TL 267 / 4 · 7.1986

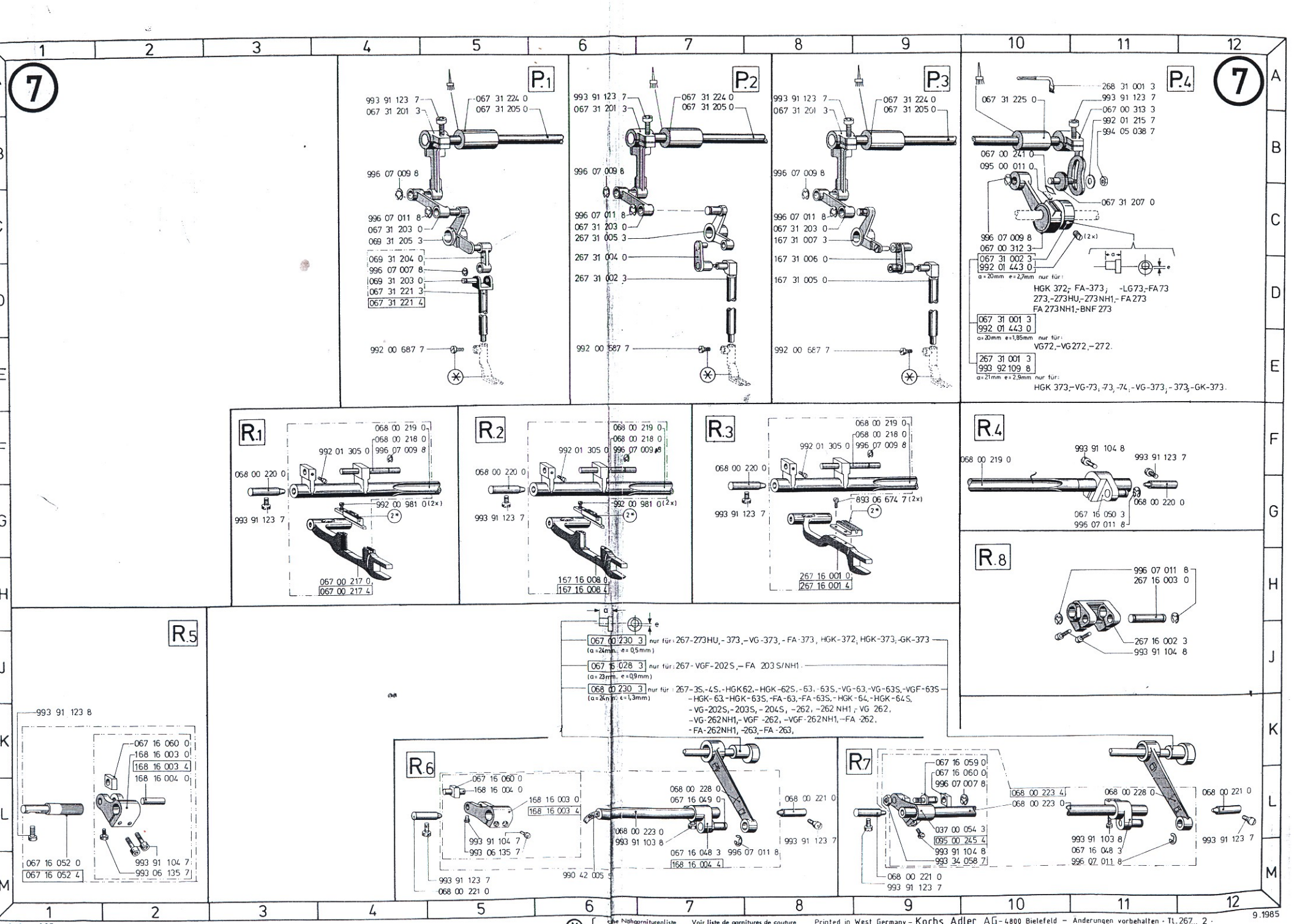
7
P.1
993 91 123 7
067 31 201 3
067 31 224 0
067 31 205 0
996 07 009 8
996 07 011 8
067 31 203 0
069 31 205 3
069 31 204 0
996 07 007 8
069 31 203 0
067 31 221 3
067 31 221 4
992 00 687 7
P.2
993 91 123 7
067 31 201 3
067 31 224 0
067 31 205 0
996 07 009 8
996 07 011 8
067 31 203 0
267 31 005 3
267 31 004 0
267 31 002 3
992 00 687 7
P.3
993 91 123 7
067 31 201 3
067 31 224 0
067 31 205 0
996 07 009 8
996 07 011 8
067 31 203 0
167 31 007 3
167 31 006 0
167 31 005 0
992 00 687 7
P.4
7
268 31 001 3
067 31 225 0
993 91 123 7
067 00 313 3
992 01 215 7
994 05 038 7
067 00 241 0
095 00 011 0
067 31 207 0
996 07 009 8
067 00 312 3
067 31 002 3
992 01 443 0
(2x)
a = 20mm e = 2,7mm nur für:
HGK 372,- FA-373, -LG73,-FA73
273,-273HU,-273NH1,- FA 273
FA 273NH1,-BNF 273
067 31 001 3
992 01 443 0
a = 20mm e = 1,85mm nur für:
VG72,-VG272,-272.
267 31 001 3
993 92 109 8
a = 21mm e = 2,9mm nur für:
HGK 373,-VG-73,-73,-74,-VG-373,-373,-GK-373.
R.1
068 00 219 0
068 00 218 0
992 01 305 0
996 07 009 8
068 00 220 0
992 00 981 0 (2x)
2*
993 91 123 7
067 00 217 0
067 00 217 4
R.2
068 00 219 0
068 00 218 0
992 01 305 0
996 07 009 8
068 00 220 0
992 00 981 0 (2x)
2*
993 91 123 7
167 16 008 0
167 16 008 4
R.3
068 00 219 0
068 00 218 0
992 01 305 0
996 07 009 8
068 00 220 0
893 06 674 7 (2x)
2*
993 91 123 7
267 16 001 0
267 16 001 4
R.4
993 91 104 8
993 91 123 7
068 00 219 0
068 00 220 0
067 16 050 3
996 07 011 8
R.8
996 07 011 8
267 16 003 0
267 16 002 3
993 91 104 8
R.5
993 91 123 8
067 16 060 0
168 16 003 0
168 16 003 4
168 16 004 0
067 16 052 0
067 16 052 4
993 91 104 7
993 06 135 7
a
e
067 00 230 3 nur für: 267-273HU,-373,-VG-373,-FA-373, HGK-372, HGK-373,-GK-373
(a = 24mm, e = 0,5mm)
067 16 028 3 nur für: 267-VGF-202S,-FA 203 S/NH1.
(a = 23mm, e = 0,9mm)
068 00 230 3 nur für: 267-3S,-4S,-HGK62,-HGK-62S,-63,-63S,-VG-63,-VG-63S,-VGF-63S
(a = 24mm, e = 1,3mm) -HGK-63,-HGK-63S,-FA-63,-FA-63S,-HGK-64,-HGK-64S,
-VG-202S,-203S,-204S,-262,-262 NH1,-VG 262,
-VG-262NH1,-VGF-262,-VGF-262NH1,-FA-262,
-FA-262NH1,-263,-FA-263,
R.6
067 16 060 0
168 16 004 0
168 16 003 0
168 16 003 4
993 91 104 7
993 06 135 7
993 91 123 7
068 00 221 0
990 42 005 9
068 00 228 0
067 16 049 0
068 00 221 0
068 00 223 0
993 91 103 8
067 16 048 3
996 07 011 8
168 16 004 4
993 91 123 7
R.7
067 16 059 0
067 16 060 0
996 07 007 8
068 00 223 4
068 00 223 0
068 00 228 0
068 00 221 0
037 00 054 3
095 00 245 4
993 91 104 8
993 34 058 7
993 91 103 8
067 16 048 3
996 07 011 8
993 91 123 7
068 00 221 0
993 91 123 7

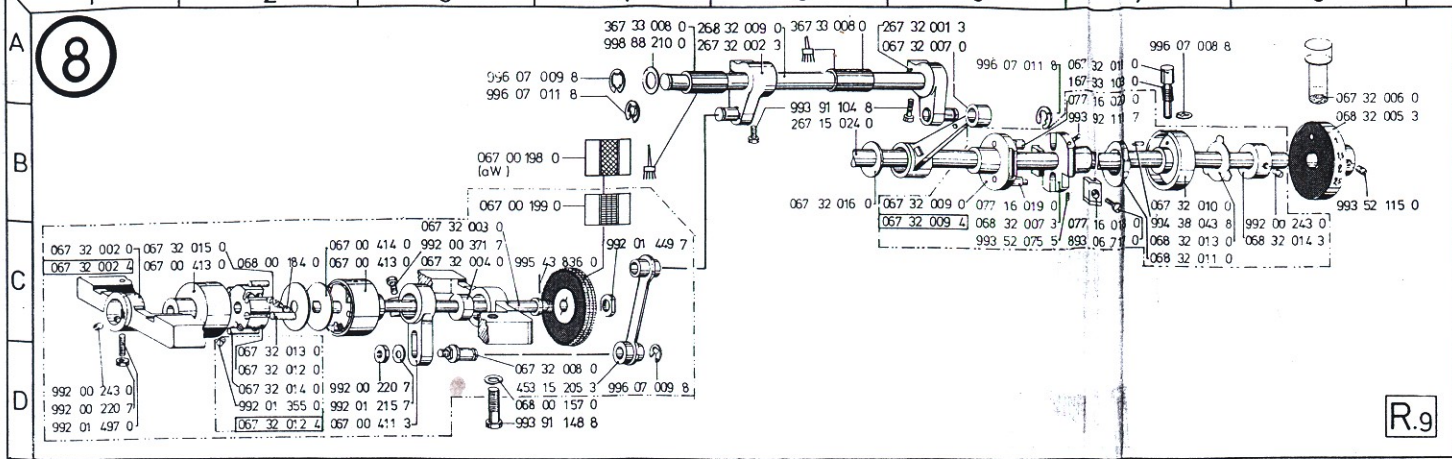
8
367 33 008 0
998 88 210 0
268 32 009 0
267 32 002 3
367 33 008 0
267 32 001 3
067 32 007 0
996 07 009 8
996 07 011 8
993 91 104 8
267 15 024 0
996 07 011 8
067 32 011 0
167 33 103 0
077 16 020 0
993 92 111 7
996 07 008 8
067 32 006 0
068 32 005 3
067 00 198 0
(aW)
067 00 199 0
067 32 016 0
067 32 009 0
067 32 009 4
077 16 019 0
068 32 007 3
993 52 075 5
077 16 018 0
893 06 711 0
067 32 010 0
994 38 043 8
068 32 013 0
068 32 011 0
992 00 243 0
068 32 014 3
993 52 115 0
067 32 002 0
067 32 002 4
067 32 015 0
067 00 413 0
068 00 184 0
067 00 414 0
067 00 413 0
992 00 371 7
067 32 004 0
995 43 836 0
992 01 449 7
067 32 003 0
067 32 013 0
067 32 012 0
067 32 014 0
992 01 355 0
067 32 012 4
992 00 220 7
992 01 215 7
067 00 411 3
067 32 008 0
453 15 205 3
068 00 157 0
993 91 148 8
996 07 009 8
992 00 243 0
992 00 220 7
992 01 497 0
R.9

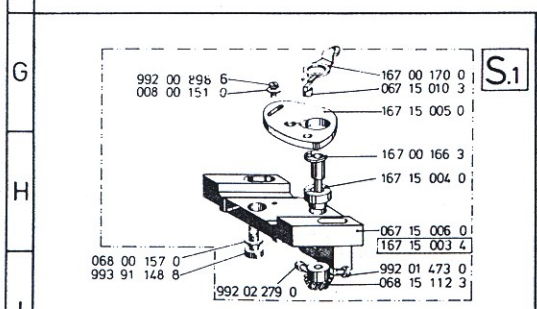
S.1
992 00 898 6
008 00 151 0
167 00 170 0
067 15 010 3
167 15 005 0
167 00 166 3
167 15 004 0
067 15 006 0
167 15 003 4
068 00 157 0
993 91 148 8
992 01 473 0
068 15 112 3
992 02 279 0

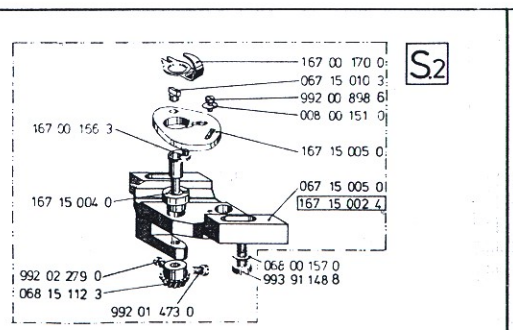
S.2
167 00 170 0
067 15 010 3
992 00 898 6
008 00 151 0
167 00 166 3
167 15 005 0
167 15 004 0
067 15 005 0
167 15 002 4
068 00 157 0
993 91 148 8
992 02 279 0
068 15 112 3
992 01 473 0

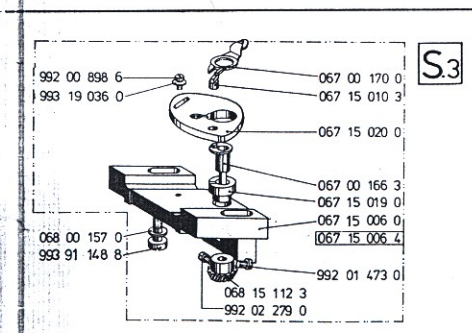
S.3
992 00 898 6
993 19 036 0
067 00 170 0
067 15 010 3
067 15 020 0
067 00 166 3
067 15 019 0
067 15 006 0
067 15 006 4
068 00 157 0
993 91 148 8
992 01 473 0
068 15 112 3
992 02 279 0

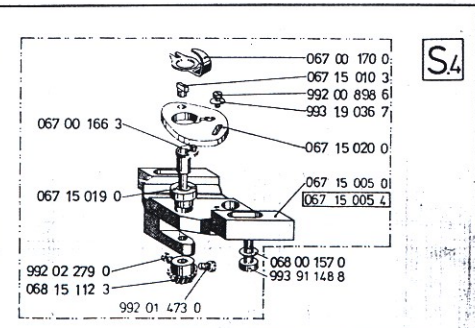
S.4
067 00 170 0
067 15 010 3
992 00 898 6
993 19 036 7
067 00 166 3
067 15 020 0
067 15 019 0
067 15 005 0
067 15 005 4
992 02 279 0
068 15 112 3
068 00 157 0
993 91 148 8
992 01 473 0

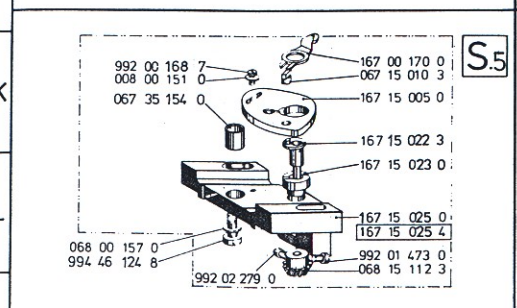
S.5
992 00 168 7
008 00 151 0
067 35 154 0
167 00 170 0
067 15 010 3
167 15 005 0
167 15 022 3
167 15 023 0
167 15 025 0
167 15 025 4
068 00 157 0
994 46 124 8
992 01 473 0
068 15 112 3
992 02 279 0

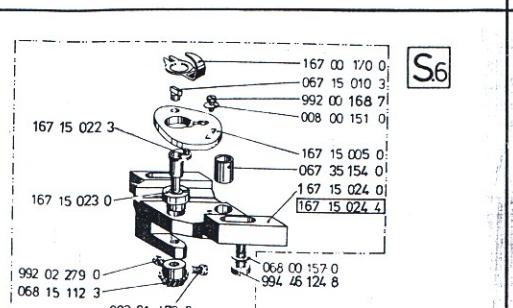
S.6
167 00 170 0
067 15 010 3
992 00 168 7
008 00 151 0
167 15 022 3
167 15 005 0
067 35 154 0
167 15 023 0
167 15 024 0
167 15 024 4
068 00 157 0
994 46 124 8
992 02 279 0
068 15 112 3
992 01 473 0

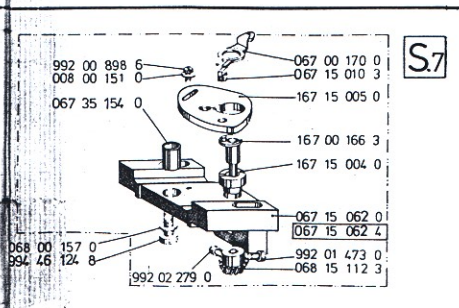
S.7
992 00 898 6
008 00 151 0
067 00 170 0
067 15 010 3
067 35 154 0
167 15 005 0
167 00 166 3
167 15 004 0
067 15 062 0
067 15 062 4
068 00 157 0
994 46 124 8
992 01 473 0
068 15 112 3
992 02 279 0

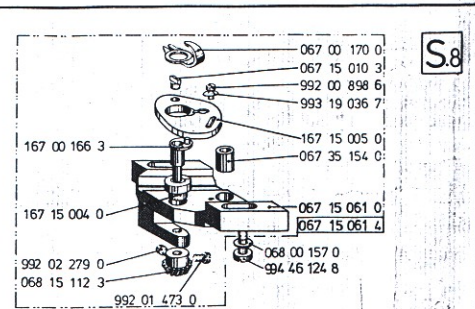
S.8
067 00 170 0
067 15 010 3
992 00 898 6
993 19 036 7
167 00 166 3
167 15 005 0
067 35 154 0
167 15 004 0
067 15 061 0
067 15 061 4
068 00 157 0
994 46 124 8
992 02 279 0
068 15 112 3
992 01 473 0

9

T.1

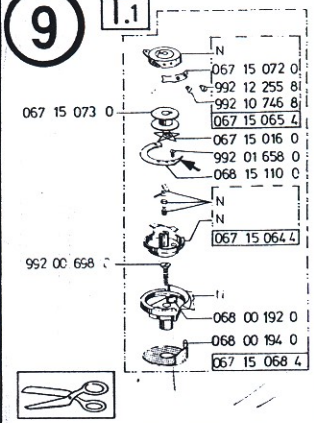

T.2

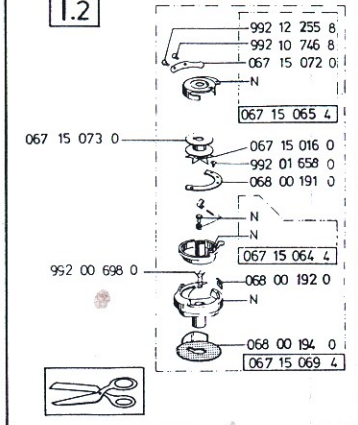

T.3

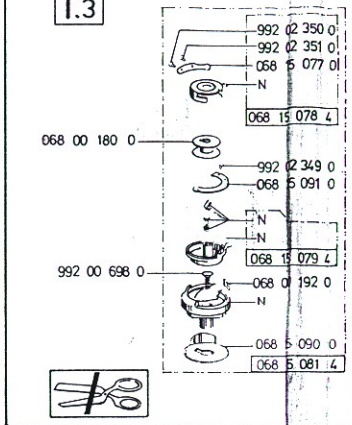

T.4

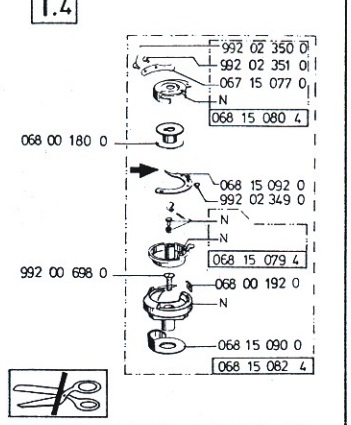

T.5

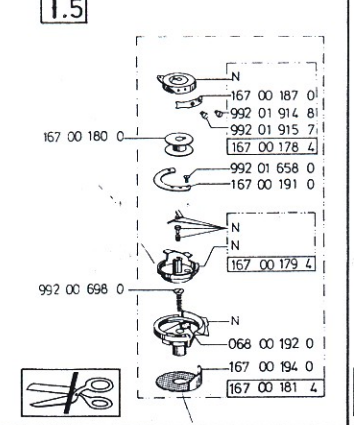

T.6

9

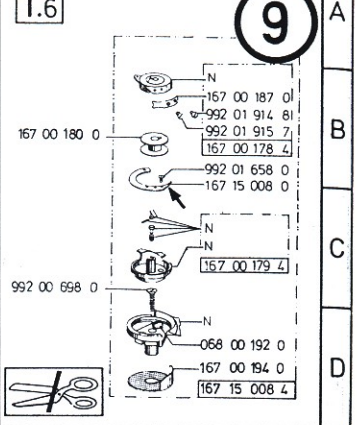

T.7

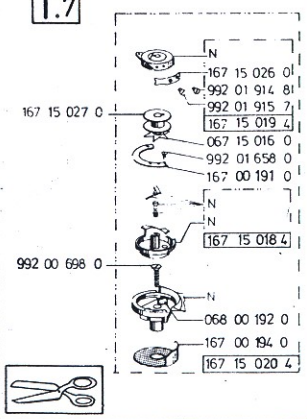

T.8

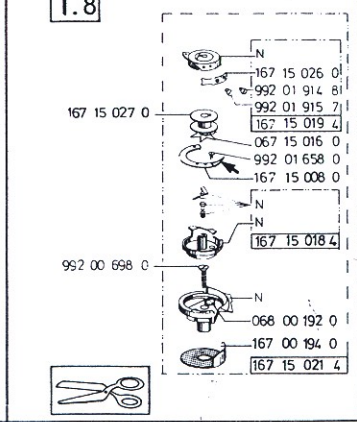

T.9

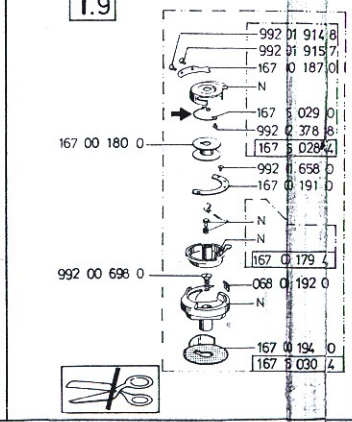

T.10

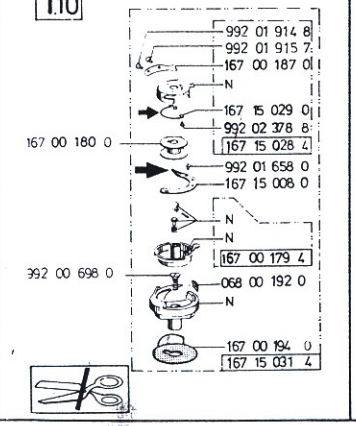

T.11

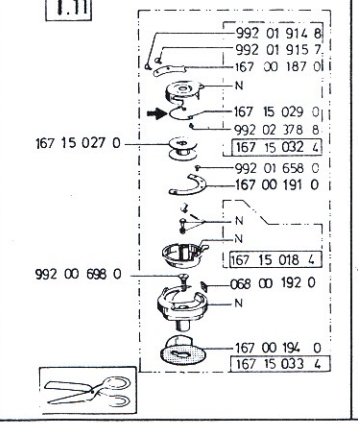

T.12

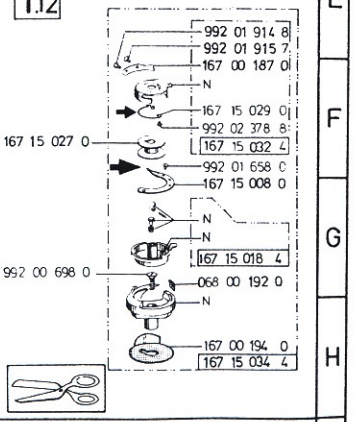

T.13

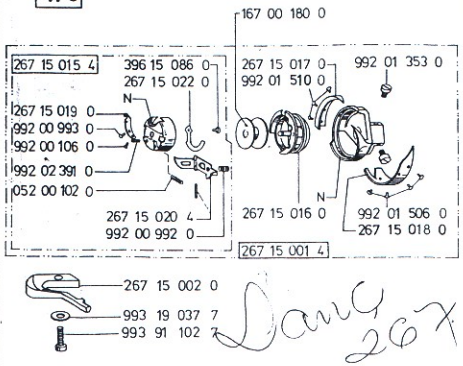

Lang 267

Printed in West Germany - Kochs Adler AG - 4800 Bielefeld - Änderungen vorbehalten · TL.267.../2/ Sept. 1983

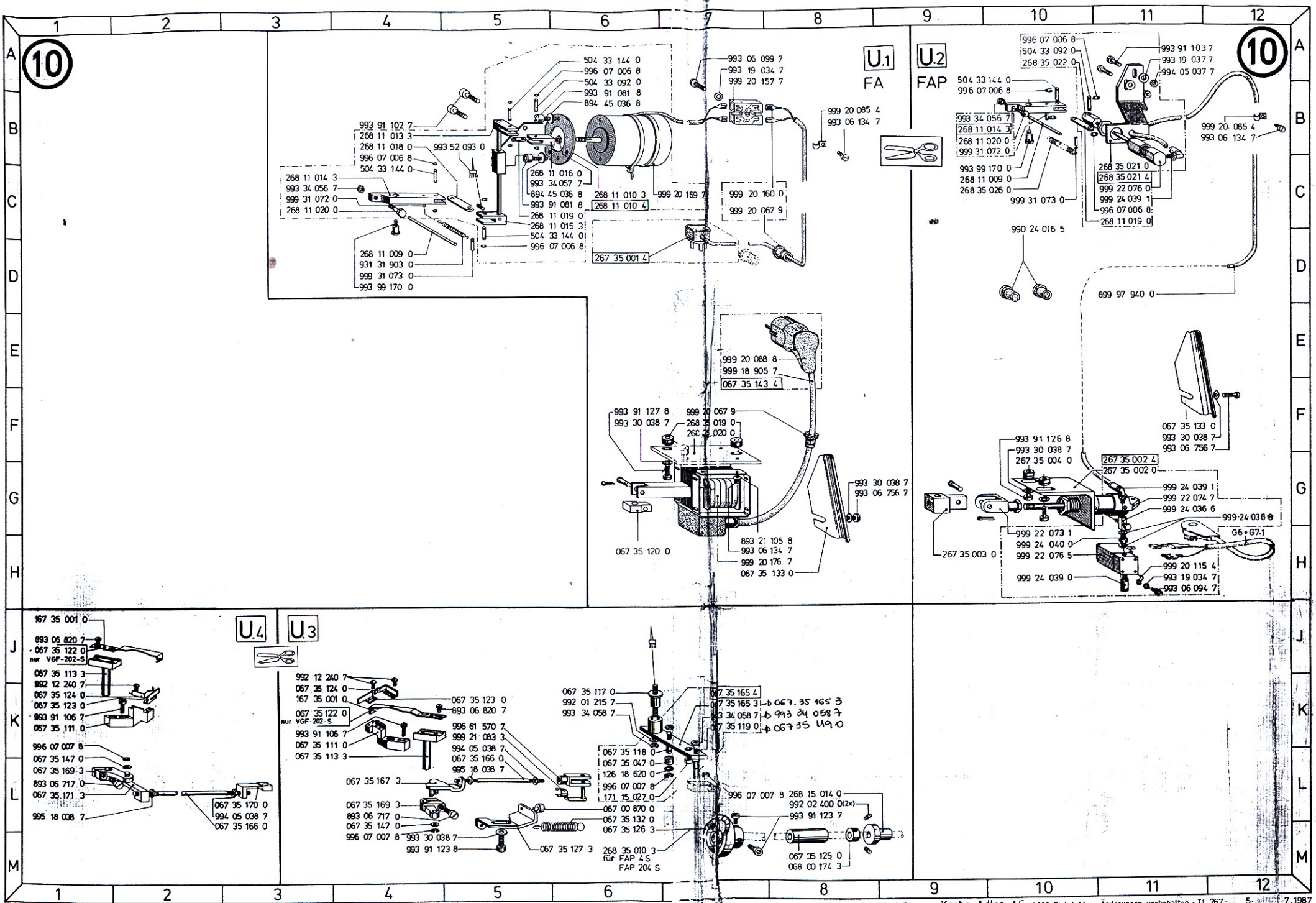

Printed in West Germany - Kochs Adler AG - 4800 Bielefeld - Änderungen vorbehalten - Tl. 267-... 5. 7.1987

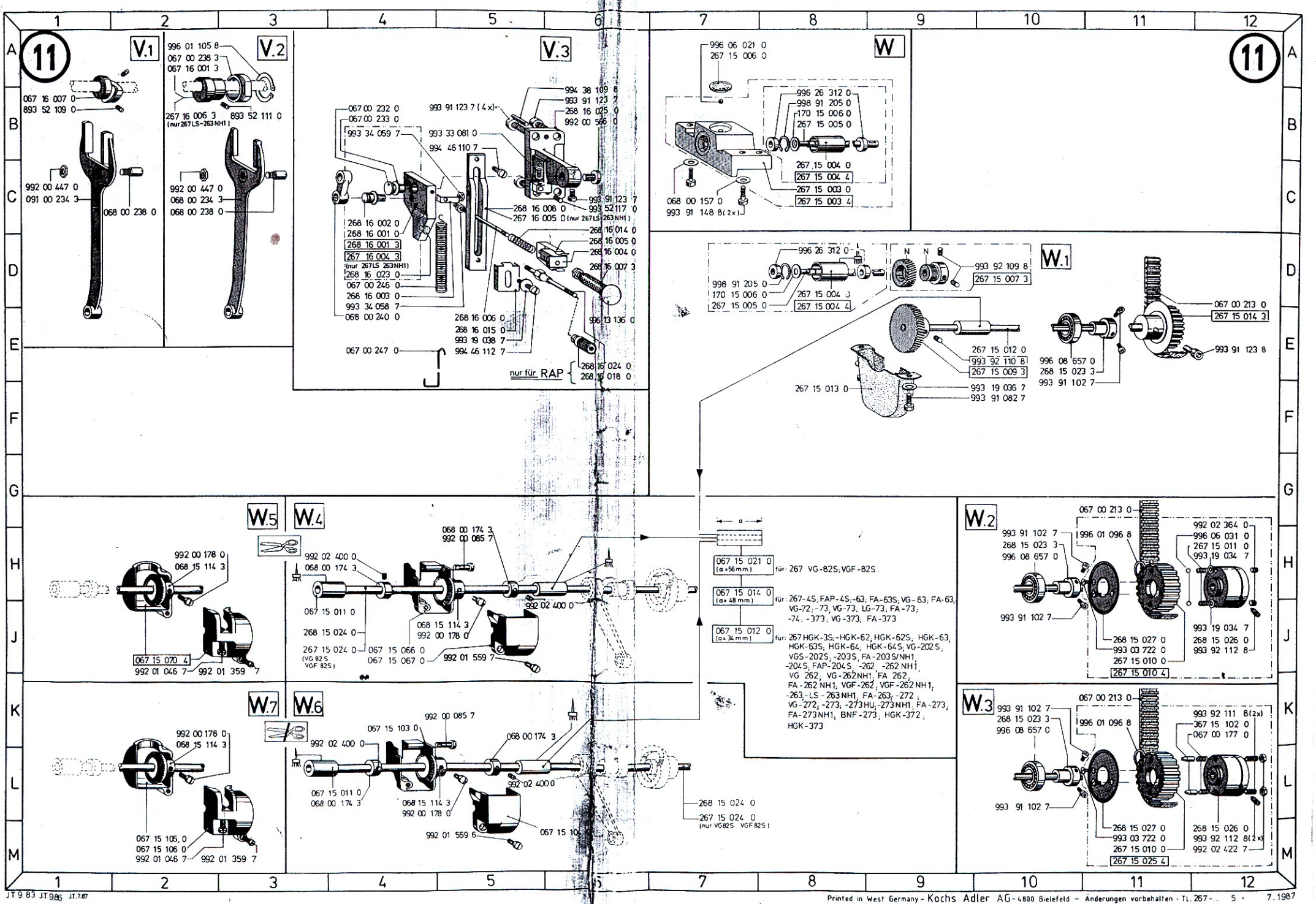
11
V.1
067 16 007 0
893 52 109 0
992 00 447 0
091 00 234 3
068 00 238 0
V.2
996 01 105 8
067 00 238 3
067 16 001 3
267 16 006 3 (nur 267 LS-263 NH1)
893 52 111 0
992 00 447 0
068 00 234 3
068 00 238 0
V.3
067 00 232 0
067 00 233 0
993 34 059 7
993 91 123 7 (4 x)
994 38 109 8
993 91 123 7
268 16 025 0
992 00 566 0
993 33 081 0
994 46 110 7
268 16 002 0
268 16 001 0
268 16 001 3
267 16 004 3 (nur 267 LS 263 NH1)
268 16 023 0
067 00 246 0
268 16 003 0
993 34 058 7
068 00 240 0
268 16 008 0
267 16 005 0 (nur 267 LS 263 NH1)
993 91 123 7
993 52 117 0
268 16 014 0
268 16 005 0
268 16 004 0
268 16 007 3
996 13 136 0
268 16 006 0
268 16 015 0
993 19 038 7
994 46 112 7
067 00 247 0
nur für RAP
268 16 024 0
268 16 018 0
W
996 06 021 0
267 15 006 0
996 26 312 0
998 91 205 0
170 15 006 0
267 15 005 0
267 15 004 0
267 15 004 4
267 15 003 0
267 15 003 4
068 00 157 0
993 91 148 8 (2 x)
11
W.1
996 26 312 0
998 91 205 0
170 15 006 0
267 15 005 0
267 15 004 0
267 15 004 4
N N
993 92 109 8
267 15 007 3
267 15 012 0
993 92 110 8
267 15 009 3
267 15 013 0
993 19 036 7
993 91 082 7
996 08 657 0
268 15 023 3
993 91 102 7
067 00 213 0
267 15 014 3
993 91 123 8
W.5
992 00 178 0
068 15 114 3
067 15 070 4
992 01 046 7
992 01 359 7
W.4
068 00 174 3
992 00 085 7
992 02 400 0
068 00 174 3
067 15 011 0
268 15 024 0
267 15 024 0 (VG 82 S VGF 82 S)
068 15 114 3
992 00 178 0
067 15 066 0
067 15 067 0
992 01 559 7
992 02 400 0
a
067 15 021 0 (a = 56 mm) für: 267 VG-82S; VGF-82S
067 15 014 0 (a = 48 mm) für: 267-4S; FAP-4S; -63; FA-63S; VG-63; FA-63; VG-72; -73; VG-73; LG-73; FA-73; -74; -373; VG-373; FA-373
067 15 012 0 (a = 34 mm) für: 267 HGK-3S; -HGK-62; HGK-62S; HGK-63; HGK-63S; HGK-64; HGK-64S; VG-202S; VGS-202S; -203S; FA-203S/NH1; -204S; FAP-204S; -262; -262 NH1; VG 262; VG-262 NH1; FA 262; FA-262 NH1; VGF-262; VGF-262 NH1; -263; -LS-263 NH1; FA-263; -272; VG-272; -273; -273 HU; -273 NH1; FA-273; FA-273 NH1; BNF-273; HGK-372; HGK-373
W.2
067 00 213 0
993 91 102 7
268 15 023 3
996 08 657 0
996 01 096 8
992 02 364 0
996 06 031 0
267 15 011 0
993 19 034 7
993 91 102 7
268 15 027 0
993 03 722 0
267 15 010 0
267 15 010 4
993 19 034 7
268 15 026 0
993 92 112 8
W.7
992 00 178 0
068 15 114 3
067 15 105 0
067 15 106 0
992 01 046 7
992 01 359 7
W.6
992 00 085 7
067 15 103 0
992 02 400 0
068 00 174 3
067 15 011 0
068 00 174 3
068 15 114 3
992 00 178 0
992 02 400 0
992 01 559 6
067 15 10
268 15 024 0
267 15 024 0 (nur VG82S VGF82S)
W.3
067 00 213 0
993 91 102 7
268 15 023 3
996 08 657 0
996 01 096 8
993 92 111 8 (2x)
367 15 102 0
067 00 177 0
993 91 102 7
268 15 027 0
993 03 722 0
267 15 010 0
267 15 025 4
268 15 026 0
993 92 112 8 (2 x)
992 02 422 7

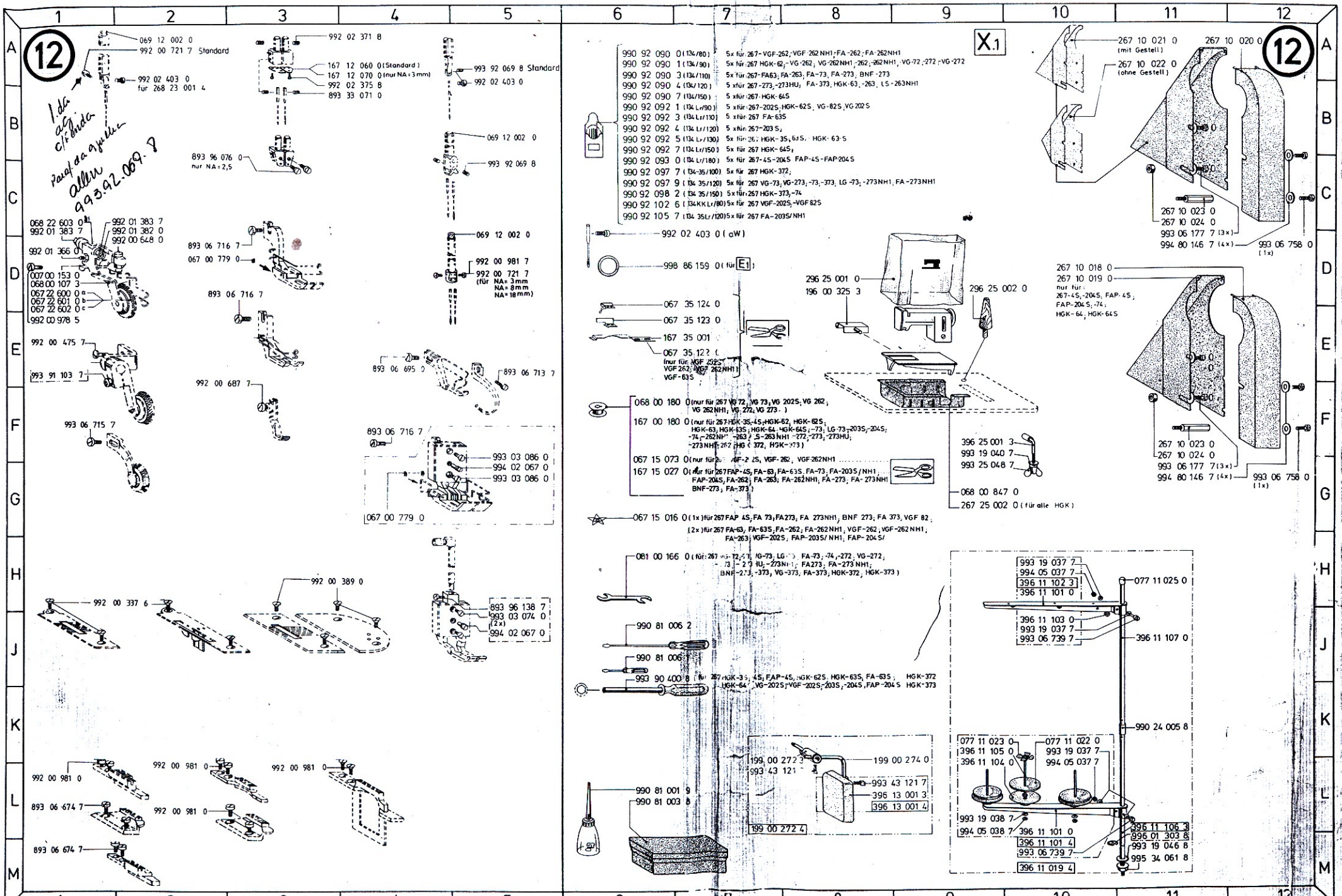

Printed in West Germany - Kochs Adler AG - 4800 Bielefeld - Änderungen vorbehalten - Tl. 267...4 - 7 1986

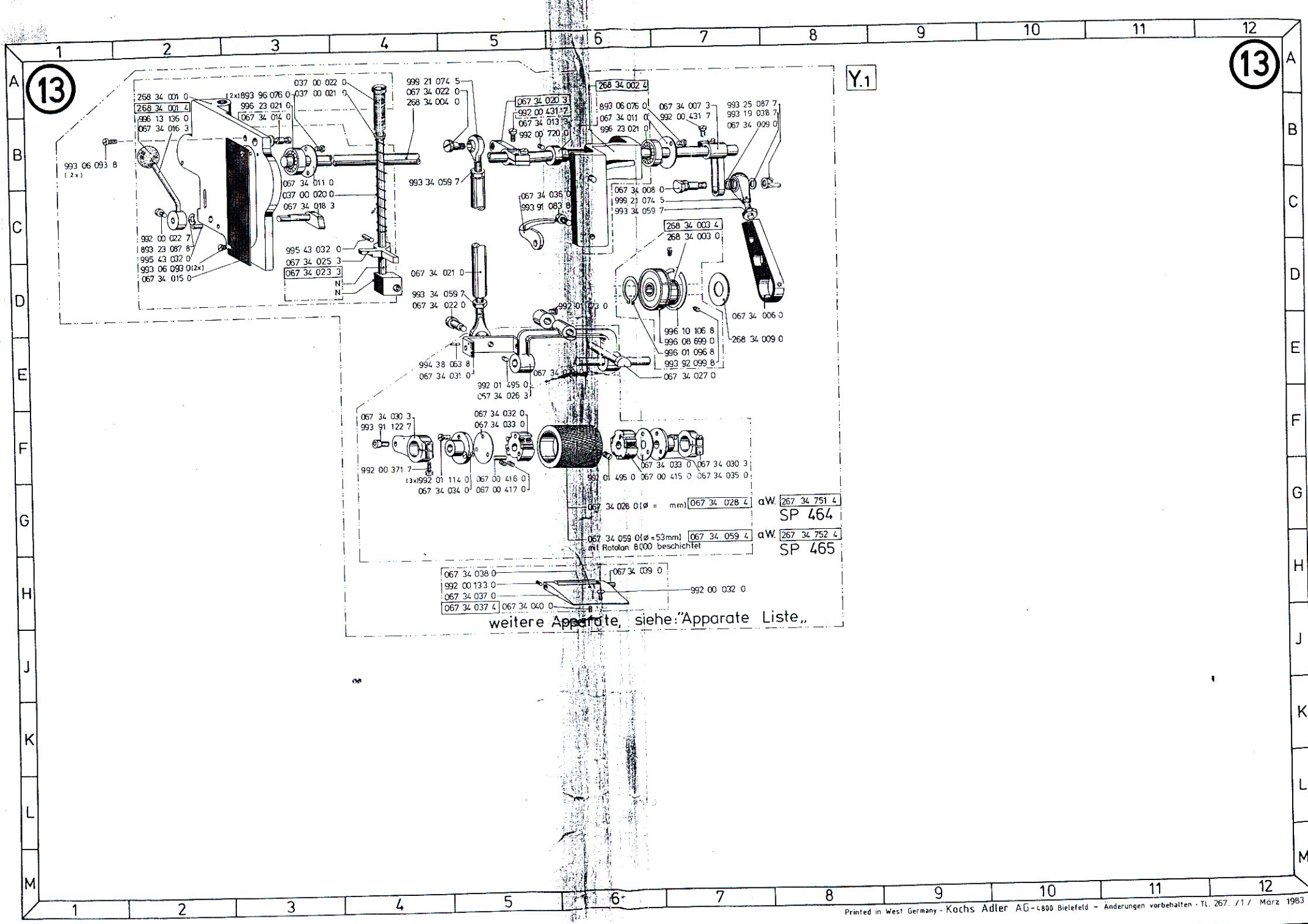
13
Y.1
268 34 001 0
268 34 001 4
996 13 136 0
067 34 016 3
993 06 093 8 (2x)
(2x)893 96 076 0
996 23 021 0
067 34 014 0
037 00 022 0
037 00 021 0
067 34 011 0
037 00 020 0
067 34 018 3
992 00 022 7
893 23 087 8
995 43 032 0
993 06 093 0(2x)
067 34 015 0
995 43 032 0
067 34 025 3
067 34 023 3
N
N
999 21 074 5
067 34 022 0
268 34 004 0
993 34 059 7
067 34 021 0
993 34 059 7
067 34 022 0
994 38 063 8
067 34 031 0
992 01 495 0
067 34 026 3
067 34 020 3
992 00 431 7
067 34 013 3
992 00 720 0
067 34 036 0
993 91 083 8
268 34 002 4
893 06 076 0
067 34 011 0
996 23 021 0
067 34 007 3
992 00 431 7
993 25 087 7
993 19 038 7
067 34 009 0
067 34 008 0
999 21 074 5
993 34 059 7
268 34 003 4
268 34 003 0
992 01 073 0
996 10 106 8
996 08 699 0
996 01 096 8
993 92 099 8
067 34 006 0
268 34 009 0
067 34 027 0
067 34 030 3
993 91 122 7
992 00 371 7
(3x)992 01 114 0
067 34 034 0
067 34 032 0
067 34 033 0
067 00 416 0
067 00 417 0
992 01 495 0
067 00 415 0
067 34 033 0
067 34 030 3
067 34 035 0
067 34 028 0(ø = mm)
067 34 028 4
aW. 267 34 751 4
SP 464
067 34 059 0(ø = 53mm)
mit Rotolan 8000 beschichtet
067 34 059 4
aW. 267 34 752 4
SP 465
067 34 038 0
992 00 133 0
067 34 037 0
067 34 037 4
067 34 040 0
067 34 039 0
992 00 032 0
weitere Apparate, siehe: "Apparate Liste"

Ersatzteileliste. Spare parts. Pièces de rechange. Piezas de repuesto.

KLASSE 267 14.07.87

Teile-Nr.	Benennung
007 00 153 0	BLATTFEDER 12D1
008 00 151 0	SCHEIBE 8G1;8G6;8K1;8K6; 8K7
016 00 401 0	SCHEIBE 1C8;1E8;1D12;1H11; 1L11
020 00 229 0	SCHEIBE 5C9;5B11
030 11 004 0	FADENFUEHRUNG 1A5;1J11
037 00 015 0	STOFFDR.STANGE 3J5;3J7;3J9 4C2;4C4;4H5
037 00 020 0	DRUCKFEDER 3C2;3C12;3J7; 3J9;3H11;4C2;13C3
037 00 021 0	SCHEIBE 3C2;3C4;3C8;3C12; 3J2;4C2;4C4;4H2;13A3
037 00 022 0	HUELSE 3B2;3B12;3H7;3H9; 3G11;4B2;13A3
037 00 054 3	KURBEL 7L9
037 00 087 0	LAGERBOCK 6H10
037 00 089 0	FEDER 6H10
037 00 193 0	VERB.MUTTER 6C11
052 00 102 0	DRUCKFEDER 9L1
061 00 105 0	ROSETTE 1D8;1E8;1D12;1H11; 1L11
061 00 241 0	LUEFTERHEBEL 3E1;3E3;3E5; 3E7;3E9;3E11;3L2; 3L4;3L6;3M9;3K10; 4F2;4F4;4L2;4M4
067 00 018 0	GLEITHUELSE 1L4
067 00 027 0	FADENFUEHR.SCHEIBE 1B7
067 00 042 3	NADELSTG.KLOBEN 2H8;2J7; 2H3;2H1
067 00 148 0	APPARATESCHIEBER 1G2
067 00 148 4	APPARATESCHIEBER 1G2
067 00 151 0	BLATTFEDER 1H3
067 00 166 3	GREIFERANTRIEB.WELLE 8H9; 8G10
067 00 170 0	SPULENGEH.LUEFTER 8G9;8G11 8K9;8K11
067 00 213 0	ZAHNFORMRIEMEN 1L6;11D12; 11G11;11K11
067 00 217 0	TRANSP.BALKEN 7H4
067 00 217 4	TRANSP.BALKEN 7H4
067 00 230 3	HUBEXZENTER 7J6
067 00 232 0	BOLZEN 11B4
067 00 233 0	FEDERSCHEIBE 11B4
067 00 238 3	EXZENTERGLEITRING 11A2
067 00 241 0	KLAMMER,OELFILZ 7B10
067 00 246 0	ZUGFEDER 11D4
067 00 247 0	HAKEN 11E4
067 00 277 0	HAKEN 11E4
067 00 305 0	ZUGSTANGENUNTERTEIL 6C11
067 00 312 3	ZUGSTANGE 7C10
067 00 313 3	KULISSENHEBEL 7B11
067 00 329 3	STOFFSTG.KLOBEN 3J2;3J5; 3J7;4J2
067 00 332 0	GLEITSTUECK 3J2;3J4;3J6; 4J2
067 00 411 3	KULISSENHEBEL 8D3
067 00 413 0	KUPPLUNGSTROMMEL 8C1;8C3
067 00 414 0	SCHEIBE 8C3
067 00 415 0	KUPPLUNGSWALZE 13G6
067 00 416 0	KUPPLUNGSROLLE 13G5
067 00 417 0	DRUCKFEDER 13G5
067 00 456 0	SCHEIBE 3J2;3J4;3J6;4J2
067 00 779 0	SP.FEDER 12D2;12G4
067 00 870 0	ANSCHLAGSTOPFEN 10L6
067 10 001 4	ARMWELLE 1L4
067 10 005 0	SCHEIBE 1K6
067 10 022 0	TROPFEINSATZ 2A2
067 10 024 0	ABDECKBLECH 1D2
067 10 060 0	TROPFEINSATZ 1H6
067 10 061 0	SCHEIBE 1H6
067 11 012 0	FADENSPANN.BOLZEN 1G8
067 14 018 0	APPARATESCHIEBER 1H2
067 14 018 4	APPARATESCHIEBER 1H2
067 15 003 3	ZAHRIEMENRAD 1L6
067 15 005 0	GREIFERW.LAGER RE. 8H5; 8H11
067 15 005 4	GREIFERW.LAGER RE. 8H11
067 15 006 0	GREIFERW.LAGER LI. 8H3;8H9
067 15 006 4	GREIFERW.LAGER LI. 8H9
067 15 010 3	GLEITSTEIN 8G3;8G6;8G9; 8G12;8K3;8K6;8K9; 8K11
067 15 011 0	BUCHSE 11J3;11L4
067 17 012 0	BUCHSE 11J7
067 15 014 0	BUCHSE 11H7
067 15 016 0	BREMSSCHEIBE 9B2;9B4;9F2; 9F4;12G6
067 15 019 0	BUCHSE 8H9;8H12;8H10
067 15 020 0	LUEFTERRING 8H9;8H11
067 15 021 0	BUCHSE 11H7
067 15 061 0	GREIFERW.LAGER RE. 8L11
067 15 061 4	GREIFERW.LAGER RE. 8L11
067 15 062 0	GREIFERW.LAGER LI. 8L9
067 15 062 4	GREIFERW.LAGER LI. 8L9
067 15 064 4	SPULENGEH.UNTERTEIL 9C2; 9C4
067 15 065 4	SPULENGEH.OBERTEIL 9B2;9B4
067 15 066 0	GEHAEUSE HI.RE.FA 11J4
067 15 067 0	GEHAEUSE VO.RE.FA 11K4
067 15 068 4	GREIFER MIT SPITZE 9D2
067 15 069 4	GREIFER 9D4
067 15 070 4	GEHAEUSE LI. 11J2
067 15 072 0	SPANNUNGSFEDER 9A2;9A4
067 15 073 0	SPULE 9B1;9B3;12G6
067 15 103 0	GEHAEUSE HI.RE. 11K4
067 15 104 0	GEHAEUSE VO.RE. 11M6
067 15 105 0	GEHAEUSE HI.LI. 11M2
067 15 106 0	GEHAEUSE VO.LI: 11M2
067 16 001 3	STICHST.EXZENTER 11A2
067 16 007 3	EXZENTER 11B1
067 16 028 3	EXZENTER 7J6
067 16 048 3	KURBEL 7L11;7M7
067 16 049 0	BOLZEN 7L7
067 16 050 3	KURBEL 7G11
067 16 052 0	HUBWELLE 7M1
067 16 052 4	HUBWELLENKURBEL 7M1
067 16 053 3	KURBEL 2E2
067 16 059 0	BOLZEN 7K9
067 16 060 0	GLEITSTEIN 12F2;7K2;7L5; 7L1
067 21 198 0	TRANSPORTRAD 8C4
067 21 199 0	TRANSPORTRAD 8C4
067 22 600 0	ROLLFUSSROLLE 12D1
067 22 601 0	ROLLFUSSROLLE 12D1
067 22 602 0	ROLLFUSSROLLE 12D1
067 31 001 3	EXZENTER 7D10
067 31 002 3	EXZENTER 7D10
067 31 019 4	NADELSTG.SCHWINGE 2H3
067 31 201 3	HEBEL 7B4;7A6;7B8
067 31 203 0	ZUGSTANGE 7C4;7C6;7C8
067 31 205 0	WELLE 7A5;7A7;7B9
067 31 207 0	BOLZEN 7C11
067 31 213 0	BUCHSE 2H8;2K8
067 31 217 0	GLEITST.HALTER 3H2;3H4;3H6; 4H2
067 31 217 4	GLEITST.HALTER 3H2;3H4;3H6; 4H2
067 31 221 3	OBERTR.FUSZSTANGE 7D4
067 31 221 4	OBERTR.FUSZSTANGE 7D4
067 31 224 0	BUCHSE 7A5;7A7;7A9
067 31 225 0	BUCHSE 7A10
067 32 002 0	LAGERBOCK 8C1
067 32 002 4	LAGERBOCK 8C1
067 32 003 0	WELLE 8C3
067 32 004 0	BUCHSE 8C3
067 32 006 0	SCHAUGLAS 8B8
067 32 007 0	ZUGSTANGE 8A6
067 32 008 0	BOLZEN 8D4
067 32 009 0	EXZENTER 8B6
067 32 009 4	EXZENTER 8C6
067 32 010 0	EXZENTERSCHEIBE 8E1
067 32 011 0	BOLZEN 8A7
067 32 012 0	KUPPLUNGSWALZE 8D2
067 32 012 4	KUPPLUNGSWALZE 8D2
067 32 013 0	OELFILZ 8D2
067 32 014 0	ZYL.ROLLE 8D2
067 32 015 0	DRUCKFEDER 2C6;8C1
067 32 016 0	SCHEIBE 8E1
067 34 006 0	ZUGSTANGE 13D7
067 34 007 3	KULISSENHEBEL 13B7
067 34 008 0	BOLZEN 13C6
067 34 009 0	DISTANZRING 13B7
067 34 011 0	DECKEL 13B6
067 34 013 3	STELLRING 13B3;13B5
067 34 014 0	BOLZEN 13B3
067 34 015 0	KOPFDECKEL 13D2
067 34 016 3	HANDLUEFTER 13B2
067 34 018 3	LUEFTERHEBEL 13C3
067 34 020 3	HEBEL 13A5
067 34 021 0	GEWINDEROHR 13D4
067 34 022 0	ANSATZSCHRAUBE 13A4;13D4
067 34 023 3	LUEFTERSTANGE 13D3
067 34 025 3	LUEFTERKLOBEN 13D3
067 34 026 3	WALZENTRAEGER 13E5
067 34 027 0	BOLZEN 13E7
067 34 028 0	TRANSPORTWALZE 13G6
067 34 028 4	TRANSPORTWALZE 13G7
067 34 029 0	ACHSE 13E6
067 34 030 3	KLEMMHEBEL 13F4;13F7
067 34 031 0	ANTRIEBSBUEGEL 13E4
067 34 032 0	KUPPLUNGSWALZE 13F5
067 34 033 0	SCHEIBE 13F5;13F7
067 34 034 0	MITNEHMERBUCHSE 13G4
067 34 035 0	FUEHRUNGSBUCHSE 13G7
067 34 036 0	LUEFTERHEBEL 13C5
067 34 037 0	LAGER 13H5
067 34 037 4	WALZENLAGER 13H5
067 34 038 0	WALZE 13H5
067 34 039 0	BOLZEN 13H6
067 34 040 0	OELROHR 13H5
067 34 059 0	WALZE 13G6
067 34 059 4	TRANSPORTWALZE 13G7
067 35 047 0	ROLLE 10L6
067 35 111 0	MESSERTRAEGER 10K1;10K3
067 35 113 3	FADENZ.TRAEGER 10J1;10K3
067 35 117 0	LAGERZAPFEN 10K6
067 35 118 0	BOLZEN 10K6
067 35 119 0	BOLZEN 10K7
067 35 120 0	ZUGSTANGE 10H6
067 35 122 0	FADENZIEHMESSER 10J1;10K3; 12E7
067 35 123 0	MESSER 10K1;10K5;12E7
067 35 124 0	KLEMMFEDER 10K1;10K3;12D7
067 35 125 0	DISTANZROHR 10M8
067 35 126 3	KURVENSCHEIBE 10M6
067 35 127 3	ANSCHLAGWINKEL 10M6
067 35 132 0	ZUGFEDER 10L6
067 35 133 0	SCHUTZBLECH 10H7;10F11
067 35 143 4	ANSCHLUSSKABEL 10F7
067 35 147 0	PASZSCHEIBE 10L1;10L4
067 35 154 0	BUCHSE 8L11;8K1;8L6;8K7
067 35 165 3	SCHALTHEBEL 10K7
067 35 165 4	SCHALTHEBEL 10K7
067 35 166 0	SCHALTSTANGE 10L5;10L3
067 35 167 3	LASCHE 10L4
067 35 169 3	KURBEL 10L1;10L4
067 35 170 0	SCHALTSTG.KLOBEN 10L3
067 35 171 0	WINKEL 10L1
068 00 012 0	ARMDECKEL HI. 1B4
068 00 016 0	FADENHEBEL 1J4
068 00 017 0	BOLZEN 1H4
068 00 018 0	GLEITHUELSE 1L4
068 00 021 3	DECKSCHEIBE 1E8;1E12
068 00 023 0	FADENSPANN.BOLZEN 1D5
068 00 024 0	FADENANZUGSFEDER 1C8
068 00 028 0	FADENANZUGSFEDER 1D5;1D10
068 00 029 0	AUFLAGE 1D3
068 00 030 0	FADENANZUGSBOLZEN 1D3;1D10
068 00 034 0	FADENFUEHR.OESE UNT. 1D3
068 00 035 0	BUCHSE 1C8
068 00 043 0	NADELSTG.GELENK 2G1;2G3; 2G8;2K7
068 00 044 0	GELENKBOLZEN 1J5
068 00 046 0	NADELSTG.SCHWINGE 2H1
068 00 047 0	BOLZEN 2H1;2H3;2H5;2G8
068 00 056 0	STOFFDR.STANGE 3J2
068 00 057 0	STOFFSTG.HUELSE 3H2
068 00 057 4	STOFFSTG.HUELSE 3H2
068 00 058 0	DRUCKFEDER 3H2
068 00 059 0	FEDERBOLZEN 3H2
068 00 066 0	DRUCKFEDER 3E2;3F4;3E6;3E8 3E10;3E12;3L2;3L5; 3L7;3K9;3L11;3D1; 3D3;3D5;3D7;3D9;3D11; 3J10;4D2;4D4;4L2;4K4
068 00 068 0	FUEHRUNG 3C2;3D4;3D6;3C8; 3C10;3D12;3J2;3J5; 3J7;3K9;3J11;4D2; 4D4;4L2;4J4;
068 00 107 3	ROLLFUSSARM 12D1
068 00 112 3	ROLLFUSSRASTE 3E2;3E4;3E6; 3E8;3E10;3E12;3L11
068 00 157 0	SCHEIBE 8D4;8J1;8J5;8H7; 8J11;8L1;8L5;8L7;8L11;11C7
068 00 174 3	STELLRING 10M8;11H2;11L4; 11H5;11K5
068 00 180 0	SPULE 9B5;9B7;12F6
068 00 184 0	DRUCKSTIFT 8C2
068 00 191 0	DECKRING 9B4
068 00 192 0	OELFILZ 9D2;9C4;9C6;9C8; 9D10;9D12;9H2;9H4; 9G6;9G8;9G10;9G12
068 00 194 0	GREIFERBLECH 9D2;9D4
068 00 218 0	BOLZEN 7F4;7F6;7F9
068 00 219 0	VORSCHUBWELLE 7F4;7F6;7F9; 7F10
068 00 220 0	KOERNERSTIFT 7F3;7F5;7F7; 7G11
068 00 221 0	KOERNERSTIFT 7M5;7L8;7M9; 7L12
068 00 223 0	HUBWELLE 7L6;7L10
068 00 223 4	HUBWELLE 7L10
068 00 228 0	ZUGSTANGE 7L7;7L11
068 00 230 3	HUBEXZENTER 7J6
068 00 234 3	STICHST.GABEL 11C2
068 00 238 0	BOLZEN 11C1;11C2
068 00 240 0	STICHST.GELENK 11E4
068 00 241 0	ZUGSTANGE 2F2
068 00 247 0	HAKEN 11E4
068 00 307 0	DAUMENHEBEL 6J10
068 00 332 0	LUEFTERHEBELBOLZEN 3E1; 3E3;3E5;3E7;3E9; 3E11;3L2;3L4;3L6;3M9; 3L10;4F2;4F4;4L2;4L4
068 00 490 0	FADENANZUGSBOLZEN 1H9;1L9
068 00 491 0	FADENANZUGSFEDER 1H9;1L9
068 00 512 0	ARMDECKEL 1B4
068 00 533 0	SCHEIBE 1E1
068 00 534 3	FADENFUEHR.TRAEGER 1D1
068 00 534 4	FADENFUEHRUNG 1D1
068 00 535 0	FADENFUEHR.BOLZEN 1E1
068 00 847 0	OELFANGMULDE 12G9
068 11 103 0	DRUCKFEDER 1D1
068 15 077 0	SPANNUNGSFEDER 9A6;9B8
068 15 078 4	SPUL.GEH.OBERTEIL 9B6
068 15 079 4	SPUL.GEH.UNTERTEIL 9C6;9C8
068 15 080 4	SPUL.GEH.OBERTEIL 9B8
068 15 081 4	GREIFER 9D6
068 15 082 4	GREIFER 9D8
068 15 090 0	GREIFERBLECH 9D6;9D8
068 15 091 0	DECKRING 9B6
068 15 092 0	DECKRING 9B8
068 15 110 0	DECKRING MIT SPITZE 9B2
068 15 112 3	KEGELRAD 8J3;8J4;8J8;8J10; 8L3;8M4;8M9;8M10
068 15 114 3	KEGELRAD 11H2;11M2;11J5; 11L4
068 22 603 0	BLATTFEDER 12C1
068 31 001 3	BUCHSE 2D2;7D10
068 32 005 3	SKALENSCHEIBE 8B8
068 32 007 3	EXZENTERKOERPER 8C6
068 32 011 0	RING 8C7
068 32 013 0	TELLERFEDER 8C7
068 32 014 3	STELLRING 8C8
069 12 002 0	PROFEN 12A2
069 13 002 0	DRUCKFEDER 3C4;3C8;4D4
069 31 203 0	BOLZEN 7D4
069 31 204 0	GELENK 7D4
069 31 205 3	WINKELHEBEL 7C4
069 31 207 0	NADELSTG.SCHWINGE 2H3
077 11 022 0	AUFLAGE 12K10
077 11 023 0	ZANTRIERSTUECK 12K9
077 11 025 0	ABSCHL.STUECK 12H11
077 16 018 0	KLEMMSTUECK 8C7
077 16 019 0	GLEITSTIFT 8B6
077 16 020 0	EINST.STIFT 8B7
081 00 166 0	SCHLUESSEL 12H6
088 00 232 0	HUELSE 1E1
091 00 234 3	STICHST.GABEL 11C1
095 00 011 0	OELKISSEN 7B10
095 00 245 4	KURBEL 7L9
098 00 016 0	FADENHEBEL 1J4
098 00 068 3	STOFFSTG.KLOBEN 3C1;3C3;

Änderungen vorbehalten

Ersatzteileliste. Spare parts. Pièces de rechange. Piezas de repuesto.

Teile-Nr.	Benennung	
		3C5;3C7;3C9;3C11; 3J9;3J10;4D2;4J3
098 10 100 0	OELKISSEN	1J6
099 00 233 0	KULISSENHEBEL	2E1
099 00 480 0	FADENSPANN.FEDER	1D12; 1J11
099 00 481 0	RGKPF.ZYL.STIFT	1D7;1H10; 1M11;1L9;1C11;
099 00 483 0	DRUCKFEDER	1D5;1L9;1C9;1G9
099 00 489 3	DECKSCHEIBE	1J3;1J10;1M10
099 00 491 0	KEGELFEDER	1D8;1E8
099 00 495 0	FADENFUEHRUNG	1B7
126 18 620 0	SCHEIBE	1D6
167 00 067 0	HUELSE	6B7;6D7
167 00 166 3	GREIFERANTR.WELLE	8H3; 8G4;8K9;8K10
167 00 170 0	SPULENGEH.LUEFTER	8G3;8G6; 8K3;8K6
167 00 178 0	SPULENGEH.OBERTEIL	9B10; 9B12
167 00 179 4	SPULENGEH.UNTERTEIL	9C10; 9C12;9G6;9G8
167 00 180 0	SPULE	9B9;9B11;9F7;9F5;9J2 12F6
167 00 181 4	GREIFER	9D10
167 00 187 0	SPULENGEH.FEDER	9B10;9B12; 9F6;9F8;9F10;9F12
167 00 191 0	DECKRING	9B10;9F2;9G6;9G10
167 00 194 0	GREIFERBLECH	9D10;9D12; 9H2;9H4;9H6;9H8; 9H10;9H12
167 11 007 0	FADENSP.TRAEGER	1B7
167 11 007 4	FADENFUEHR.TRAEGER	1B7
167 11 008 0	AUSLOESEBLECH	1B6
167 11 009 0	AUSLOESEBLECH	1B6
167 11 010 0	AUSLOESEBLECH	1A5
167 11 011 0	STUETZE	1A5
167 12 002 0	NADELST.SCHWINGE	5G4;6G2
167 12 002 4	NADELST.SCHWINGE KPL.	5G4
167 12 003 0	NADELSTANGE	5H4;5H5
167 12 003 4	NADELSTANGE	5H4;5H5
167 12 004 0	BUCHSE	5H6;5H10;6H3
167 12 005 0	FUEHRUNGSSCHIENE	5H7;5H11; 6H2
167 12 006 0	SPERRFEDER	5H7;5H11;6H2
167 12 007 0	VERSCHLUSS.SCHR.	5H4;5H9; 6H2
167 12 008 0	ENTKUPPLUNGSSTANGE	5H4; 5H9;6H2
167 12 009 0	DRUCKFEDER	5J4;5J9;6J2
167 12 010 0	HUELSE	5J10;6J2
167 12 011 0	KEGELBOLZEN	5K4;5K9;6J2
167 12 012 0	FEDERSTANGE	5L4;5L9;6L2
167 12 012 4	ENTKUPPL.GESTENGE	5L4;5L9; 6L2
167 12 013 0	KEGELHUELSE	5L4;5L9;6L2
167 12 014 0	DRUCKFEDER	5K4;5K9;6K2
167 12 015 0	HUTMUTTER	5K4;5K9;6K2
167 12 016 0	DRUCKFEDER	5L4;5L9;6L2
167 12 017 0	KUGEL 2,5 D	5J4;5J9;6J2
167 12 018 0	SICHERUNGSRING	5J6;5J10; 6G2
167 12 019 3	KLEMMRING RE.	5F7;5F11;6F4
167 12 020 0	STOPFEN	5G7;5G11;6G4
167 12 021 3	KLKEMMRING LI.	5F7;5F11; 6F4
167 12 022 0	NADELSTG.KREUZKOPF	5G7; 5G11;6G2
		5G7;5G11;6G2
167 12 023 0	FUEHRUNGSGABEL	5G7;5G11; 6G2
167 12 024 0	OELDOCHT	5G7;5G11;6G2
167 12 025 0	KLOBEN	5F6;5F11;6E4
167 12 025 4	SCHALTKLOBEN	5F6;5F11;6E4
167 12 026 0	FUEHRUNGSBOLZEN	5F6;5F11; 6E4
167 12 027 0	OELFILZ	5F6;5F11;6F4
167 12 028 0	NADELSCHW.BOLZEN	5F4;5F9; 6F2
167 12 029 0	BUCHSE	5E7;5E11;6E4
167 12 036 0	SCHALTSCHL.GEHAEUSE	5B6
167 12 036 4	SCHALTSCHLOSS	5B6
167 12 037 0	SCHALTBOLZEN	5B6
167 12 038 0	FUEHRUNGSSTIFT	5B6
167 12 039 0	FEDERBOLZEN HI.	5C6
167 12 040 0	DRUCKFEDER	5C4;5C6
167 12 041 0	FEDERBOLZEN VO	5C4;5C6
167 12 042 0	VERSCHLUSZSCHRAUBE	5C4;5C6
167 12 043 0	SCHALTSCHLOSSLAGER	5B6
167 12 044 0	UNTERLEGSCHEIBE	5C6
167 12 045 0	LAGERSCHEIBE	5B6
167 12 047 0	LAGERPLATTE	5F3;5F8;6F1
167 12 048 0	NADELSTG.GELENK	5E7;5E11; 6E4
167 12 049 0	GLEITSTEIN	2F1
167 12 050 0	GEW.ZUGSTANGE	5B8
167 12 050 4	GEW.ZUGSTANGE	5B8
167 12 060 0	FADENOESE	5L6;5L11;6L4;12A6
167 12 070 0	FADENOESE	12A6
167 12 080 4	NADELSTG.SCHWINGE	6G2
167 12 081 4	NADELSTANGE	5H9;5H10;6H2
167 12 087 0	ANSCHLAGBOLZEN	5M9;6M2
167 15 002 4	GREIFERW.LAGER RE.	8H6
167 15 003 4	GREIFERW.LAGER LI.	8H3
167 15 004 0	BUCHSE	8H3;8H4;8L9;8L10
167 15 005 0	LUEFTERRING	8G3;8H6;8K3; 8L6;8K9;8K11
167 15 008 0	DECKRING MIT SPITZE	9B12; 9F4;9G8;9G12
167 15 008 4	GREIFER MIT SPITZE	9D12
167 15 018 4	SPGH.UNTERTEIL	9G10;9G12; 9G2;9G4
167 15 019 4	SPULENGEH.OBERTEIL	9F6;9F4
167 15 020 4	GREIFER	9H2
167 15 021 4	GREIFER MIT SPITZE	9H4
167 15 022 3	GREIFERANTR.WELLE	8K3;8K4
167 15 023 0	BUCHSE	8L3;8L4
167 15 024 0	GREIFERLAGER	8L6
167 15 024 4	GREIFERW.LAGER RE.	8L6
167 15 025 0	GREIFERLAGER	8L3
167 15 025 4	GREIFERW.LAGER LI.	8L3
167 15 026 0	SPANNUNGSFEDER	9E2;9F4
167 15 027 0	SPULE	9F1;9F3;9F9;9F11; 12G6
167 15 028 4	SPULENGEH.OBERTEIL	9F6;9F8
167 15 029 0	FEDER	9F6;9F8;9F10;9F12
167 15 030 4	GREIFER	9H6
167 15 031 4	GREIFER MIT SPITZE	9H8
167 15 032 0	SPULENGEH.OBERTEIL	9F10; 9F12
167 15 033 4	GREIFER	9H10
167 15 034 4	GREIFER MIT SPITZE	9H12
167 16 008 0	TRANSPORT.BALKEN	7H6
167 16 008 4	TRANSPORT.BALKEN	7H6
167 16 010 3	STICHST.EXZENTER	11B2
167 31 003 0	NADELSTANGENKULISSE	5G9
167 31 003 4	NADELSTG.SCHWINGE	5G9
167 31 005 0	OBERTR.FUSZSTANGE	7C8
167 31 006 0	GELENKSTUECK	7C8
167 31 007 3	WINKELHEBEL	7C8
167 33 103 0	DRUCKFEDER	8B7
167 35 001 0	FADENZIEHMESSER	10J1;10K3; 12E7
168 16 003 0	HUBWELLENKURBEL	7K2;7L6
168 16 003 4	HUBWELLENKURBEL	7K2;7L6
168 16 004 0	BOLZEN	7K2;7L5
168 16 004 4	HUBWELLE	7M7
170 15 006 0	SCHEIBE	11B8;11D7
171 15 027 0	GELENKLAGER	10L6
196 00 238 0	BLATTFEDER	6G12
196 00 325 3	SCHARNIER	12D8
199 00 272 3	KNIEH.KUPPL.KLOBEN	12L4
199 00 272 4	KNIEH.KLOBEN	12M4
199 00 274 0	KNIEHEBELSTANGE	12L5
220 00 406 0	DRUCKFEDER	5D10
267 10 018 0	RIEMENSCHUTZ VO.	12D10
267 10 019 0	RIEMENSCHUTZ HI.	12D10
267 10 020 0	RIEMENSCHUTZ VO.	12A12
267 10 021 0	RIEMENSCHUTZ HI.	12A11
267 10 022 0	RIEMENSCHUTZ	12A11
267 10 023 0	BOLZEN	12C11;12F11
267 10 024 0	BUCHSE	12C11;12F11
267 10 025 0	HANDRAD 80 D	12C9
267 11 001 0	FADENHEBEL	1H4
267 11 002 4	FADENFUEHR.TRAEGER	1K11
267 11 003 0	FADENHEBEL	1J3
267 11 004 0	FADENFUEHRUNG	1B7;1J11
267 13 005 0	HUELSE	3J7;3H9;3H11;4C2
267 13 006 0	ZUGSTANGE	6B11
267 13 006 4	ZUGSTG.OBERTEIL	6B11
267 13 010 0	TRAEGER	6F10
267 13 010 4	KNIEH.TRAEGER	6G10
267 13 011 3	HEBEL	6E12
267 13 012 0	BOLZEN	6D12
267 13 013 3	HEBEL	6G11
267 13 014 0	ROLLE	6E12
267 13 015 0	BOLZEN	6E12
267 13 016 0	DREHFEDER	6F12
267 13 017 0	FUEHRUNGSBUCHSE	6F12
267 14 014 0	SPERRFEDER	1F3
267 15 001 4	GREIFER	9L2
267 15 002 0	MITTELTEILHALTER	9L2
267 15 003 0	GREIFERWELLENLAGER	11C8
267 15 003 4	GREIFERWELLENLAGER	11C8
267 15 004 0	GREIFERWELLENBUCHSE	11C8; 11D8
267 15 004 4	GREIFERWELLENBUCHSE	11C8; 11D8
267 15 005 0	GREIFERWELLE	11B8;11E7
267 15 006 0	DECKEL	11A7
267 15 007 3	STIRNRAD	11D10
267 15 009 3	STIRNRAD	11E10
267 15 010 0	ZAHNRIEMENRAD	11J11;11M11
267 15 010 4	ZAHNRIEMENRAD	11J11
267 15 011 0	DRUCKFEDER	11H12
267 15 012 0	GREIFERWELLE	11E10
267 15 013 0	SCHUTZKAPPE	11F8
267 15 014 3	ZAHNRIEMENRAD	11E2
267 15 015 4	GREFIER	9K1
267 15 016 0	SPUL.GEH.UNTERTEIL	9L2
267 15 017 0	DECKRING	9K2
267 15 018 0	FADENLEITBLECH	9L3
267 15 019 0	FEDER	9K1
267 15 020 4	SCHARNIER	9L2
267 15 022 0	BREMSFEDER	9K2
267 15 024 0	GREIFERWELLE	8B5;11J3;11L7
267 15 025 4	ZAHNRIEMENRAD	11M11
267 16 001 0	TRANSPORTEURBALKEN	7H8
267 16 001 4	TRANSPORTEURBALKEN	7H8
267 16 002 3	KURBEL	7H11;
267 16 003 0	WELLE	7H11
267 16 004 3	STICHSTELLERHEBEL	11D4
267 16 005 0	ANSCHLAGSTUECK	11C5
267 16 006 3	EXZENTER	11B2
267 25 002 0	OELFANGMULDE	12G9
267 31 001 3	EXZENTER	7B10
267 31 002 2	OBERTR.FUSZSTANGE	7D6
267 31 003 3	OBERTR.FUSZSTANGE	2J6
267 31 004 0	GELENKSTUECK	7C6
267 31 005 3	WINKELHEBEL	7C6
267 31 006 3	FUEHRUNGSSTANGE	2J6
267 31 008 0	WINKEL	2H6
267 31 009 0	DISTANZBLECH	2G6
267 31 010 0	NADELSTG.SCHWINGE	2H6;2H8
267 31 010 4	NADELSTG.SCHWINGE	2H6
267 31 012 0	DRUCKFEDER	4J2
267 31 013 0	DRUCKFEDER	2J6
267 31 014 0	STOFFDR.HUELSE	4G2
267 31 015 0	REGULIERSCHRAUBE	4G2
267 31 016 0	MUTTER	4G2
267 31 017 0	FEDERBOLZEN	4H2
267 32 001 3	HUBWELLENKURBEL	8A6
267 32 002 3	HUBWELLENKURBEL	8A5
267 34 751 4	SP 464 WALZENTR.AGG	13G8
267 34 752 4	SP 465 WALZENTR.AGG	13G8
267 35 001 4	ANSCHLUSSKABEL	10D6
267 35 002 0	WINKEL	10G11
267 35 002 4	WINKEL	10G11
267 35 003 0	ZUGSTANGE	10H10
267 35 004 0	DISTANZRING	10G10
268 10 004 0	KOPFDECKEL	1D1
268 10 005 0	KOPFDECKEL	1F1
268 10 006 0	BUCHSE	1L6
268 10 007 0	BUCHSE	1K7
268 10 012 0	ARMDECKEL	2C2
268 10 013 3	LAGERHUELSE HI.	1C7
268 10 016 0	BOCK	6B7;6D7
268 10 018 3	HANDRAD 80D	2C10
268 10 019 3	HANDRAD 95D	2D10
268 10 026 0	BUCHSE	1G6
268 10 030 3	HANDRAD 80D	2C11
268 10 031 3	HANDRAD 95D	2D11
268 10 034 3	HANDRAD 95D	2D10
268 10 038 0	ARMDECKEL	2C2
268 10 039 3	HUELSE	1J6
268 10 040 3	DICHTSTOPFEN	1J6
268 10 041 0	FADENHEBELSCHUTZ	1B2
268 10 045 0	ARMDECKEL	2C2
268 10 047 0	PLATTE	1B2
268 10 049 0	EINFUELLTRICHTER	2A3
268 10 049 4	OELER	2A3
268 10 050 4	OELER	2A2
268 10 051 0	DECKEL	1D3
268 11 001 0	FADENSPANN.TRAEGER	1B11; 1G11;1K11
268 11 001 4	FADENSPANN.TRAEGER	1G11
268 11 002 4	FADENSPANN.TRAEGER	1B11
268 11 003 0	OESE	1B10;1F10
268 11 004 0	FADENFUEHRUNG	1A3
268 11 005 0	FADENSPANN.BOLZEN	1C11; 1G111;1L11
268 11 006 0	AUSLOESEBLECH	1C9;1F10; 1K10
268 11 007 0	AUSLOESESTIFT 13MM	1C11; 1C8
268 11 008 3	AUSLOESESTIFT	3E2;3E4;3E6; 3E8;3E10;3E12;3L2; 3L5;3L7;3L9;3K11; 4E2;4E4;4L3;4L4
268 11 009 0	AUSLOESESTIFT	10D4;10C9
268 11 010 3	LAGERBOCK	10C6
268 11 010 4	LAGERBOCK	10C6
268 11 013 3	KLOBEN	10B4
268 11 014 3	HEBEL	10C3;10B9
268 11 015 3	KLOBEN	10C6
268 11 016 0	GABEL	10C6
268 11 018 0	GELENK	10B4
268 11 019 0	GELENK	10C6;10C11
268 11 020 0	SCHRAUBE	10C3;10B10
268 11 021 3	AUSLOESEWINKEL	3E2;3E4; 3E6;3E8;3E10;3E12; 3L9;4E2;4E4;4L4
268 11 022 3	AUSLOESEWINKEL	3L2;3L5;3L7 3K11;4L3
268 11 024 0	SCHEIBE	1B6;1B10;1F10;1J10
268 12 003 0	FUEHRUNGSWINKEL	2J1;2J3; 2J5;2J8
268 12 005 0	FUEHRUNGSWINKEL	5G8;5G3; 6G1
268 12 007 3	SCHALTLAGER	5C10
268 12 007 4	SCHALTLAGER	5C10
268 12 008 3	SCHALTHEBEL	5C9
268 12 009 3	ZUGSTG.KLOBEN	5C9
268 12 011 3	SCHALTSTANGE	5D9
268 12 013 3	AUSLOESEPLATTE	5D10
268 13 001 3	HEBEL	6C10
268 13 003 0	BOLZEN	6B10;6D8
268 13 007 0	BLATTFEDER	6B8;6D8
268 13 008 0	BOLZEN	6D8
268 13 009 0	STOFFDR.STANGE	3C1;3C3;3C5 3C7;3C9;3C11;3H11
268 13 010 3	ROLLFUSSHALTER	3E2;3E4; 3E6;3E8;3L11
268 13 011 4	DAUMENHEBEL	6J10
268 13 012 0	HUELSE	3B4;3B6;3B8;3B10; 3H5;3E10;3E12;4B4; 4H4
268 15 014 0	GREIFERW.BUCHSE HI.	10L8
268 15 023 3	LAGERHUELSE	11E10;11H10; 11K10
268 15 024 0	GREIFERWELLE	11J3;11L7
268 15 026 0	KOERPER	11J12;11M12
268 15 027 0	SCHEIBE	11J11;11L11
268 16 001 0	STICHST.HEBEL	11D4
268 16 001 3	STICHST.HEBEL	11D4
268 16 002 0	BOLZEN	11C4
268 16 003 0	LASCHE	11D4
268 16 004 0	DRUCKSTUECK	11D6
268 16 005 0	BLATTFEDER	11D6
268 16 006 0	GRIFFSTANGE	11E5
268 16 007 3	GRIFF	11D6
268 16 008 0	ANSCHLAGSTUECK	11C5
268 16 014 0	DRUCKFEDER	11C6
268 16 015 0	ANSCHLAG	11E5
268 16 018 0	GRIFF	11E6
268 16 023 0	DAEMPSTUECK	11D4

Änderungen vorbehalten

Ersatzteileliste. Spare parts. Pièces de rechange. Piezas de repuesto.

Teile-Nr.	Benennung	
268 16 024 0	GRIFFSTANGE	11E6
268 16 025 0	STICHSTELLERLAGER	11B6
268 17 003 0	SPULERARM	2B7
268 17 005 0	DECKEL	2C6
268 17 005 4	SPULER	2C6
268 17 006 3	SPULERBOCK	2C8
268 17 007 4	SPULERWELLE	2C8
268 17 008 0	MESSER	2B7
268 17 010 3	AUSLOESEHEBEL	2D8
268 31 001 3	OELROHR	7A11
268 31 006 3	NADELTR.WELLE	2E1
268 31 008 0	BUCHSE	2D2
268 31 009 0	WELLE	8A5
268 31 001 1	LAGERPLATTE	13A2
268 34 001 4	LAGERPLATTE	13A2
268 34 002 0	LAGER	13A6
268 34 002 4	LAGER	13A6
268 34 003 0	EXZENTER	13C7
268 34 003 4	EXZENTER	13C7
268 34 004 0	ANTRIEBSWELLE	13A4
268 34 009 0	SCHEIBE	13E7
268 35 010 3	KURVENSCHEIBE FA	11M6
268 35 019 0	DISTANZRING	10F7
268 35 020 0	TRAEGERBLECH	10F7
268 35 021 0	TRAEGER	10C11
268 35 021 4	TRAEGER	10C11
268 35 022 0	KLOBEN	10A10
268 35 026 0	ZUGFEDER	10C9
296 16 012 0	STOPFEN	1B3
296 16 067 0	BUCHSE	1C9;1G9
296 25 001 0	SCHUTZHAUBE	12D8
296 25 002 0	OBERTEILSTUETZE	12D9
367 10 002 1	HANDRAD	12D8
367 10 025 0	EINFUELLTRICHTER	2A2
367 11 012 0	FADENSP.BOLZEN	1C11
367 11 014 0	SCHEIBE	1C11
367 11 023 0	UMLENKSTIFT	1C11;1G11;1K11
367 11 024 0	DRUCKKNOPF	1C11
367 11 034 0	FADENANZUGSROLLE	1E5;1E10; 1H1;1M9
367 11 035 0	ZWISCHENSCHEIBE	1E5;1E10; 1H9;1M9
367 11 036 0	FUEHRUNGSSCHEIBE	1E5;1E10; 1J9;1M9
367 11 051 0	KLEMMPLATTE	1C9;1F9
367 11 056 0	DREHFEDER	1C11;1K10;1G11
367 13 053 0	UNTERLEGSCHEIBE	3F1;3F3; 3F5;3F7;3F9;3F11; 3M10
367 13 055 3	STELLRING	3F4;3E6;3F12
367 13 056 0	HALTER	3F1;3F7;3F9;3M10
367 13 058 3	STELLRING	3E2;3E8;3E10; 3L11
367 15 102 0	PISTON	11K12
367 17 002 0	BUNDBUCHSE	2C8
367 17 004 0	KLEMMFEDER	2C8
367 17 008 3	SPULERRAD	2A6
367 33 008 0	BUCHSE	8A4;8A5
371 15 013 0	BOLZEN	5C9
381 11 004 3	RAENDELMUTTER	1D8;1E12; 1H11;1M11
396 11 002 0	FADENFUEHR.STIFT	2B2
396 11 019 4	GARNSTAENDER	12M10
396 11 026 0	SPANNUNGSBUCHSE	1A11;1F12; 2A4
396 11 031 0	BUCHSE	1A11;1F12;2A4
396 11 047 0	DRUCKFEDER	1B11;1F12;2A4
396 11 056 0	DREHFEDER	1C11;1K10;1G11
396 11 101 0	TRAEGER	12H10;12L10
396 11 101 4	GARNSTAENDER	12H10
396 11 102 3	FADENLEITARM	12H10
396 11 103 0	FADENOESE	12J10
396 11 104 0	GARNROLLENTELLER	12L9
396 11 105 0	GARNROLLENSTIFT	12K9
396 11 106 3	GARNST.ROHR	12L11
396 11 107 0	GARNST.ROHR	12J11
396 13 001 3	KNIEPLATTE	12L5
396 15 086 0	SENKSCHR.	9K2
396 17 006 0	HUELSE	2B7
396 17 008 0	DRUCKFEDER	2B7
396 17 015 4	SPULERVORSPANNUNG	1A11; 1F12;2B4
396 17 016 0	FADENFUEHRUNG	1A11;1F12; 2B4
396 17 017 0	GEWINDEBOLZEN	1A11;1F12; 2B4
396 17 027 0	EINRUECKKLOBEN	2B7
396 17 028 3	AUSLOESENOCKEN	2B7
396 25 001 3	HAKENSCHRAUBE	12F9
396 31 026 0	DRUCKFEDER	4H2
396 31 039 0	STOFFDR.STANGE	4J2
453 15 205 3	ZUGSTANGE	8D4
467 11 022 0	SPANNUNGSSCHB.	1C8;1E8; 1G11;1L11;1D12
504 33 092 0	BOLZEN	10A6;10A10
504 33 144 0	BOLZEN	10A6;10D6;10C4;10A9
699 99 158 7	DOCHT	2A2
699 97 940 0	SCHLAUCH	10D11
893 03 765 6	SENKSCHR.M4X8	2C8
893 06 652 0	ZYL.SCHR.	6G12
893 06 674 7	ZYL.SCHR.M3X6	7G9;12L1; 12M1
893 06 695 0	ZYL.SCHR.M3,5X8	3F2;3F8; 3F10;3L11
893 06 714 7	ZYL.SCHR.M4X6	1D3
893 06 715 7	ZYL.SCHR.M4X8	3F1;3F3;3F5; 3F7;3F9;3F11;3M11
893 06 716 7	ZYL. SCHR.M4x10	4M2 12D3;12F4
893 06 717 0	ZYL.SCHR.M4X12	8C7;10L1; 10L4
893 06 734 0	ZYL.SCHR.M5X6	6H1
893 06 734 7	ZYL.SCHR.M5X6	2K1
893 06 820 7	ZYL.SCHR.M3X7	10K5;10J1
893 21 105 8	FEDERRING	10G7
893 23 047 8	FEDERSCHEIBE A6	1D5
893 23 049 8	FEDERSCHEIBE A8	6A11
893 23 050 8	FEDERSCHEIBE A10	6C10
893 23 087 8	FEDERSCHEIBE B6	13C2
893 33 071 0	GEW.STIFT M3X4	5L6;5L11; 6L4
893 52 109 0	GEW.STIFT	11B1
893 52 111 0	GEW.STIFT	11B3
893 52 117 0	GEW.STIFT M6X10	1K6
893 53 127 0	GEW.STIFT M6X12	1L6
893 96 076 0	FLACHKOPFSCHR.M2,5X4	12B2; 13A3;13B6
893 96 146 0	FLACHKOPFSCHR. M4X25	1C3
894 45 036 8	FAECHERSCHEIBE A4,3	10B6; 10C6
894 70 073 8	FEDERRING 5	2A9;5B4;5B9
931 31 903 0	ZUGFEDER	10D4
973 43 133 0	DRUCKFEDER	1A11;1F12;2A4
990 24 005 8	STAPA-MUFFE	12K11
990 24 016 5	SCHUTZSTOPFEN	10C10
990 24 018 1	VERSCHLUSZSTOPFEN	1L4
990 42 005 5	BAUMWOLLDOCHT	1L5;7M6
990 81 001 9	PLASTIKOELER	12L6
990 81 003 8	ZUBEHOER KASTEN	12L6
990 81 006 1	SCHR.DREHER	12J6
990 81 006 2	SCHR.DREHER	12J6
990 92 090 0	NADEL 134 80	12A6
990 92 090 1	NADEL 134 90	12A6
990 92 090 3	NADEL 134 110	12A6
990 92 090 4	NADEL 134 120	12B6
990 92 090 7	NADEL 134 150	12B6
990 92 092 1	NADEL 134 LR 90	12B6
990 92 092 3	NADEL 134 LR 110	12B6
990 92 092 4	NADEL 134 LR 120	12B6
990 92 092 5	NADEL 134 LR 130	12B6
990 92 092 7	NADEL 134 LR 150	12B6
990 92 093 0	NADEL 134 LR 180	12C6
990 92 097 7	NADEL 134-35 100	12C6
990 92 097 9	NADEL 134-35 120	12C6
990 92 098 2	NADEL 134-35 150	12C6
990 92 102 6	NADEL 134 KKLR 80	12C6
990 92 105 7	NADEL 134-35LR 120	12C6
992 00 022 7	LI.ZYL.SCHR.	13C2
992 00 030 7	LI.ZYL.SCHR.	3D1;3D3;3D5; 3D7;3D9;3D11; 3J10
992 00 032 7	LI.SENKSCHR.	13H6
992 00 085 7	LI.ZYL.SCHR.	11H5;11K5
992 00 103 0	GEWINDESTIFT	1D1
992 00 106 0	ZYL.SCHR.	9K1
992 00 133 0	GEWINDESTIFT	13H5
992 00 168 7	LI.ZYL.SCHR.	8K1;11K6
992 00 178 0	LI.ZYL.SCHR.	11H2;11L5; 11K2;11L4
992 00 220 7	6KT.MUTTER	8D1;8D3
992 00 243 0	GEWINDESTIFT	8D1;8C8
992 00 324 7	RAENDELSCHR.	3H2
992 00 328 0	ZYL.SCHR.	2J1;2J3;2J7;2J8
992 00 337 6	LI.SENKSCHR.NR.40X5	12H1
992 00 371 0	LI.ZYL.SCHR.	13F4
992 00 371 7	LI.ZYL.SCHR.	8C3
992 00 386 7	6KT.MUTTER	6C11
992 00 431 7	LI.ZYL.SCHR.	13B5;13B7
992 00 447 3	6KT.MUTTER	11C1;11C2
992 00 515 7	LI.ZYL.SCHR.NR.32X10	12E1
992 00 566 0	LI.ZYL.SCHR.	11B6
992 00 648 0	ZYL.SCHR.	12D2
992 00 680 0	ROLLE	3K2;3J4;3K6;4K2
992 00 687 7	LI.ZYL.SCHR.	7E4;7E6;7E8 12E2
992 00 698 0	SENKSCHR.	9C1;9C3;9C5;9C7; 9C9;9C11;9G1;9G3; 9G5;9G7;9G9;9G11
992 00 713 7	FL.KOPFSCHR.	1D7
992 00 720 0	GEWINDESTIFT	13B5
992 00 721 7	FL.KOPFSCHR.NR.88X3X1	12A2; 12D5
992 00 801 0	ZYL.STIFT 6X16	6J10
992 00 898 6	LI.ZYL.SCHR.	8G1;8G6;8G7; 8G11;8K7;8K11
992 00 978 7	LI.ZYL.SCHR.	3M2;3M4;3M6; 3M9;4F2;4F4; 4L4;12E1
992 00 981 0	FL.KOPFSCHR.	7G4;7G6;12L1; 12L2;12L3;12D5
992 00 992 0	GEW.STIFT	9L1
992 00 993 0	SENKSCHR.	9K1
992 01 046 7	ZYL.SCHR.	11J2;11M2
992 01 114 0	LI.ZYL.SCHR.	13G4
992 01 215 7	SCHEIBE	7B11;8D3;10K6
992 01 290 0	ROLLE	6K10
992 01 305 0	ZYL.SCHR.	7F4;7F6;7F8
992 01 353 0	ZYL.SCHR.	9K3
992 01 [illegible] 0	GEWINDESTIFT	8D2
992 01 389 [illegible]	ZYL.SCHR.	11J3;11M3
992 01 366 [illegible]	GEW.STIFT NR.89X11,5	12D1
992 01 [illegible]7	6KT.SCHR.NR.89	12C1
992 01 [illegible]	ZYL.SCHR.	1H3
992 01 [illegible]	HALSSCHRAUBE	1A5;1D5
992 01 [illegible]	MADENSCHRAUBE	7D10
992 01 [illegible]	EGENMUTTER	8C4
992 01 [illegible]	ZYL.SCHR.	8J3;8J4;8J9; 8J10;8L3;8M4;8L9; 8M10
992 01 480 0	GEW.STIFT	1K5;13D6
992 01 480 0	GEW.STIFT	1K5;13D6
992 01 495 0	GEW.STIFT	1J5;3C1;3D3;3D5; 3C7;3C9;3D11;3J2; 3J5;3J7;3K9;3J10; 4D2;4D3;4J2;4J3; 13E5;13G6
992 01 497 0	GEWINDESTIFT	8D1
992 01 506 0	SENK.SCHR.	9L3
992 01 508 7	ZYL.SCHR.	1D5
992 01 510 0	SENKSCHR.	9K2
992 01 559 6	LI.ZYL.SCHR.	11J5;11M5
992 01 658 0	ZYL.SCHR.	9B2;9B4;9B10; 9B12;9F2;9F4;9F6; 9F8;9F10;9F12
992 01 756 7	6KT.MUTTER	1F8;1E12;1J11; 1M11
992 01 763 7	MUTTER	3H2
992 01 914 8	LI.SENKSCHR.	9B10;9B12;9F2 9F4;9E6;9E8;9E10; 9E12
992 01 915 7	LINSENSCHR.	9B10;9B12;9F2; 9F4;9E6;9E8;9E10; 9E12
992 02 279 0	ZYL.SCHR.	8J2;8J4;8J8;8J10 8M2;8M4;8M8;8L10
992 02 349 0	SCHRAUBE	9B6;9C8
992 02 350 0	SENKSCHR.	9A6;9A8
992 02 351 0	SENKSCHR.	9A6;9A8
992 02 364 0	GEWINDESTIFT M6X6	11G12
992 02 367 7	LI.ZYL.SCHR.	1F3
992 02 368 0	LI.ZYL.SCHRAUBE	5M4;5M9; 6M2
992 02 369 8	GEWINDESTIFT	5G7;5G11;6G4
992 02 371 8	GEWINDESTIFT M3X4,4	5K6; 5K11;6K4;12A4
992 02 375 8	ZYL.SCHR.M2X3	5M6;5M11;6M4 12B4
992 02 378 8	ZYL.SCHR.M2X0,25	9F6;9F8; 9F10;9F12
992 00 389 0	KEGELSTIFT	12H3
992 02 391 0	GEW.STIFT	9K1
992 02 399 7	LI.ZYL.SCHR.	2C9;2C10;2C11
992 02 400 0	GEW.STIFT M5X4,3	10L8;11H3 11J6;11K4;11L5
992 02 403 0	ZYL.SCHR.M3X3	12A2;12A5; 12D6
992 02 407 7	LI.ZYL.SCHR.	1B10;1F9;1J9
992 02 422 7	6KT.MUTTER	11M12
992 10 746 8	LI.SENKSCHR.	9B2;9A4
992 12 240 7	LI.ZYL.SCHR.	10K1;10J3
992 12 255 8	LI.SENKSCHR.	9B2;9A4
993 03 074 0	SENKSCHR.M2,6X6	5H7;5H11; 6H4
993 03 086 0	SENKSCHR.M2,5X6	12G5
993 03 094 7	SENKSCHR.	5J7;5J11;6H4
993 03 095 7	SENKSCHR.M3X8	1A2
993 03 135 7	SENKSCHR.M4X8	2D6
993 03 722 0	SENKSCHR.M3X4	11J11;11M11
993 03 725 0	SENKSCHR.M3X8	1A5
993 06 093 0	ZYL.SCHR.M3X5	13B1;13D2
993 06 094 7	ZYL.SCHR.M3X6	5H7;5H11;6H4 10H11
993 06 095 7	ZYL.SCHR.M3X8	1E3
993 06 099 0	ZYL.SCHR.M3X18	10A7
993 06 134 0	ZYL.SCHR.M4X6	2H6
993 06 134 7	ZYL.SCHR.M4X6	2B7;10H7; 10B8;10B12
993 06 135 7	ZYL.SCHR.M4X8	1A4;1B10; 1G10;7M2;7M7
993 06 177 7	ZYL.SCHR.M6X12	12D11;12G11
993 06 651 0	ZYL.SCHR.M2,6X3	5J7;5J11; 6J4
993 06 715 7	ZYL.SCHR.M4X8	12F1
993 06 736 7	ZYL.SCHR.M5X10	6G10;6H10
993 06 737 7	ZYL.SCHR.	1D1
993 06 739 7	ZYL.SCHR.M5X18	12J10;12M10
993 06 756 7	ZYL.SCHR.M6X10	10F11
993 06 758 0	ZYL.SCHR.M6X16	12D12;12G12
993 19 034 7	SCHEIBE 3,2	10A7;10H11; 11H12;11J12
993 19 036 0	SCHEIBE 4,3	8G7;8G11;8K11
993 19 036 7	SCHEIBE 4,3	1B2;2C4;2J1; 2J3;2J5;2J8;6G1 11F10
993 19 037 7	SCHEIBE 5,3	9M2;10A11; 12H10;12K10;12J10
993 19 038 7	SCHEIBE 6,4	12L9;13B7
993 19 040 7	SCHEIBE 8,4	12F9
993 19 046 8	SCHEIBE 1,9	12M11
993 25 048 7	FLUEGELMUTTER M8	12G9
993 25 087 8	FLUEGELMUTTER M6	13B7
993 30 038 7	SCHEIBE 6,4	10M4;10F6; 10F11;10F10;10G8
993 33 081 0	GEW.STIFT M4X4	11B5
993 34 056 7	6KT.MUTTER M4	2C4;10B9
993 34 057 7	6KT.MUTTER M5	1A7;1A9;1A10 1F10;1J11;2C2; 2C4;10C6
993 34 058 7	6KT.MUTTER M6	7M9;10K6; 10K7;11E4
993 34 059 7	6KT.MUTTER M8	11B4;13C6; 13D4
993 41 120 8	RAENDELMU.POLY M5	1B11; 1G12
993 43 121 7	4KT.SCHR.M8X16	12C4;12F5
993 52 075 7	GEW.STIFT M3X6	8C6
993 52 093 0	GEW.STIFT	10B5
993 52 095 0	GEW.STIFT M4X6	3E2;3E8; 3E10;3L11
993 52 096 0	GEW.STIFT M4X8	1C11
993 52 097 0	GEW.STIFT M4X10	3F4;3F6; 3F12
993 52 113 0	GEW.STIFT	6E12
993 52 115 0	GEW.STIFT M6X6	8B8
993 52 117 0	GEW.STIFT M6X10	11C6
993 67 163 4	RAENDELSCHR.M6X28	6B8;6C8

Änderungen vorbehalten

Ersatzteileliste. Spare parts. Pièces de rechange. Piezas de repuesto.

Teile-Nr.	Benennung
993 67 163 7	RAENDELSCHR.M6X28 6B8;6C8
993 90 400 8	SCHR.DREHER F.I.6KT. 12J6
993 91 081 7	ZYL.SCHR.M4X8 1A2
993 91 081 8	ZYL.SCHR.M4X8 10C6;10B6
993 91 082 7	ZYL.SCHR.M4X10 11F10
993 91 083 8	ZYL.SCHR.M4X12 13C5
993 91 084 7	ZYL.SCHR.M4X16 2J8;2J1;2J3 2J5;5G3;5G8; 6G1
993 91 102 7	ZYL.SCHR.M5X10 1B2;9M2; 10B4;11F10;11H10; 11K10
993 91 103 7	ZYL.SCHR.M5X12 10A11;12E1
993 91 103 8	ZYL.SCHR.M5X12 3C2;3D4;3C6 3C8;3C10;3C12; 3K2;3K5;3K7;3J9; 3J11;3H2;3H4;3H6; 4C6;4D4;4K2;4J4; 6D10;7L6;7L11
993 91 104 7	ZYL.SCHR.M5X16 5B11;7M2; 7L5
993 91 104 8	ZYL.SCHR.M5X16 7M9;7J11; 7F11;8B5
993 91 105 7	ZYL.SCHR.M5X18 5F3;5F8;6F1
993 91 106 7	ZYL.SCHR.M5X20 10K1;10K3
993 91 106 8	ZYL.SCHR.M5X20 2A9
993 91 122 7	ZYL.SCHR.M6X10 13F4
993 91 123 7	ZYL.SCHR.M6X12 6B7;6D7;7A4 7A6;7A8;7A11;7G3; 7G5;7G7;7M5;7M9; 7L8;7L12;7F11;10L8; 11B5
993 91 123 8	ZYL.SCHR.M6X12 7K1;10M4; 11E12
993 91 124 8	ZYL.SCHR.M6X16 2F2;6G11
993 91 126 8	ZYL.SCHR.M6X20 10F10
993 91 127 8	ZYL.SCHR.M6X22 10F6
993 91 148 8	ZYL.SCHR.M8X25 8J1;8J5;8J7 8J11;8D4;11C7
993 91 180 8	ZYL.SCHR.M10X35 1H4
993 92 069 8	GEW.STIFT M3X3 12A5;12B5
993 92 099 8	GEW.STIFT M5X6 2A6;13E7
993 92 109 8	GEW.STIFT M6X6 3D1;3D3;3D5 3D7;3C9;3D11; 3L2;3 3J10;4F2;4F4;4L2; 4M4;11D10
993 92 110 8	GEW.STIFT M6x8 1K8;2G1;2G3 2G5;2G8;7E10;11E10
993 92 111 7	GEW.STIFT M6X10 8B7
993 92 111 8	GEW.STIFT M6X10 1L6;1K6; 2A9;2A10;2A11;11K12
993 92 112 8	GEW.STIFT M6X12 1L6;11J12; 11M12
993 93 112 8	GEW.STIFT M6X12 2C9;2C10 2C11
993 95 092 8	GEW.STIFT M5X6 2B7;5E5;6E2
993 96 163 0	FL.KOPFSCHR.M5X18 5B6
993 97 089 0	FL.KOPFSCHR.M4X8 2B2
993 97 098 7	FL.KOPFSCHR.M4X8 1G12;1B9; 1K12;1C6
993 99 170 0	FLACHKOPFSCHR. M5X6 10D4; 10C9
993 99 189 7	FLACHKOPFSCHR. M6X5 6B11
993 99 191 0	FLACHKOPFSCHR. M6X8 5E10
994 02 067 0	ZAPFENSCHR.M2,6X4 12G5
994 05 032 0	6KT.MUTTER 5K4;5K9;6K2
994 05 037 7	6KT.MUTTER M5 6E12;10A11; 12L10
994 05 038 0	6KT.MUTTER M6 5B8;5B9
994 05 038 7	6KT.MUTTER M6 7B11;10L3; 10K5;12L9
994 27 095 0	STIFT 2D2
994 27 136 0	ZYL.KERBSTIFT 6X22 1L5
994 38 043 8	SPANNHUELSE 2,5X8 8C7
994 38 063 8	SPANNHUELSE 3X8 13E4
994 38 089 0	SPANNHUELSE 5F4;5F8;6G2
994 38 091 8	SPANNHUELSE 4X24 5F5;5F9; 6F2
994 38 108 8	SPANNHUELSE 5X18 6J10
994 38 109 8	SPANNHUELSE 5X20 11B6
994 38 457 0	SPANNSTIFT 5X16 1B3
994 46 102 7	ZYL.SCHR.M5X16 4J2
994 46 102 8	ZYL.SCHR.M5X16 3J2;3J4;3J6
994 46 110 7	ZYL.SCHR.M6X10 11B5
994 46 112 7	ZYL.SCHR.M6X16 11E5
994 46 124 8	ZYL.SCHR.M8X25 8L1;8M5;8L7 8M11
994 80 146 7	SCHEIBE B6,4 12D11;12G11
995 14 021 7	RAENDELMUTTER M6 6B8;6D8
995 18 038 0	6KT.MUTTER M6 10L1
995 18 038 7	6KT.MUTTER M6 10L5
995 34 061 8	6KT.MUTTER PG11X9 12M11
995 43 032 0	RGKPF.ZYL.STIFT M6X14 13G2 13C3
995 43 836 0	RGKPF.ZYL.STIFT M6X12 8C4
995 43 842 0	RGKPF.ZYL.STIFT M6X28 5C10
996 01 096 8	SICH.RING 20X1,2 1K7;11H11 11K11;13E7
996 01 105 8	SICH.RING 32X1,5 11A2
996 01 303 8	SICH.RING 18X1,5 12M11
996 06 021 0	KUGEL 5 1E1;11A7
996 06 031 0	KUGEL 11H12
996 07 004 8	SICH.SCHEIBE 1,9 5C9
996 07 006 8	SICH.SCHEIBE 3,2 2C6;10B4; 10D6;10A6;10A10; 10B9;10C11
996 07 007 8	SICH.SCHEIBE 4 7L9;10K1; 10M4;10L6;10L7
996 07 008 8	SICH.SCHEIBE 5 8A7
996 07 009 8	SICH.SCHEIBE 6 5F4;5F9;6E2 7C10;7B8;7B4;
	7B6;7[illegible] 6;3D4; 8A3
996 07 011 8	SICH.SCHEIBE 8 [illegible]3;7F10; 7M8;7M11;[illegible]1;7G11; 7C8;7C4;[illegible]8A3;8A6 [illegible]22;2M9 11E10;[illegible]C[illegible];1K10 [illegible]7;3E7
996 10 106 8	SPRENGRING SP47 [illegible]7;3E7
996 13 136 0	KUGELKNOPF M6 [illegible]6;3B2
996 23 021 0	KUZGELLAGER 12X3 [illegible]8A3; [illegible]3B6
996 26 312 0	W-DICHTRING 9X15 [illegible]1B8; 1D8
996 61 120 0	KUGELZAPFEN A8 [illegible]B6;5B9
996 61 145 0	KUGELPFANNE B8 [illegible]B6;5B9
996 61 570 7	GABELKOPF 6X24 [illegible]0K5
998 82 024 8	GREIFRING 2G6;3D1;3E4;3E6; 3E8;3D10;3E2;3L2; 3L5;3L7;3L[illegible];3L11; 4E2;4E[illegible];4L2;4K4
998 82 030 8	SICH.SCHEIBE [illegible]5;[illegible]F[illegible];6F3
998 86 159 0	O-RING 1,9X4 [illegible]2A6
998 88 210 0	PASZSCHEIBE 10X16 [illegible]8A4
998 91 205 0	SPRENGRING SW 9 [illegible]8,[illegible]D7
999 18 905 7	NYMHI I LEITUNG [illegible]0E7
999 20 067 9	BUCHSE [illegible]0C7;0F7
999 20 085 4	BEF.SCHELLE/VERNI[illegible] [illegible]B8; [illegible]B12
999 20 088 8	SCHUKO STECKER [illegible]0E7
999 20 115 4	BEF.SCHELLE [illegible]H11
999 20 157 7	LEITUNGSVERTEILER [illegible]0A7
999 20 160 0	STECKHUELSE [illegible]0B8
999 20 169 7	MAGNET [illegible]0C7
999 20 176 7	MAGNET [illegible]0H7
999 21 074 5	GELENKSTANGENKOPF [illegible]A3; [illegible]3C6
999 21 083 3	BOLZEN [illegible]0K5
999 22 073 1	BEFESTIGUNG F [illegible]10
999 22 074 7	ZYLINDER [illegible]11
999 22 076 0	ZYLINDER [illegible]C11
999 22 076 5	VENTIL MAGNET 3[illegible] [illegible]H10
999 24 036 6	T-SCHW-VERSCHRAUBU[illegible] [illegible]G11
999 24 039 0	GD-E-VERSCHRAUBUN[illegible] [illegible]H10
999 24 039 1	WI-E-VERSCHRAUBU[illegible] [illegible]11; [illegible]G11
999 24 040 0	DOPPELNIPPEL [illegible]H10
999 30 038 7	SCHEIBE [illegible]DF6
999 31 072 0	KERBSTIFT 3X10 [illegible]0B9
999 31 073 0	KERBSTIFT [illegible]C10
ENDE	

Änderungen vorbehalten

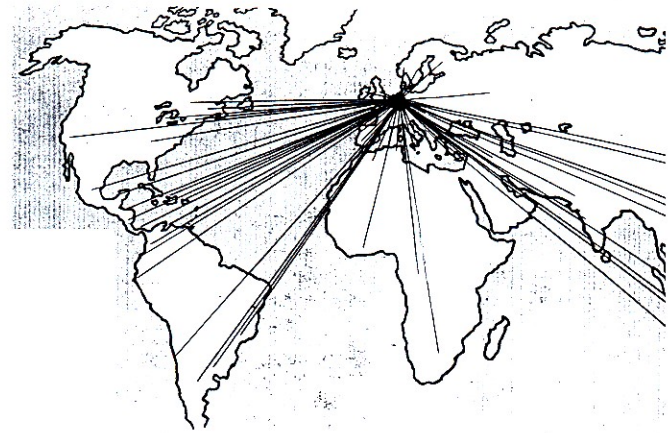

Über 125 Jahre

Adler Erzeugnisse für die ganze Welt

Over 125 years

Adler products for all the world

Plus de 125 ans

Produits Adler pour le monde entier

Más de 125 años

Máquinas Adler en todo el mundo

Oltre 125 anni

Prodotti Adler per tutto il mondo

adler